Parrot®

ASTEROID *Smart*

Quick start guide
Hurtig brugervejledning
Hurtigstartguide
Pikaopas
Snabbmanual
Rychlý návod k použití
Skrócona instrukcja obsługi
Hızlı kullanım kılavuzu
Краткое руководство по эксплуатации

Parrot ASTEROID Smart

English 11
Dansk 27
Norsk 43
Suomi 59
Svenska 75
česky 91
Polski 105
Türkçe 121
РУССКИЙ 135

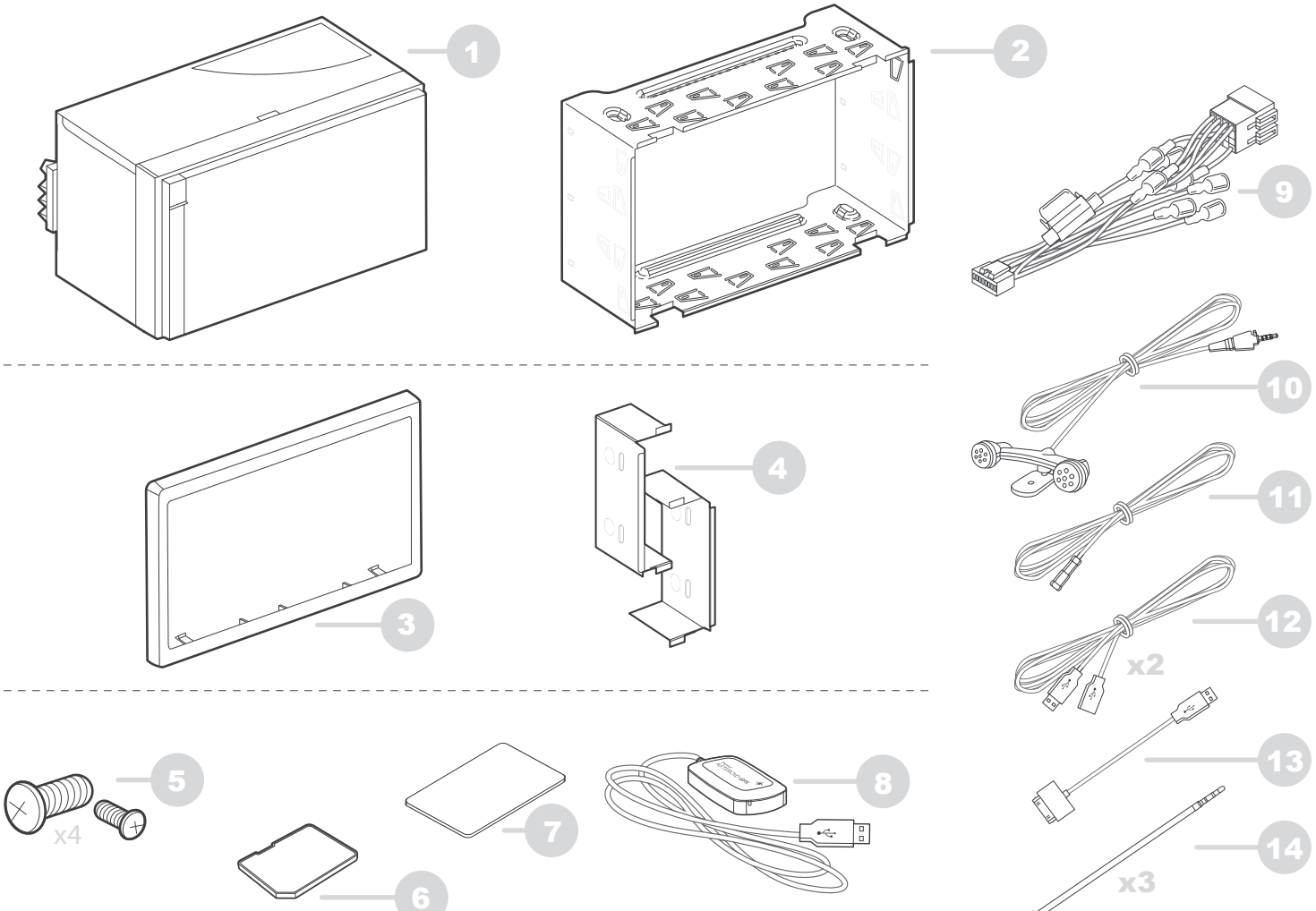
1
2
9
10
11
12
x2
13
14
x3
3
4
5
x4
6
7
8

1

Parrot Asteroid
Smart

2

Holder
Monteringsholder
Holder til montering
Asennuskannatin
Monteringsfäste
Montážní držák
Podstawa do montażu
Montaj mesnedi
Монтажный кронштейн

3

Trim ring
Ramme
Ramme
Kehys
Ram
Rám
Ramka
Çerçeve
Рамка

4

Side brackets
Sidestøtter
Sidestøtter
Sivukannattimet
Sidofästen
Boční držáky
Wsporniki boczne
Yan destekler
Боковые кронштейны

5

Screws
Skruer
Skrue
Ruuvit
Skruv
Šrouby
Śruby
Vida
Винт

6

SD Card - Parrot ASTEROID Map
SD-kort - Parrot ASTEROID Map
SD-kort - Parrot ASTEROID Map
SD-kortti - Parrot ASTEROID Map
SD-kort – Parrot ASTEROID-karta
SD karta - Parrot ASTEROID Map
Karta SD - Mapa Parrot ASTEROID
SD Kart - Parrot ASTEROID Haritası
Карта SD - Parrot ASTEROID Map

7

Adhesive tape
Klæbestrimmel
Klebemiddel
Tarra
Klistermärke
Lepicí páska
Taśma samoprzylepna
Yapıştırıcı
Клейкая лента

8

GPS dongle
GPS-dongle
GPS-dongel
GPS-vastaanotin
GPS-dongel
GPS dongle
Antena GPS
GPS modülü
Аппаратный ключ GPS

9

ISO cable
ISO kabel
ISO-kabel
ISO-kabel
ISO-johto
ISO kabel
Kabel ISO
ISO kablosu
Кабель ISO

10

Microphone
Mikrofon
Mikrofon
Mikrofon
Mikrofoni
Mikrofon
Mikrofon
Mikrofon
Микрофон

11

Parking brake cable extension lead
Forlængerledning til håndbremsekabel
Forlengelsesstykke håndbremsekabel
Förlängningsladd för handbromskabel
Seisontajarrun johdon jatkos
Propojovací kabel ruční brzdy
Przedłużacz kabla do hamulca ręcznego
El freni kablo uzatması
Удлинитель тросика стояночного тормоза

12

USB cable
USB kabel
USB-kabel
USB-kabel
USB-johto
USB kabel
Kabel USB
USB kablosu
Кабель USB

13

USB / iPod cable extension
USB / iPod forlængerledning
Skjøteledning USB/iPod
USB/iPod -jatkos
USB-/iPod-förlängningsladd
Propojovací kabel USB/iPod
Przedłużacz USB / iPod
USB / iPod uzatması
Удлинитель USB/iPod

14

Cable fastener
Kabelklemme
Klemskrue
Johtopidike
Kabelklämma
Kabelová příchytka
Zacisk do kabla
Kablo sıkıştırıcı
Кабельный зажим

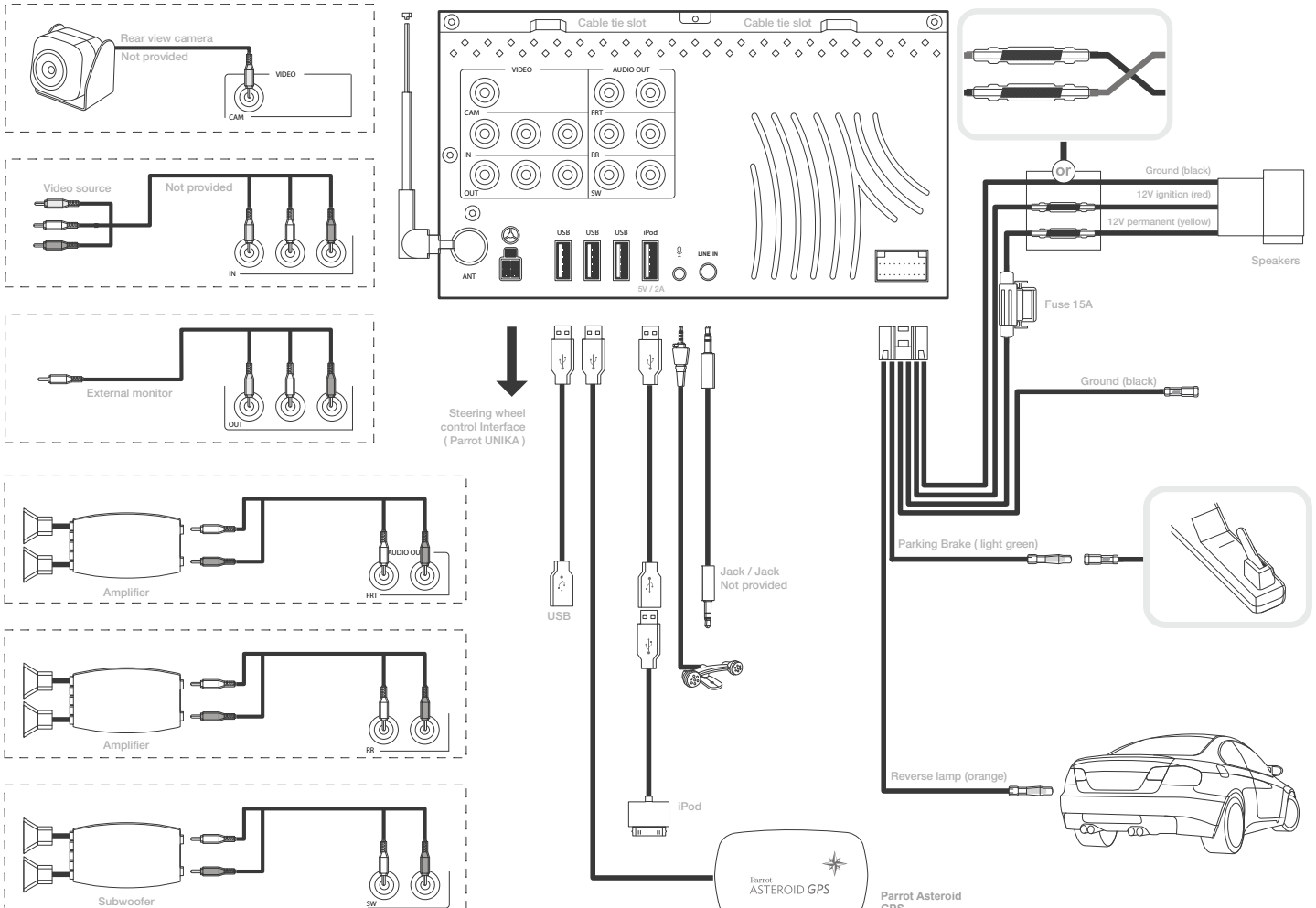
Rear view camera
Not provided
VIDEO
CAM
Video source
Not provided
IN
External monitor
OUT
Amplifier
AUDIO OUT
FRT
Amplifier
RR
Subwoofer
SW
Cable tie slot
Cable tie slot
VIDEO
AUDIO OUT
CAM
FRT
IN
RR
OUT
SW
ANT
USB
USB
USB
iPod
5V / 2A
LINE IN
Steering wheel control Interface (Parrot UNIKA)
USB
Jack / Jack
Not provided
iPod
Parrot
ASTEROID GPS
Parrot Asteroid GPS
or
Ground (black)
12V ignition (red)
12V permanent (yellow)
Speakers
Fuse 15A
Ground (black)
Parking Brake (light green)
Reverse lamp (orange)

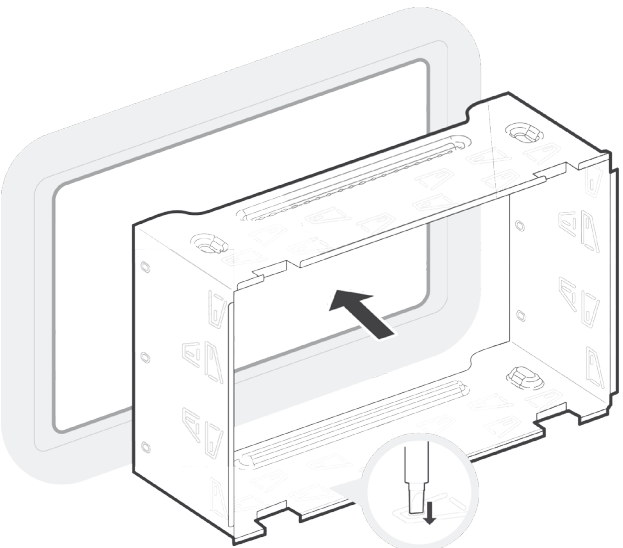

A

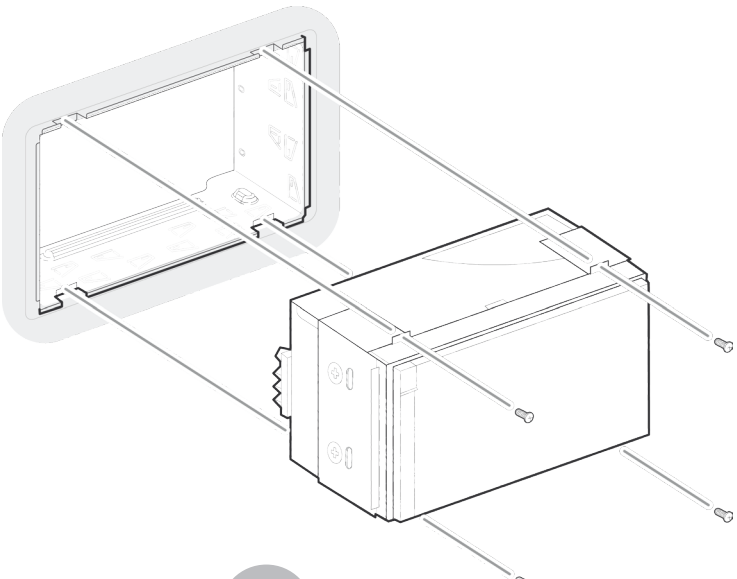

B

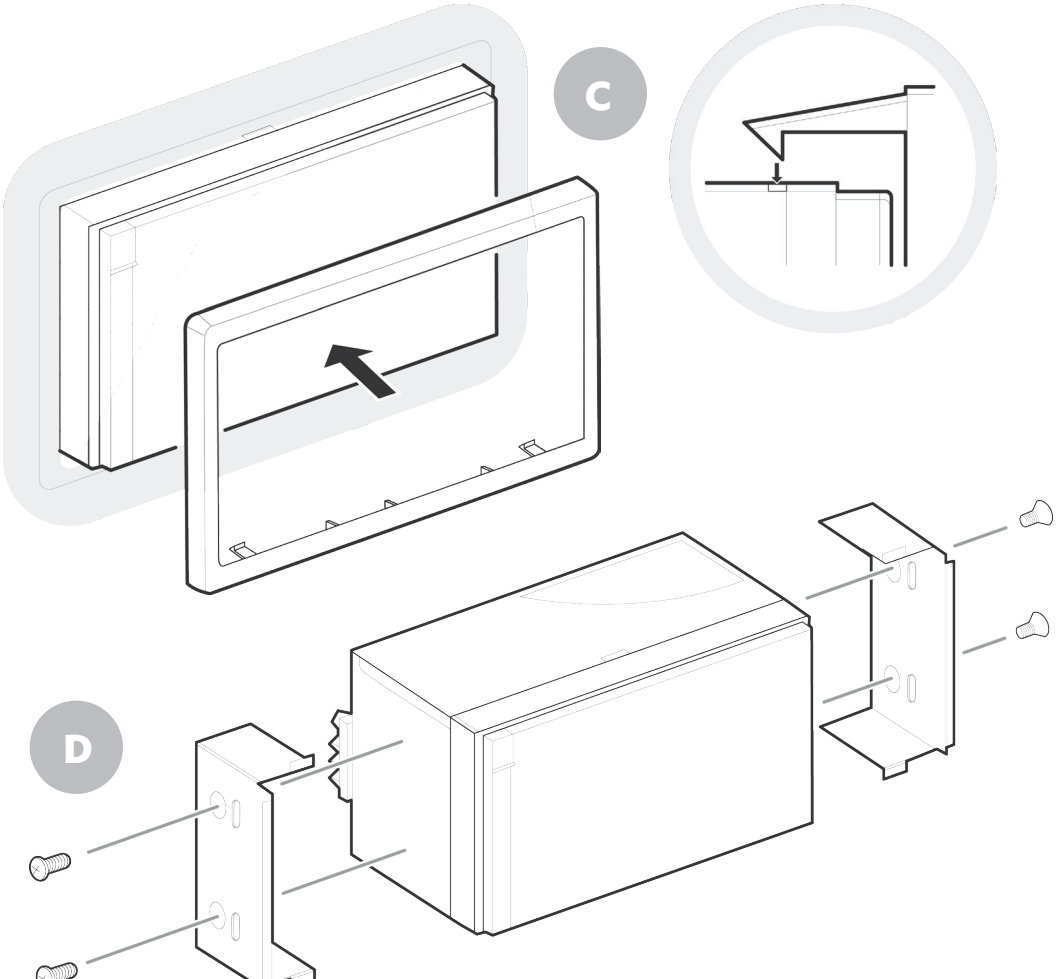
C
D

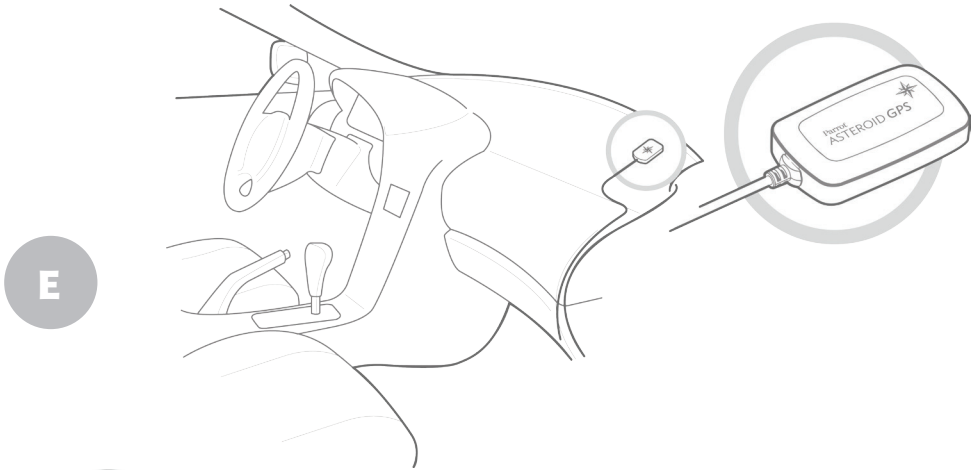

E

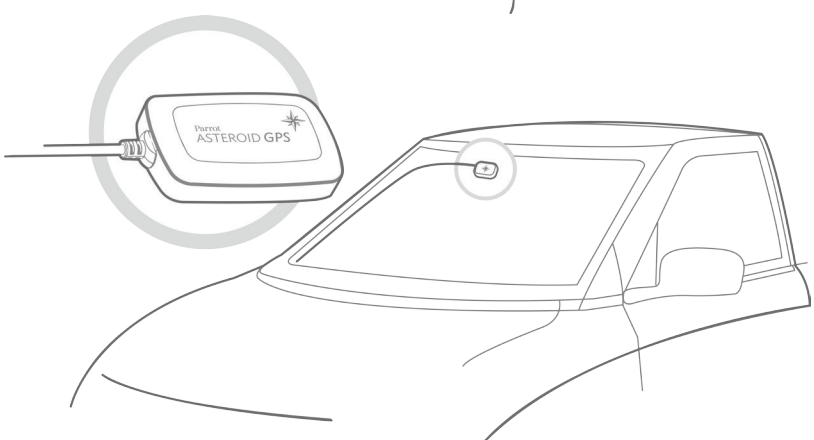

F

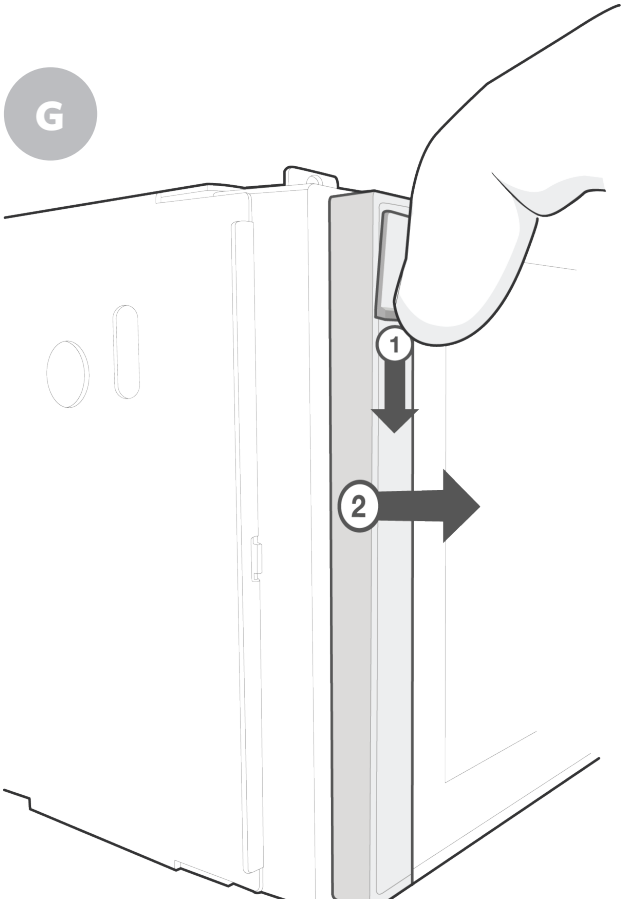
G
1
2

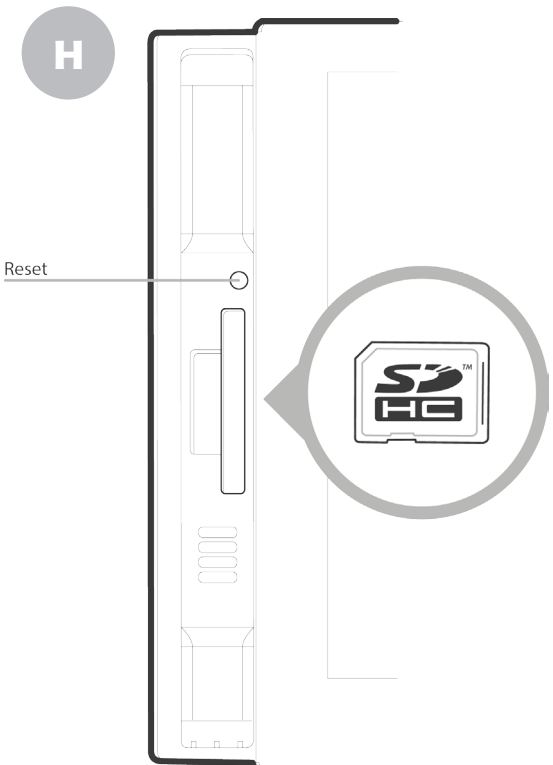
H
Reset

Quick start guide

Content

Before you begin	p.11
Installation	p.12
Getting started	p.15
Phone	p.17
Music	p.18
Internet	p.20
Video	p.22
Troubleshooting	p.23
General information	p.24

Before you begin

About this guide

In order to limit our paper consumption and as part of our environmentally friendly and responsible approach, Parrot prefers to put user documents online rather than print them out. This simplified guide to the Parrot ASTEROID Smart is therefore limited to providing you with the main instructions that will make it easy for you to use the device. More information can be found on the support section of our website, www.parrot.com: the full manual, FAQs, tutorials, and more.

Note: *iPod®, iPhone® (in iPod mode) and iPad® will be referred to as an "iPod" in this manual.*

Software updates

Download the latest update for free (and consult the update procedure) on the Parrot ASTEROID Smart support page on our website www.parrot.com. These updates will enable you to receive new features and improve the product's compatibility.

Note: You can also download the Parrot ASTEROID Smart's updates while connected to the Internet. The availability of an update is indicated on the notification bar.

Warnings

All functions requiring an increased attention should only be used while the vehicle is stationary. Your safety and the one of the other road users prevails over phone calls, music and driving assistance applications. Be responsible: drive carefully and pay full attention to your surrounding. Parrot denies any liability should you choose not to respect this warning.

Use the Parrot ASTEROID Smart with a reasonable volume level so that you can hear all external noises while driving.

The Parrot ASTEROID Smart includes NdFeB magnets which can damage objects sensitive to magnetic fields (pacemakers, credit cards, mechanical clocks...).

The Parking Brake wire of Parrot ASTEROID Smart's ISO cable detects whether or not the parking brake is on. It must be connected following the installation instructions provided in this document. Incorrect installation or connection may be dangerous and illegal in many states / countries. Under no circumstances should the screen within the driver's field of vision broadcast any videos

while the vehicle is moving. The same applies to any applications other than those for driving or navigation assistance.

If you attempt to use an application that is not intended for navigation or driving assistance when you are driving, an on-screen warning will be displayed. To watch a video on the Parrot ASTEROID Smart's screen, make sure that the vehicle is stopped in a safe area and that the parking brake is on.

Steering wheel control interface

A steering wheel control interface can be used to connect your vehicle's steering wheel controls to your Parrot car stereo. With this interface, you will be able to make phone calls via the steering wheel controls while keeping your hands on the wheel. Refer to our website www.parrot.com for more information.

Installation

Note: *We advise our customers to have the Parrot ASTEROID Smart fitted by a professional.*

Safety instructions

Turn the ignition off before installing the Parrot ASTEROID Smart.

Do not install the Parrot ASTEROID Smart where it may injure the driver or a passenger if the vehicle stops suddenly.

Do not install the Parrot ASTEROID Smart where it may interfere with the driver operation of the vehicle.

Do not drill holes in the dashboard or any panel without first making sure there is nothing behind it. Do not damage any fuel line, electronic component or cable.

If you need to use screws, do not allow them to come into contact with any power cable.

Install the Parrot ASTEROID Smart only on vehicles with a 12 V battery.

Place all cables away from hot places (heater outlet) and moving parts (gear shift, seat rails...). Make sure they will never wind around the steering column or gearstick.

Confirm the proper function of your vehicle's other equipment after installing the Parrot ASTEROID Smart.

Do not install the Parrot ASTEROID Smart or one of its components where the airbag may deploy.

Do not install the Parrot ASTEROID Smart in places subject to high temperatures or humidity.

Make sure you leave enough space behind the Parrot ASTEROID Smart once installed so that proper heat dispersal is ensured.

Before you begin

Remove your car stereo from your vehicle. You may need release keys to do so.

Try to connect the audio and power connectors of the Parrot ASTEROID Smart to the connectors of your vehicle. If this connection is impossible, you have to obtain an ISO adapter before installing the Parrot ASTEROID Smart. Refer to the Vehicle compatibility section on the Parrot ASTEROID Smart support page for more information.

Compare the Parrot ASTEROID Smart antenna connector to the antenna connector of your vehicle. If an adapter is necessary, contact your

local car audio specialist.

Note : Make sure you also supply power to your antenna if it is amplified. Power to the antenna can be supplied using the Parrot ASTEROID Smart ISO cable.

Installation using the holder

1. Loosen the 4 screws to remove the Parrot ASTEROID Smart holder.
2. Insert the holder into the dashboard. To do so, bend the tabs 90 degrees (diagram A p.7)
3. Install the Parrot ASTEROID Smart and fasten the screws (diagram B p.7).
4. Attach the trim ring (diagram C p.8).

Installation using the side screw holes

1. Loosen the 4 screws to remove the Parrot ASTEROID Smart holder.
2. Remove the two side brackets (diagram D p.8).
3. Position the Parrot ASTEROID Smart so that its screw holes are aligned with the screw holes of the bracket.
4. Tighten as many screws as necessary depending on the model of your vehicle. Only use the provided screws.

Installing the GPS receiver

Stick the GPS receiver in an unobstructed area inside the car.

Athermic windshields and windows with a built-in antenna can interfere with GPS reception and reduce the reliability of information from navigation applications.

The GPS receiver antenna is located on the side where "Parrot ASTEROID GPS" is written and where the star-shaped logo is. This logo must always be directed towards the sky.

If your vehicle has an athermic windshield, stick the GPS receiver on the windshield on the non athermic area. The side where the star-shaped logo is must be stuck on the windshield (diagram F p.9).

Note : The non athermic area of the windshield depends on the model of your vehicle. It is usually located near the rear view mirror.

If your vehicle does not have an athermic windshield, stick the GPS receiver on the dashboard. The side where the star-shaped logo is must be visible (diagram E p.9).

To make sure the adhesive tape adheres well :

- use the provided adhesive tape ;
- clean the area with an appropriate cleaning product before sticking the support ;
- once you have stuck the support on the dashboard, wait for approximately 2 hours without handling it.

Connecting the parking brake lead

The parking brake lead allows you to use the Parrot ASTEROID Smart video function or applications only when the parking brake is set. If this cable is not connected to your vehicle parking brake system, the video function will not be available.

1. Connect the parking brake extension lead to the Parrot ASTEROID Smart green cable.
2. Locate and test the parking brake signal cable in the vehicle. This cable connects your parking brake to the parking brake signal on your dashboard.
3. Route the Parrot ASTEROID Smart parking brake extension lead (green) safely and securely from the Parrot ASTEROID Smart and connect this to the parking brake signal cable using a suitable method.

Warning: An improper connection or use of this cable is dangerous and illegal in many states.

Installing a rear view camera

If you are to use the Parrot ASTEROID Smart with a rear view camera (not provided), the orange cable on the Parrot ASTEROID Smart ISO cable will detect when the gearstick is moved to "reverse". Connect this cable to the one providing power to the reverse lamp of your vehicle in order to display the rear view camera image when backing your vehicle.

Connect the rear view camera video cable to the Video CAM connector located at the back of the Parrot ASTEROID Smart.

Installing the microphone

The optimum location for the microphone is in the centre of the vehicles roof near the rear view mirror. The microphone ideally needs to be less than 60cm's from the users mouth pointing directly towards them with no obstructions.

Please take care when routing the microphone cable through the vehicle to the desired location, we recommend routing alongside existing manufacture's wiring looms securing as you go making sure the microphone cable is not pinched or trapped.

Warning: Do not run the microphone cable in such a way as to obstruct or interfere with the vehicles operation or cause injury to its occupants. In particular vehicle safety device such as airbags and other SRS systems.

ISO cable connection

Connect the audio and power connectors of the Parrot ASTEROID Smart to the ones of your vehicle.

Note: Use the provided cable ties to make sure the cables are well fixed to the car stereo. Insert one of the cable ties into the slots in the top of the back of the car stereo (refer to the diagram p.4).

Once the connections are made, check your installation. To do so, turn the ignition on then off. The "Goodbye" message must be displayed. If it is not the case, it is necessary to swap the positions of the red and yellow wires. Indeed, the red wire of the power cable must be connected to the 12V ignition, the yellow wire to the permanent 12V and the black wire to the ground. This can be done simply by reversing both bullet connectors located on the Parrot wiring.

Installing the USB cables

Connect the USB cables to the Parrot ASTEROID Smart. We recommend you connect all audio cables to the Parrot ASTEROID Smart even if you do not plan on using them. Route the audio cables to a suitable location in your vehicle such as the glove box or arm rest compartment. It may be necessary to drill a hole in your dashboard to do so. Avoid using USB extension cables.

The USB cable (1.2m - 2A) to which you will connect the USB / iPod cable extension must be connected to its specific white USB port. "iPod" is written above it.

To guarantee an optimal reception quality we recommend you do not connect your internet USB key 3G on the Parrot ASTEROID Smart directly : use the USB cable to install your device on the dashboard (or any other open area).

Basic operations

The Parrot ASTEROID Smart faceplate can be removed to protect your unit from theft. The Parrot ASTEROID Smart cannot work without its faceplate.

Handle the faceplate with care. Do not force while installing or removing it. Keep it away from sunlight, humidity or high temperatures.

To remove the faceplate, hold down the button on the top left and slide it downwards (diagram G p.10).

To replace the faceplate, insert its magneted inferior part then press the superior part until you hear a click.

Getting started

Home screen

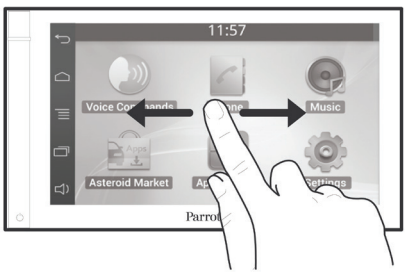

Slide your finger horizontally to the left. You will discover more space for adding functions shortcuts.

Touch an icon to get to the corresponding function. Touch the Applications icon for instance. The list of the available applications is displayed. Slide your finger downward to browse through the applications list.

Press ⮌ to get back to previous menu. Press ⌂ to get to the home screen.

Press ☰ to access the pop-up menu corresponding to the current application. The pop-up menu allows you to change several settings or to access more functions.

Press ▭ to display the last applications used or currently in use.

Press 🔊 to adjust the volume. Then slide the cursor to the left or to the right.

Personalizing the home screen

To add an application shortcut on your home screen:

1. Tap Applications.
2. Press and hold the application icon you are interested in.
3. Drag the icon to the home screen where you want to add it.

To remove an application shortcut:

1. Press and hold the shortcut you want to remove.
2. Drag the icon upwards to the Remove indication. When the icon turns red, lift your finger.

Changing settings

To change the Parrot ASTEROID Smart settings, tap Applications, then Settings. You can also tap ☰, then Settings.

Connecting a phone via Bluetooth

Note : Refer to the compatibility page of our website to check if your phone is compatible with the Parrot ASTEROID Smart and to consult the specific pairing procedures for the most common phones : www.parrot.com/uk/compatibility.

If you are using the Parrot ASTEROID Smart with your phone for the very first time, you must initially pair both devices. Once your telephone is paired with the Parrot ASTEROID Smart, the 2 devices will automatically connect when they are turned on (as well as *Bluetooth®* features) and in proximity of each other.

1. In the Settings menu, press Wireless & networks > Bluetooth.
2. If necessary, activate the *Bluetooth* and Discoverable options.
3. From your phone, search for *Bluetooth* peripherals and select «Parrot ASTEROID Smart».
4. The pairing procedure depends on which telephone model you have:
   - If the phone asks you to enter the *Bluetooth* PIN code, enter "0000".
   - If the Parrot ASTEROID Smart and your telephone display two codes, verify that the codes are identical, then either confirm or invalidate.

Note: Depending on the model of your phone, you may need to authorize the connection to the Parrot ASTEROID Smart to allow further automatic connections. Refer to the user guide of your phone for more information.

Connecting tw o phones

To activate multipoint telephony and connect two phones :

1. Tap Phone.
2. Tap ☰, then Bluetooth > Options.
3. Activate the Multipoint Telephony option.

When the Parrot ASTEROID Smart is switched on, it attempts to connect to all paired phones in the vehicle. If there are more than two paired phones in the vehicle, the device connects to the two phones with the oldest pairing.

When two phones are connected to the Parrot ASTEROID Smart, one of them becomes the main phone and the other is the secondary phone. By default, the main phone is the one with the oldest pairing to the Parrot ASTEROID Smart.

You can receive calls to the main or secondary phones.

Only the phonebook for your main phone may be accessed through the Parrot ASTEROID Smart. You can only make calls using the main phone. However, you can easily switch between the connected phones. To do so :

1. Tap Phone.
2. Tap ☰, then Phone.
3. Select the main phone.

Synchronising the phonebook

With most of the *Bluetooth* phones, the phonebook is automatically synchronized in the system's memory. Each time you change your directory, synchronisation will start automatically the next time it is connected.

Warning: Only the contacts stored in the phone memory are synchronized. If your contacts are stored in your SIM card memory, transfer them onto your phone memory.

The automatic synchronization is limited to 5000 contacts (or phone numbers) for each paired phone.

Phone

Receiving a call

An incoming call is indicated by a ringtone. The name of the caller is announced if his number is recorded in the phonebook of the phone connected to the Parrot ASTEROID Smart.

- If you want to answer the call, tap the green button on the Parrot ASTEROID Smart screen. Then tap the red button to end the call.
- If you want to refuse this call, tap the red button.

Making a call via voice recognition

You can make a call using voice recognition directly after automatic synchronization. The Parrot ASTEROID Smart will automatically recognize the contact you wish to call.

1. Tap Voice Command > Contacts to launch the voice recognition feature.
   > The Parrot ASTEROID Smart asks you the name of the contact you want to call.
2. Say the name of the contact and the type of number («**WORK**», «**CELLPHONE**»...) if there are several numbers associated to your contact.
   > The call is automatically launched if the voice tag is correctly understood. If it is not the case, a confirmation message is asked. Confirm by saying «**YES**» or «**CALL**».

Note: *At any time, press the the ⮌ button to exit voice recognition mode.*

Music

Note: *Several minutes of loading may be necessary when connecting your audio peripheral (USB / SD / iPod) to the Parrot ASTEROID Smart for the first time, particularly if you are using audio peripheral with a large capacity or containing many audio files. This loading time will allow your audio files to be accessible via voice recognition.*

Using vocal music search

The voice recognition function allows you to select the artist / album you want to hear via voice recognition. This function is only available if you are using the Parrot ASTEROID Smart with a USB / SD / iPod peripheral or music applications compatible with this feature.

1. Tap Voice Commands > Music.
2. Say the name of the artist / album when asked to do so.
   > The list of audio sources connected to the Parrot ASTEROID Smart and applications compatible with the vocal music search function which contain the artist / album that you selected will appear.

Note: Check the albums and artists names in the metadatas of your music files. These names may be different from the ones displayed on your music files titles.

Radio

1. Tap Music >Tuner.
2. Slide the slider to the left / right to change the radio station.

To get the list of all available stations:

1. Tap Music >Tuner.
2. Press the ≡ button and select New scan > OK.

1. Tap Music > Tuner.
2. Select the frequency manually or in Fullscan mode.
3. Press the ≡ button then select Add to presets.
   > To select a stored station, select the Presets mode.

Note: You can store as many stations as you want.

iPod

1. Connect the USB / iPod extension lead to the USB cable connected to the white USB port and connect your iPod to it.
2. Tap Music > iPod. You can also tap Browse to browse through the content of your iPod.
3. Tap a track to start playback.

USB storage device

The Parrot ASTEROID Smart is compatible with the majority of USB keys / MP3 audio player / external hard drive. There is no restriction in terms of capacity of USB keys. Only MP3, AAC or WMA formats are supported.

1. Connect your USB storage device to the Parrot ASTEROID Smart using the USB cable or the USB connectors on the back of the car stereo
2. Tap Music > USB. You can also tap Browse to browse through the content of your USB device.
3. Tap a track to start playback.

SD card

The SD card capacity must not exceed 32Gb. Only MP3, AAC, WAV, OGG or WMA formats are supported.

Note : To remove the SD card, put a fingernail into the ridge on the exposed end of the SD card.

1. Remove the Parrot ASTEROID Smart faceplate.
2. Insert the SD card into the appropriate slot with the contact surface facing left (diagram H p.10).
3. Reattach the faceplate.
4. Tap Music > SD. You can also tap Browse to browse through the content of your SD card.
5. Tap a track to start playback.

Audio player connected via Bluetooth

***Note :** The Parrot ASTEROID Smart allows you to use the telephone and audio streaming functions from 2 different phones without having to disconnect one of them.*

You can use the Parrot ASTEROID Smart to listen to songs stored on your mobile phone or *Bluetooth* audio device. To do so, your phone /

audio device must support the *Bluetooth* A2DP profile (Advanced Audio Distribution Profile).

If you are using a *Bluetooth* audio player for the first time, you have to pair both devices.

If both devices are already paired:

1. Tap Music > Bluetooth Audio.
2. Start playing a song on your audio player.

Screen commands

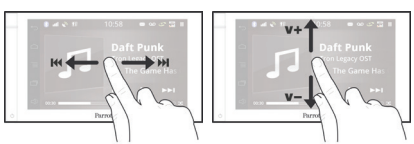

While playing a music track or the radio:

- tap the screen to pause / resume playback or mute the radio ;
- slide your finger upwards to increase the volume ;
- slide your finger downwards to decrease the volume.

While playing a music track (except audio players connected using a jack / jack cable):

- slide your finger to the right to skip to the next track ;
- slide your finger to the left to get back to the previous track.

Note : *If you are using the Parrot ASTEROID Smart with an audio player connected via Bluetooth, these commands are only available if your audio player supports the AVRCP profile (Audio/Video Remote Control Profile).*

Internet

Warning: *Internet connection via a 3G key requires a subscription offer with a telephone operator. Using this service can result in significant roaming charges. Check the conditions of your subscription and consumption tracking with your operator. Parrot disclaims any liability for associated costs.*

Connection w ith a 3G/4G key

Note : *Refer to the compatibility section of our website to see the list of 3G / 4G keys that are compatible with the Parrot ASTEROID Smart.*

1. Connect a 3G key to the Parrot ASTEROID Smart with a USB cable.
   > A pop-up will appear.

Note : *To ensure optimum reception quality, do not connect your 3G/4G key to the back of the Parrot ASTEROID Smart: use a USB cable to install the accessory on the dashboard (or any other unobstructed area).*

2. Enter your PIN code using the knob, then select ENTER. Check the Memorise PIN code option if you would like your PIN code to be stored each time you turn on

the Parrot ASTEROID Smart.

Note: You will be able to change this setting by selecting Settings > Wireless and network settings > Mobile data networks. Among the mobile access devices, select your 3G / 4G key, tap Forget PIN code > Forget.

3. Select your APN (Access Point Name) from the suggested list. This information is available in the documentation provided with your 3G / 4G key. If your APN is not in the list, you can add it by selecting Settings > Wireless and network settings > Mobile data networks.
4. Among the mobile access devices, select your 3G / 4G key.
5. Select Access point > Other > Preset access points.
6. Wait approximately 30 seconds until the connection is established. You can also press the ⮌ button and browse the menus while the connection is being established.

Connection via Bluetooth

If you have a telephone that supports the *Bluetooth®* profile, DUN (Dial-Up Networking) or PAN (Personal Area Network), the *Bluetooth* connecting your telephone to the Parrot ASTEROID Smart will allow for sharing of the telephone's 3G connection.

Note : Refer to the compatibility section of our website to check if your phone allows the 3G connection sharing via Bluetooth® and to consult the corresponding procedure : www.parrot.com/uk/compatibility.

1. Connect your telephone to the Parrot ASTEROID Smart via *Bluetooth*.
2. On the Parrot ASTEROID Smart, select Settings > Wireless and network settings > Mobile networks settings > Mobile access devices.
3. Select your APN (Access Point Name) from the suggested list, then check Select.
4. Press the button and select Connect.
5. Allow connection sharing on your telephone. This procedure will vary according to your telephone model.

Connection via USB

Note : Refer to the compatibility section of our website to check if your phone supports 3G connection sharing via USB and to consult the corresponding procedure for the most common phones : www.parrot.com/uk/compatibility.

1. Make sure that your phone's keypad is unlocked, then connect the phone to the Parrot ASTEROID Smart using the USB cable/micro-USB provided with your phone. You can also connect the phone using the USB extension cable provided with the Parrot ASTEROID Smart. This connection also enables you to recharge your phone's battery.

Note: Do not use the white iPod USB port to connect your phone to the Parrot ASTEROID Smart.

2. Select your APN (Access Point Name) from the suggested list, then check the option Select. You can then modify this setting by selecting Settings > Wireless and networks > Mobile data networks.
   > A pop-up window indicating that USB connection sharing has been activated will appear.

Connection to a Wi-Fi network

If your smartphone can be used as a wireless router or if a Wi-Fi® network is available next to your vehicle:

1. Activate the hotspot function on your smartphone.
2. In the Parrot ASTEROID Smart Settings menu, tap Wireless & networks >Wi-Fi.
3. Activate the Wi-Fi option.
   > The list of available Wi-Fi networks is displayed.
4. Select the Wi-Fi network generated by your smartphone.
5. Enter the password if necessary.

Using the applications

Several types of applications are available with the ASTEROID Market : music, geolocation, driver assistance...

All applications may not be available in all countries. The use of some applications may need prior subscription.

The Parrot ASTEROID Smart is a multitasking device: several applications can run simultaneously. For example, you can listen to a Webradio station and use a driver assistance application at the same time.

For more information about installing and using the available applications, refer to the ASTEROID Market web page : www.parrotasteroid.com/asteroidmarket.

Video

Warning : The Parrot ASTEROID Smart video function (besides the video stream from the rear view camera) is dangerous and illegal in most countries if it is used while driving. Consequently this function is only available when the vehicle is stationary. To watch a video on the Parrot ASTEROID Smart, park your vehicle in a safe place and set your parking brake.

Rear view camera

If your vehicle is equipped with a rear view camera, you can use the Parrot ASTEROID Smart screen to view the video stream of this camera in order to ease your reverse parkings. Consult the installation diagram p.4 and the section "Installing a rear view camera" for more information about the connection of the rear view camera to the Parrot ASTEROID Smart.

The video stream of the rear view camera appears automatically while backing up. The image from the rear view camera may appear reversed.

Note : *At any time, tap Video switch to toggle between the video from the rear view camera and the video from an iPod connected with an AV/iPod cable.*

Playback of a video via an external source

You can display on the Parrot ASTEROID Smart the video output from an external video source.

Connect your video source to the Parrot ASTEROID Smart using an AV / iPod cable (which is not provided) (diagram p. 4).

1. Tap Applications > Video IN.
2. Start the playback of a video on your source.

Note : *At any time, tap Video switch to toggle between the video from the rear view camera and the video from an external source connected with an AV / iPod cable.*

Playback of a video via a SD card

The Parrot ASTEROID Smart allows you to watch videos stored on a SD card. Only the MP2, MP4, H263, H264, WMV and SPARK formats are supported.

1. Insert the SD card into the appropriate slot (diagram H p.10).
2. Tap Applications > Gallery.
3. Select the video by tapping the corresponding icon.

Screen connected to video output terminals

Video output terminals allow you to connect a screen for rear seat passengers to view the videos recorded on your SD card. Consult the installation diagram p.4 for more information about the connection of the screen for rear seat passengers to the Parrot ASTEROID Smart.

Warning : *Never locate the screen where the driver could see the videos while driving.*

Troubleshooting

Before you begin

Make sure the “Goodbye” message is displayed on the Parrot ASTEROID Smart screen when you turn the ignition off. Refer to the Checking the wiring section for more information.

Reset the Parrot ASTEROID Smart. To do so, remove the faceplate then use a paper clip to press the Reset button. Hold down the Reset button for 3 seconds (diagram G p.10).

Make sure you have the latest software update on your Parrot ASTEROID Smart. To do so, select Settings > About > Version. Compare this number with the one on the Parrot ASTEROID Smart support page on our website.

Problems while using the phone function

Make sure your phone is compatible with the Parrot ASTEROID Smart. To do so, refer to the compatibility list of the Parrot ASTEROID Smart available on our website www.parrot.com, in the Support section.

If your phone is compatible with the Parrot ASTEROID Smart and if you already have the latest software update:

1. Erase the memory of the Parrot ASTEROID Smart. To do so, select Settings > Advanced settings > Factory settings.
2. On your telephone, erase the Parrot system from the list of *Bluetooth* peripherals (or reboot your iPod).
3. Repeat the pairing procedure for the 2 devices.

Problems w hile using the music function

Several minutes of loading may be necessary when connecting your audio peripheral (USB / SD / iPod) to the Parrot ASTEROID Smart for the first time, particularly if you are using audio peripheral with a large capacity or containing many audio files. This loading time will allow your audio files to be accessible via voice recognition.

Reboot your iPod / iPhone before connecting it to the Parrot ASTEROID Smart. To reboot your iPod / iPhone (this procedure will not erase any of your data) :

- iPod: press Menu and the centre button simultaneously until the iPod reboots.
- iPhone / iPad / iPod touch®: Press the On/Off button and the Home button simultaneously until the iPhone reboots. Do not touch the screen when the message “Slide to shutdown” appears.

Some problems may occur if the iPod / SD card / USB device is already connected to the Parrot ASTEROID Smart before you turn on the ignition. Connect the iPod / SD card / USB device once the ignition is turned on.

For more information

Refer to the Parrot ASTEROID Smart support page on our website.

General information

Warranty

Without prejudice of legal warranty, Parrot contractually warrants during 12 months from the date of initial purchase by the consumer (except wearing parts guaranteed for 6 months) that the product is free from defects in materials and workmanship, upon presentation of proof of purchase (date, place of purchase, serial number of the product) to the retailer or Parrot. During the contractual warranty period, the defective product must be returned in its original packaging to the after-sales service of the retailer. After inspection of the product, Parrot will proceed, at its option, to the replacement or the issue a credit note to the exclusion of any other remedy.

Warranty does not cover: upgrading of the software items of the Parrot products with Bluetooth cell phones for compatibility purpose, data recovery, deterioration of the external aspect due to normal wear of the product, any damage caused by accident, misuse, misapplication, or non-Parrot products.

Parrot is not responsible for storage, loss or damaged to data during transit or repair. Any

product wrongfully declared to be defective will be returned to sender and inspection, process and carriage costs will be invoiced to him.

Correct disposal of This Product (Waste Electrical & Electronic Equipment)

This marking shown on the product or its literature, indicates that it should not be disposed with other household wastes at the end of its working life. To prevent possible harm to the environment or human health from uncontrolled waste disposal, please separate this from other types of wastes and recycle it responsibly to promote the sustainable reuse of material resources.

Household users should contact either the retailer where they purchased this product, or their local government office, for details of where and how they can take this item for environmentally safe recycling. Business users should contact their supplier and the terms and conditions of the purchase contract. This product should not be mixed with other commercial wastes for disposal.

Modifications

The explanations and specifications in this guide are given for information purposes only and may be modified without prior notice. They are deemed to be correct at time of going to press. The utmost care has been taken when writing this guide,as part of the aim to provide you with accurate information. However, Parrot shall not be held responsible for any consequences arising from any errors or omissions in the guide, nor for any damage or accidental loss of data resulting directly or indirectly from the use of the information herein. Parrot reserves the right to amend or improve the product design or user guide without any restrictions and without any obligation to notify users. As part of our ongoing concern to upgrade and improve our products, the product that you have purchased may differ slightly from the model described in this guide. If so, a later version of this guide might be available in electronic format at Parrot's website at www.parrot.com.

FCC Compliance Statement

This device complies with part 15 of the FCC rules. Operation is subject to the following two conditions:

(1). this device may not cause harmful interference, and

(2). this device must accept any interference received, including interference that may cause undesired operation.

Note: The manufacturer is not responsible for any radio or tv interference caused by unauthorized modifications to this equipment. Such modifications could void the user's authority to operate the equipment.

Canada Class B statement: This Class B digital apparatus complies with Canadian ICES-003.

Copyrights

Identification N. 394 149 496 R.C.S. PARIS

Parrot S.A.

Copyright © 2012 Parrot. All Rights Reserved.

Declaration of Conformity

We, Parrot S.A. 174 quai de Jemmapes, 75010 Paris, France, declare under our sole responsibility that our product, the Parrot ASTEROID Smart to which this declaration relates is in conformity with appropriate standards IEC/EN 60065: 2002 / A1:2006 / A11: 2008 / A2: 2010 / A12: 2011, EN 300328 v1.8.1, EN 301 489-1 (2008:V1.8.1) and EN 301 489-17

v1.3.2 following the provision of Radio&Telecommunication equipment directive 1999/5/EC R&TTE, Safety directive 2006/95/EC and EMC directive Automotive 2009/19/CE.
http://www.parrot.com/fr/support/parrot-asteroid-smart/asteroid-smart_ce_conformity_declaration.pdf

Registered Trademarks

Parrot and the Parrot logo are registered trademarks of PARROT SA.

The Bluetooth word mark is are registered trademarks owned by Bluetooth SIG, Inc. and any use of such marks by Parrot S.A. is under license. Bluetooth QDID : B013841, B013839, [-]

"Made for iPod / iPhone / iPad" means that an electronic accessory has been designed to connect specifically to iPod, iPhone or iPad, respectively, and has been certified by the developer to meet Apple performance standards. Apple is not responsible for the operation of this device or its compliance with safety and regulatory standards.

iPad, iPod, iPod Touch and iPhone are trademarks of Apple Inc, registered in the US and others countries

iPad is a trademark of Apple Inc.

Wi-Fi is a registered trademark of the Wi-Fi Alliance.

Gracenote, the Gracenote logo and logotype and "Powered by Gracenote" are either registered trademarks or trademarks of Gracenote Inc. in the United States and/or other countries.

All other trademarks mentioned in this guide are protected and are the property of their respective owners.

This device complies with Industry Canada licence-exempt RSS standard(s). Operation is subject to the following two conditions: (1) this device may not cause interference, and (2) this device must accept any interference, including interference that may cause undesired operation of the device.

This equipment complies with FCC's and IC's RF radiation exposure limits set forth for an uncontrolled environment.. The antenna(s) used for this transmitter must be installed and operated to provide a separation distance of at least 20 cm from all persons and must not be collocated or operating in conjunction with.

Hurtig brugervejledning

Indholdsfortegnelse

Før du starter	s.27
Montering	s.28
Første gang enheden bruges	s.31
Telefon	s.33
Musik	s.34
Internet	s.37
Video	s.39
Fejlfinding	s.40
Generelle oplysninger	s.41

Før du starter

OM DENNE VEJLEDNING

Parrot foretrækker at lægge brugervejledningerne ud online i stedet for at få dem trykt for at begrænse papirforbruget og af hensyn til miljøet. Denne korte guide giver derfor kun de vigtigste anvisninger om, hvordan enheden bruges på en nem måde. Du kan finde yderligere oplysninger under rubrikken Support og downloading på vores hjemmeside www.parrot.com: komplet vejledning, FAQ, undervisningsprogrammer...

Bemærk: iPod og iPhone (i funktionen iPod) kaldes «iPod» i denne vejledning.

ADVARSLER

Funktioner, som kræver længere opmærksomhed, må kun bruges, når bilen er standset. Din egen og de andre trafikanters sikkerhed har fortrinsret frem for telefonopkald, musik eller applikationer med hjælp under kørsel. Vær ansvarlig: Kør forsigtigt og vær opmærksom på dine omgivelser. Parrot frasiger sig ethvert ansvar, hvis du vælger at tilsidesætte denne advarsel.

«Parking Brake» ledningen i ISO kablet til Parrot ASTEROID Smart giver mulighed for at spore, om håndbremsen er trukket eller ikke. Den skal være tilsluttet i overensstemmelse med installationsanvisningerne beskrevet i dette dokument. En ukorrekt installation eller tilslutning kan være farlig og ulovlig i mange stater / lande. Skærmen i førerens synsfelt må under ingen omstændigheder vise videoer, mens bilen kører. Det samme gælder for alle webapplikationer.
Hvis du forsøger at bruge en applikation, der ikke er dedikeret til navigation eller hjælp under kørsel, mens du kører, vil en advarsel blive vist på skærmen. For at se en video på Parrot ASTEROID Smart skærm, skal du parkere bilen et sikkert sted og trække håndbremsen.
Brug Parrot ASTEROID Smart med en fornuftig lydstyrke, således at du altid kan høre støj udefra under kørslen.
Parrot ASTEROID Smart indeholder magneter af typen NdFeB, som kan beskadige genstande, der er følsomme over for magnetiske felter (pacemaker, kreditkort, mekaniske ure m.m.).

OPDATERING

Du kan hente den sidste nye opdatering til produktet på vores websted www.parrot.com under rubrikken Support. Ved hjælp af disse opdateringer kan du drage fordel af nye funktioner og forbedre dit produkts kompatibilitet.

Bemærk: Du kan også hente opdateringer til Parrot ASTEROID Smart, når enheden er forbundet med Internet. Meddelelsesbjælken vil angive, om der findes en ny opdatering.

SD-KORT

Parrot ASTEROID Smart leveres sammen med et SD-kort. SD-kortet giver mulighed for at lagre musik og visse applikationer, der ikke findes direkte på Parrot ASTEROID Tablet. Det er nødvendigt at sætte SD-kortet ind i Parrot ASTEROID Smart for at bruge musikapplikationer og navigationsapplikationer.

Montering

Bemærk: Vi anbefaler, at du kontakter en kvalificeret person for at udføre denne montering, f.eks. en autoriseret installatør fra vores netværk.

SIKKERHEDSANVISNINGER

Sluk motoren, før der udføres enhver form for tilslutning.
Monter aldrig Parrot ASTEROID Smart et sted, hvor den risikerer at kvæste føreren eller en passager i tilfælde af en pludselig opbremsning.
Monter aldrig Parrot ASTEROID Smart et sted, hvor den kan genere kørslen.
Bor aldrig hul i en skillevæg eller i instrumentbrættet uden først at have kontrolleret, hvad der sidder bagved. Pas på aldrig at beskadige en elektronisk komponent eller et kabel.
Hvis du bruger skruerne, skal du sørge for at de ikke kommer i kontakt med et strømforsyningskabel.
Parrot ASTEROID Smart er udelukkende udviklet til at fungere i et køretøj med et batteri på 12 V. Hvis dit køretøj (f.eks.: en lastbil) har et batteri på 24 V, skal der anvendes en negativ booster.
Sørg for at kablerne installeres på afstand af varme zoner (åbninger til varmeanlæg m.m.), bevægelige dele (gearstang m.m.) og at de ikke risikerer at rulle sig rundt om ratstammen eller gearstangen.
Kontroller at bilens udstyr fungerer korrekt efter montering af Parrot ASTEROID Smart.
Monter ikke Parrot ASTEROID Smart eller en af komponenterne et sted, hvor bilens airbags kan blive udløst.
Monter ikke Parrot ASTEROID Smart et fugtigt sted eller et sted, der kan blive meget varmt.
Sørg for en tilstrækkelig fri afstand bagved Parrot ASTEROID Smart for at tillade en spredning af varmen fra enheden.

FØR DU STARTER

Tag den oprindelige autoradio ud af bilen. Denne handling kan kræve udtræksnøgler.
Kontroller, at det er muligt at oprette en forbindelse mellem lydstikkene, strømforsyningen til Parrot ASTEROID Smart og bilens tilslutningsstik ved at sammenligne de to stik. Hvis tilslutningen ikke er mulig, skal du bruge en ISO-adapter for at tilpasse Parrot ASTEROID til bilens særlige tilslutningssystem. Se rubrikken Kompatibilitet med biler på supportsiden til Parrot ASTEROID Smart for at kontrollere, om du har brug for en kabel-adapter.

Sammenlign antennestikket til Parrot ASTEROID Smart og antennestikket i bilen. Hvis det er nødvendigt at bruge en antenneadapter, skal du kontakte en kvalificeret tekniker for yderligere oplysninger.

Bemærk: Hvis antennen er forstærket, har du også mulighed for at strømforsyne den ved hjælp af det ISO-kabel, der leveres sammen med Parrot ASTEROID Smart.

MONTERING MED HOLDER

1. Skru de 4 skruer af for at tage holderen af Parrot ASTEROID Smart.
2. Sæt monteringsholderen på og sæt den fast i kabinen. Det gør du ved at bøje tungerne udad og folde dem 90° (skema A s.7).
3. Monter Parrot ASTEROID Smart og fastgør den med de 4 skruer (skema B s.7).
4. Clips plasticrammen på (skema C s.8)

MONTERING MED SKRUERNE I SIDEN

1. Skru de 4 skruer af for at tage holderen af Parrot ASTEROID Smart.
2. Tag de 2 sidestøtter af (skema D s.8).
3. Placer Parrot ASTEROID Smart således, at hullerne til skruerne er ud for bilens skruehuller.
4. Skru så mange skruer i, som er nødvendige til din bilmodel. Brug udelukkende de medfølgende skruer.

MONTERING AF GPS-DONGLEN

Sæt GPS-donglen fast på en plan overflade i en zone uden forhindringer inde i kabinen. Atermiske forruder og ruder med indlagt antenne kan forringe GPS-modtagelsen og svække nøjagtigheden af oplysninger fra navigationsprogrammer.

Donglens GPS-antenne sidder ved siden, hvor der står «Parrot ASTEROID GPS» og hvor der sidder et stjerneformet logo. Dette logo skal altid være vendt op mod himlen.

Vis din bil har en atermisk forrude, skal GPS-donglen sættes fast på forruden i en ikke atermisk zone. Siden med det stjerneformede logo skal limes på forruden (skema F s.9).

Bemærk: Forrudens ikke atermiske zone afhænger af din bilmodel. Den befinder sig som regel ved bakspejlet.

Hvis din bil ikke har en atermisk forrude, sæt GPS-donglen fast på instrumentbrættet. Siden med det stjerneformede logo skal være synig (skema E s.9).
For at sikre en god fastgørelse af holderen:

- Brug den dobbeltsidede klæbestrimmel.
- Rengør overfladen før holderen limes på.
- Når holderen er sat op, skal du vente i 2 timer, før du håndterer den.

TILSLUTNING AF HÅNDBREMSEKABLET

Håndbremsekablet giver mulighed for at bruge videofunktionen på Parrot ASTEROID Smart, når håndbremsen er trukket. Hvis kablet ikke er forbundet med signalkablet til bilens håndbremse, vil videofunktionen ikke være tilgængelig.

1. Forbind den medfølgende forlængerledning til håndbremsekablet med det grønne kabel på Parrot ASTEROID Smart.
2. Find og afprøv din bils signalkabel til håndbremse. Dette kabel forbinder din håndbremse med indikatoren for håndbremse på instrumentbrættet.

3. Anbring forlængerledningen til håndbremsekablet på Parrot ASTEROID Smart (grøn) et sikkert sted og forbind den med håndbremsens signalkabel ved hjælp af en passende metode.

Advarsel: En ukorrekt tilslutning eller anvendelse af håndbremsekablet er farlig og ulovlig i mange lande.

MONTERING AF BAKKAMERA

Hvis du bruger Parrot ASTEROID Smart sammen med et bakkamera (medfølger ikke), tillader det orange ISO-kabel på Parrot ASTEROID Smart at spore, om din bil kører fremad eller tilbage. Forbind dette kabel med det kabel, der tænder dine baglygter, for at vise bakkameraets videosignal når du bakker.
Forbind ligeledes bakkameraets videokabel med Video CAM stikkene, der sidder bag på Parrot ASTEROID Smart.

MONTERING AF MIKROFON

Vi anbefaler at glide kablet ind i renden bagved dørens gummiliste.
Hvis kablet passerer ovenover pedalerne, skal du sørge for at det sidder godt fast.

Advarsel: Før ikke mikrofonens kabel ind i varmesystemet, ventilationssystemet, klimaanlægget eller foran bilens airbag i siden.

Sørg for, at mikrofonen monteres så tæt på brugerens hoved som muligt. Den ideelle afstand er 60 cm. Mikrofonen skal helst placeres i nærheden af bakspejlet.
Ret mikrofonen mod brugerens mund.

TILSLUTNING AF ISO-KABLET

Forbind bilens lydstik og strømforsyning med stiktilslutningerne på Parrot ASTEROID Smart.

Bemærk: Brug de medfølgende kabelklemmer til at fastgøre kablerne på autoradioen. Sæt en af kabelklemmerne på det sted, der er forudset til det i øverste venstre side bag på autoradioen (Se skema s.4).

Kontroller monteringen. Det gør du ved at tænde og derefter slukke for tændingen i bilen, når Parrot ASTEROID Smart er monteret: Meddelelsen ”Farvel” skal vises på skærmen. Hvis det ikke er tilfældet, skal der byttes om på den røde og gule ledning. Den gule ledning til strømkablet skal være tilsluttet 12V konstant, den røde ledning til 12V eftertænding og den sorte ledning til stel. Dette gøres ganske enkelt ved at bytte om på de to kabelsko på Parrot kabelføringen.

MONTERING AF USB KABLERNE

Forbind USB kablerne med Parrot ASTEROID Smart. Vi anbefaler, at du tilslutter alle kablerne til Parrot ASTEROID Smart, også selv om du ikke nødvendigvis skal bruge dem. Før de relevante stik ud af kortlommen eller handskerummet. For at gøre det, kan det være nødvendigt at bore et hul inde i instrumentbrættet. Undgå så vidt muligt at anvende USB-forlængerledninger på flere meter.
Det USB kabel (1,2m – 2A), som du forbinder med iPod forlængerledningen, skal tilsluttes ved den hvide USB port, der er forudset hertil. Benævnelsen «iPod» er angivet ovenover denne port.
Med henblik på at garantere en optimal modtagelseskvalitet må du ikke tilslutte din 3G-nøgle direkte til Parrot ASTEROID Smart: Brug det medfølgende USB-kabel for at montere den på instrumentbrættet (eller ethvert andet ryddet område).

TYVERISIKRING

Parrot ASTEROID Smart har en aftagelig front for at forhindre tyveri. Parrot ASTEROID Smart kan ikke fungere, når fronten er taget af.
Håndter den aftagelige front forsigtigt. Forcer den ikke, når den sættes på eller tages af.
Opbevar den et sikkert sted beskyttet mod solstråler, høje temperaturer og fugt.
Tag fronten af ved at glide den øverste del af fronten nedad og derefter trække fronten forsigtigt udad (skema G s.10).
Fronten sættes på igen ved først at sætte den nederste magnetiske del på og dernæst trykke den øverste del ind, indtil du hører et klik.

Første gang enheden bruges

VELKOMSTSKÆRM

Når Parrot ASTEROID Smart tænder, får du adgang til velkomstskærmen. Navigationsknapperne sidder i skærmens venstre side.

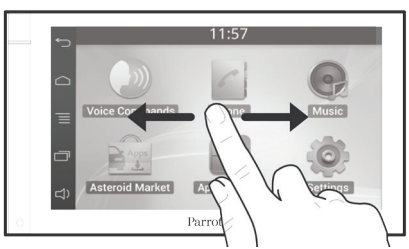

Glid fingeren hen over skærmen mod venstre. Du får mere plads til at tilføje genveje til dine foretrukne **applikationer** eller funktioner.
Rør ved et ikon for at få adgang til den tilsvarende funktion. Rør f.eks. ved ikonet Applikationer. Du får adgang til listen over tilgængelige applikationer på Parrot ASTEROID Smart. Glid fingeren hen over skærmen for at se hele listen over disse applikationer.

For at vende tilbage til forrige menu, tryk på ⮌. For at vende direkte tilbage til velkomstskærmen, tryk på ⌂.

Tryk på ☰ for at få adgang til den kontekstuelle menu, der svarer til den igangværende applikation. Den kontekstuelle menu giver blandt andet mulighed for at få adgang til applikationens ekstra funktioner eller visse indstillinger.

Tryk på tasten ▭ for at vise de sidst anvendte eller igangværende applikationer.

Tryk på tasten 🔊 for at ændre lydstyrke. Få dernæst cursoren til at glide til venstre eller til højre.

TILPASNING AF VELKOMSTSKÆRMEN

Sådan tilføjer du en genvej til en applikation / funktion på velkomstskærmen:

1. Tryk på Applikationer.
2. Tryk i 2 sekunder på ikonet for den applikation, du er interesseret i.
3. Glid ikonet hen på den ønskede plads.

Sådan fjerner du en genvej:

1. Tryk i 2 sekunder på det ikon, du ønsker at slette.
2. Glid ikonet opad mod angivelsen Slet. Når ikonet bliver rødt, kan du slippe det med fingeren.

ÆNDRING AF PARAMETRE

For at ændre Parrot ASTEROID Smart **parametre,** tryk på Applikationer, og dernæst på Parametre. Du kan ligeledes trykke på ☰, og dernæst på **Parametre**.

TILSLUTNING AF EN TELEFON VIA BLUETOOTH

Bemærk: Se siden med kompatibilitet på vores hjemmeside for at undersøge, om din telefon er kompatibel med Parrot ASTEROID Smart og se den tilsvarende fremgangsmåde for parring: www.parrot.com/uk/compatibility.

Hvis det er første gang, du bruger en telefon med Parrot ASTEROID Smart, skal du først parre de to enheder. Når din telefon er blevet parret med Parrot ASTEROID Smart, vil forbindelsen mellem de to enheder blive oprettet automatisk, hver gang der tændes for dem i nærheden af hinanden med aktiveret *Bluetooth*® funktion.

1. I menuen Parametre, tryk på **Trådløs og netværk > Bluetooth.**
2. Aktiver om nødvendigt muligheden **Bluetooth og Muligheder > Identificerbar.**
3. Søg på telefonen efter perifere *Bluetooth* enheder og vælg dernæst ”Parrot ASTEROID Smart”.
4. Fremgangsmåden for parring afhænger derefter af din telefonmodel:
   - Hvis telefonen beder dig om at indtaste en *Bluetooth* PIN-kode, indtast «0000».
   - Hvis Parrot ASTEROID Smart og din telefon viser to koder, skal du kontrollere, om disse koder er identiske og dernæst bekræfte eller afkræfte.
     > Skærlen på Parrot ASTEROID Tablet viser «Parring udført».

Bemærk: På visse telefoner skal du autorisere forbindelsen med Parrot ASTEROID Smart for at tillade automatisk forbindelse. Læs telefonens brugervejledning for yderligere oplysninger.

TILSLUTNING AF TO TELEFONER

For at aktivere funktionen, der tillader tilslutning af 2 telefoner:

1. Tryk på **Telefon**.
2. Tryk på ☰, og derefter på **Bluetooth.**
3. Tryk på **Muligheder.**
4. Aktiver muligheden **dual mode.**

Når der tændes for Parrot ASTEROID Tablet, forsøger den at oprette en forbindelse med alle de parrede telefoner, der

findes i bilen. Hvis der findes mere end 2 parrede telefoner i bilen, opretter den en forbindelse med de 2 telefoner, som har den ældste parring.
Når 2 telefoner er forbundet med Parrot ASTEROID Smart, anses en ene af dem for at være den aktive telefon og den anden for at være den sekundære telefon. I standard svarer den aktive telefon til den telefon, der har den ældste parring med Parrot ASTEROID Smart.

Du har mulighed for at modtage opkald fra den aktive telefon og den sekundære telefon.

Kun telefonlisten i den aktive telefon er tilgængelig på Parrot ASTEROID Smart. Du kan kun foretage opkald med den aktive telefon. Du kan dog let skifte fra den ene til den anden telefon. For at gøre dette:

1. Tryk på **Telefon**.
2. Tryk på ☰, og derefter på Telefon.
3. Vælg den aktive telefon.

SYNKRONISERING AF TELEFONENS TELEFONLISTE

Med de fleste *Bluetooth*-telefoner synkroniseres telefonlisten automatisk med systemets hukommelse. Hver gang du ændrer din telefonliste, starter synkroniseringen igen automatisk ved næste tilslutning.

Advarsel: Det er kun de kontaktpersoner, som er gemt i telefonens hukommelse, der synkroniseres med Parrot ASTEROID Smart. Hvis dine kontaktpersoner er gemt på SIM-kortet, skal de føres over i telefonens hukommelse. Læs telefonens brugervejledning for yderligere oplysninger.
Bemærk: På visse telefoner skal du give tilladelse til, at Parrot ASTEROID Smart får adgang til dine kontaktpersoner for at gennemføre synkroniseringen. Læs telefonens brugervejledning for yderligere oplysninger.

Den automatiske synkronisering er begrænset til 5000 kontaktpersoner (eller telefonnumre) pr. parret telefon.

Telefon

SÅDAN MODTAGER DU ET OPKALD

Et indkommende opkald angives ved en ringetone. Navnet på kontaktpersonen meddeles, hvis nummeret på denne kontaktperson er gemt i telefonlisten på den telefon, der er forbundet med Parrot ASTEROID Smart.

- For at acceptere dette opkald, tryk på tasten ☎ på fjernbetjeningen eller på grønne knap, der vises på skærmen. Tryk dernæst på tasten ✆ på fjernbetjeningen eller på den røde tast på skærmen for at afslutte opkaldet.
- For at afvise dette opkald, tryk på tasten ✆ på fjernbetjeningen eller på røde knap, der vises på skærmen.

SÅDAN FORETAGER DU ET OPKALD VIA STEMMESTYRING

Du kan foretage et opkald direkte med stemmestyring efter synkronisering af din telefons telefonliste. Parrot ASTEROID Tablet genkender automatisk den kontaktperson i din telefonliste, som du vil ringe til.

1. Tryk på tasten for at starte processen med stemmestyring.
   > Parrot ASTEROID Smart beder om navnet på den kontaktperson, du vil ringe til.
2. Sig navnet på den kontaktperson, som du vil ringe til, efterfulgt af type telefonnummer (”**KONTOR**”, ”**MOBIL**” osv.), hvis kontaktpersonen har flere numre.
   > Opkaldet til denne kontaktperson sker automatisk, hvis stemmekommandoen er opfattet korrekt.
   > I modsat fald udsender det håndfrie system en anmodning om bekræftelse. Bekræft ved at sige ”**JA**”, ”**RINGE**” eller ”**RING**”.

Bemærk: Du kan annullere opkaldsproceduren på et vilkårligt tidspunkt trykke på tasten på fjernbetjeningen eller på tasten på skærmen.

SÅDAN RINGER DU TIL EN KONTAKT I TELEFONLISTEN:

1. Tryk på Telefon og dernæst på Kontakter.
2. Tryk på kontakten for at starte opkaldet til standard nummeret eller vælg mellem kontaktpersonens forskellige numre (”**KONTOR**”, ”**MOBIL**” osv.).

Musik

Bemærk: Flere minutters overførsel kan være påkrævet ved den første forbindelse mellem din perifere lydenhed (USB / SD / iPod) og Parrot ASTEROID Smart, især hvis det drejer sig om perifere enheder, som indeholder mange musikfiler. Efter endt overførsel er disse musikstykker tilgængelige ved hjælp af stemmestyring.

SÅDAN BRUGER DU STEMMESTYRINGSFUNKTIONEN TIL MUSIK

Med stemmestyringsfunktionen til musik kan du ved hjælp af stemmestyring vælge de kunstnere eller albums, som du vil lytte til. Denne funktion er til rådighed, hvis du anvender Parrot ASTEROID Smart med en perifer enhed af typen iPod / USB / SD, eller hvis du anvender en musikapplikation, der er kompatibel med denne funktion.

1. Tryk på tasten på fjernbetjenigen eller tryk på **Stemmekommandoer** på skærmen.

2. Sig navnet på den kunstner eller det album, som du vil lytte til, når Parrot ASTEROID Smart beder dig om det.
   > Derefter vises listen over lydkilder forbundet med Parrot ASTEROID Tablet og musikapplikationer kompatible med stemmestyringsfunktionen, som indeholder den kunstner / det album, som du har valgt.

Bemærk: Kontroller navnet på kunstnere og albums i dine musikfilers tags eller mærker (metadata). De kan nemlig være forskellige fra de kunstnere og albums, der vises i titlen på dit musiknummer.

IPOD

1. Forbind din iPod med iPod kablet.
2. Tryk på tasten SOURCE på fjernbetjeningen (eller tryk på Musik på skærmen) og vælg iPod. Du kan også trykke på **Gennemse** for at navigere i indholdet på din iPod.
3. Tryk på musiknummeret for at starte afspilningen.

Bemærk: Tryk på tasten ☰ for at ændre visse indstillinger (lyd, gentagelse, tilfældig).

SD

Du kan bruge følgende SD-kort (med adapter om nødvendigt) sammen med Parrot ASTEROID Smart: SD, micro SD, mini SD, SDHC, mini SDHC, micro SDHC. SD-kortets kapacitet må ikke overskride 32Go.
De musikalske filer på dit SD-kort kan være i format MP3, AAC, WAV, OGG eller WMA.

1. Sæt SD-kortet ind det forudsete sted på skærmens højre side(skema G s.11).
2. Tryk på tasten SOURCE på fjernbetjeningen (eller tryk på **Musik** på skærmen) og vælg SD. Du kan også trykke på **Gennemse** for at navigere i indholdet på dit SD-kort.
3. Tryk på musiknummeret for at starte afspilningen.

Bemærk: Tryk på tasten ☰ for at ændre visse indstillinger (lyd, gentagelse, tilfældig).

USB

Parrot ASTEROID Smart er kompatibel med de fleste USB-nøgler / MP3-afspillere / eksterne hard disks. Der findes ingen begrænsning for USB-nøglens kapacitet. De musikalske filer på din USB-nøgle kan være i format MP3, AAC, WAV, OGG eller WMA.

1. Forbind din USB-enhed med USB-kablet.
2. Tryk på tasten SOURCE på fjernbetjeningen (eller tryk på Musik på skærmen) og vælg USB. Du kan også trykke på Gennemse for at navigere i indholdet på din USB-enhed.
3. Tryk på musiknummeret for at starte afspilningen.

Bemærk: Tryk på tasten ☰ for at ændre visse indstillinger (lyd, gentagelse, tilfældig).

BRUG SAMMEN MED EN BLUETOOTH-LYDAFSPILLER

Bemærk: Parrot ASTEROID Smart giver dig mulighed for at bruge telefonifunktion og lyd-streaming via Bluetooth med 2 forskellige telefoner, uden du behøver at frakoble en af de 2 enheder.

Du kan bruge Parrot ASTEROID Smart for at lytte til musikfiler, som er lagret på en *Bluetooth* lydafspiller, hvis denne understøtter A2DP-profilen (Advanced Audio Distribution Profile). Hvis du bruger lydafspilleren for første gang, skal du først parre den med Parrot ASTEROID Smart. Hvis lydafspilleren allerede er parret med Parrot ASTEROID Smart:

1. Tryk på tasten SOURCE på fjernbetjeningen (eller tryk på Musik på skærmen) og vælg Audio *Bluetooth*.
2. Start afspilningen af et musikstykke på lydafspilleren.

RADIO

Sådan vælger du en radiofrekvens:

1. Tryk på Musik > Radio.
2. Glid cursoren til venstre eller til højre for at vælge en frekvens.

For at se listen over alle tilgængelige stationer, tryk på tasten ☰ og tryk på Ny scan > OK.
For at indlæse en station, tryk på tasten ☰ og vælg dernæst muligheden Føj til favoritter.
For at få adgang til de indlæste stationer, tryk på tasten ☰ og tryk dernæst på Mode > Favoritter.

Bemærk: Du kan indlæse et ubegrænset antal stationer.

BETJENINGER

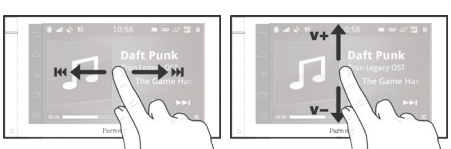

Under afspilning af en musikfil eller radio:

- Tryk på skærmen for at sætte musiknummeret på pause eller afbryde radioens lyd.
- Glid din finger opad for at øge lydstyrken.
- Glid din finger nedad for at mindske lydstyrken.

Under afspilning af en musikfil (med undtagelse af lydkilder forbundet via et jack / jack kabel):

- Glid fingeren til højre for at skifte til det næste musiknummer.
- Glid fingeren til venstre for at vende tilbage til forrige musiknummer.

Bemærk: Hvis du bruger Parrot ASTEROID Smart sammen med en lydkilde forbundet via Bluetooth, er disse betjeninger kun disponible, hvis denne lydkilde understøtter AVRCP profilen (Audio/Video Remote Control Profile).

Internet

Advarsel: Oprettelsen af en forbindelse til Internettet ved hjælp af en 3G/4G-nøgle kræver et abonnement hos en telefonudbyder. Brugen af denne service kan medføre store omkostninger til roaming. Kontroller dit abonnements betingelser, og hold løbende øje med dit forbrug hos din udbyder. Parrot frasiger sig ethvert ansvar vedrørende de tilknyttede omkostninger hertil.

TILSLUTNING MED EN 3G / 4G NØGLE

Bemærk: Se rubrikken Kompatibilitet med Parrot ASTEROID Smart på vores hjemmeside for at kalde listen over 3G / 4G nøgler, som er kompatible med Parrot ASTEROID Smart.

1. Forbind en 3G / 4G nøgle med Parrot ASTEROID Smart via USB-kablet.
   > En pop-up vises.
2. Indtast din PIN-kode og tryk derefter på GODKEND. Sæt kryds ved muligheden Husk, hvis du foretrækker ikke at blive bedt om PIN-koden ved hver start af Parrot ASTEROID Smart.

Bemærk: Du kan ændre denne indstilling på et senere tidspunkt ved at vælge Parametre > Trådløs og netværk > Mobildatanetværk. Vælg din 3G / 4G nøgle blandt de perifere enheder, vælg Glem PIN-kode og derefter Glem.

3. Vælg om nødvendigt din APN (Access Point Name) i den foreslåede liste. Denne oplysning findes i den medfølgende dokumentation til din 3G / 4G nøgle. Hvis din APN ikke står i denne liste, kan du tilføje den ved at vælge Parametre > Trådløs og netværk > Mobildatanetværk.
4. Vælg din 3G / 4G nøgle blandt de perifere enheder.
5. Vælg Adgangspunkt > Andet > Forhåndsdefinerede adgangspunkter.
6. Vent indtil forbindelsen er oprettet. Du kan også trykke på tasten ↩ og navigere i menuerne mens forbindelsen bliver oprettet.

DELING AF 3G TILSLUTNING VIA BLUETOOTH

Hvis du har en telefon, som understøtter profilen *Bluetooth*® DUN (Dial-Up Networking) eller PAN (Personal Area Network), kan du dele din telefons 3G tilslutning via din telefons *Bluetooth*-forbindelse med Parrot ASTEROID Smart.

Bemærk: Se siden med kompatibilitet på vores hjemmeside for at kontrollere, om din telefon tillader deling af 3G tilslutning via Bluetooth og se den tilsvarende fremgangsmåde: www.parrot.com/uk/compatibility.

1. Tillad deling af tilslutning på din telefon. Denne fremgangsmåde er forskellig i forhold til din telefons model.
2. Forbind din telefon med Parrot ASTEROID Smart via *Bluetooth*.
3. På Parrot ASTEROID Smart, vælg Parametre > Trådløs og netværk > Mobildatanetværk.
4. Vælg din APN (Access Point Name) i den foreslåede liste og sæt dernæst kryds ved muligheden Vælg.

DELING AF 3G TILSLUTNING VIA USB

Hvis du har en telefon, der understøtter deling af 3G tilslutning via USB, skal du forbinde din telefon med Parrot ASTEROID Smart ved hjælp af et USB / micro USB kabel (medfølger ikke) for at dele telefonens 3G tilslutning.

Bemærk: Se siden med kompatibilitet på vores hjemmeside for at kontrollere, om din telefon tillader deling af 3G tilslutning via USB og se den tilsvarende fremgangsmåde: www.parrot.com/uk/compatibility.

1. Kontroller, at tastaturet på din telefon er låst og forbind den dernæst med Parrot ASTEROID Smart ved hjælp af et USB / micro-USB kabel. Denne tilslutning tillader ligeledes at oplade din telefons batteri.
2. Vælg om nødvendigt din APN (Access Point Name) i den foreslåede liste og sæt dernæst kryds ved muligheden Vælg. Du kan ændre denne indstilling på et senere tidspunkt ved at vælge Parametre > Trådløs og netværk > Mobildatanetværk > Mobile Access device.
   > En pop-up angiver, at delingen af USB tilslutningen er aktiveret.

Bemærk: Læs telefonens brugervejledning for yderligere oplysninger.

TILSLUTNING VED ET WI-FI NETVÆRK

Hvis din telefon tillader deling af sin 3G tilslutning via Wi-Fi® eller hvis et andet trådløst netværk er disponibelt i nærheden af din bil:

1. I menuen Parametre på Parrot ASTEROID Smart, tryk på Trådløs og netværk > Wi-Fi.
2. Aktiver muligheden Wi-Fi.
3. Tryk på Wi-Fi parametre.
   > Listen over Wi-Fi netværk vises.
4. Vælg Wi-Fi netværket.
5. Indtast om nødvendigt adgangskode.

ANVENDELSE AF APPLIKATIONERNE

Du kan bruge flere typer applikationer sammen med Parrot ASTEROID Smart: musik, GPS og hjælp under kørsel.
De tilgængelige applikationer er forskellige i forhold til brugslandet. Visse applikationer kræver muligvis et abonnement.
Parrot ASTEROID Smart kan multitaske: Den kan bruge flere applikationer samtidigt.
Du kan for eksempel lytte til en Webradio og bruge en applikation med hjælp under kørsel samtidigt.
For yderligere oplysninger om brugen af tilgængelige applikationer, se websiden på ASTEROID Market: www.parrotasteroid.com.

Video

Advarsel: Videofunktionen på Parrot ASTEROID Smart er farlig og ulovlig i mange lande, hvis den bruges under kørsel. Denne funktion er derfor ikke tilgængelig mens bilen kører. For at se en video på Parrot ASTEROID Smart, skal du parkere bilen et sikkert sted og trække håndbremsen.

BAKKAMERA

Hvis din bil er udstyret med et bakkamera, kan du bruge skærmen på Parrot ASTEROID Smart til at se videoflowet fra dette kamera, som en hjælp mens du parkerer bilen i bakgear. Se monteringsskemaet s.4 og afsnittet «Montering af bakkamera» for yderligere oplysninger om bakkameraets tilslutning ved Parrot ASTEROID Smart.
Bakkameraets videoflow vises automatisk på skærmen, når du er i bakgear. Billedet fra dette bakkamera kan se ud til at være spejlvendt.

Bemærk: Du kan til enhver tid trykke på Video switch for at skifte mellem videoen fra bakkameraet og videoen fra en iPod forbundet via et AV / iPod kabel.

AFSPILNING AF EN VIDEO FRA EN EKSTERN KILDE

Du kan vise en video fra en ekstern videokilde på Parrot ASTEROID Smart.
Forbind din videokilde med Parrot ASTEROID Smart ved hjælp af et AV kabel (medfølger ikke) (skema s.4).

1. Tryk på Applikationer > Videoindgang.
2. Start afspilningen af en video på din kilde.

Bemærk: Du kan til enhver tid trykke på Video switch for at skifte mellem videoen fra bakkameraet og videoen fra en ekstern kilde forbundet via et AV / iPod kabel.

AFSPILNING AF VIDEOFILER PÅ ET SD-KORT

Du kan afspille videofiler på Parrot ASTEROID Smart, som er lagret på et SD-kort. Videofilerne på SD-kortet kan være i format MP2, MP4, H263, H264, WMV og SPARK.

1. Sæt SD-kortet ind det sted, der er forudset til det bag på den aftagelige front (skema s.5).
2. Tryk på Applikationer > Galleri.
3. Vælg videoen ved at trykke på det tilsvarende ikon.

ANVENDELSE AF EN SKÆRM TILSLUTTET VED VIDEOUDGANGEN

Video-udgangene giver mulighed for at tilslutte en skærm til passagererne på bagsædet, så de kan se videoer lagret på SD-kortet. Se monteringsskemaet s.4 for yderligere oplysninger om tilslutning af en skærm til passagererne på bagsædet ved Parrot ASTEROID Smart.

Advarsel: Monter aldrig skærmen et sted, hvor føreren kan se videoerne under kørsel.

Fejlfinding

FØR DU STARTER

Kontroller, at meddelelsen “Farvel” vises på skærmen i Parrot ASTEROID Smart, når du slukker for bilens motor. Se afsnittet Kontrol af monteringen for yderligere oplysninger.
Nulstil enheden. For at gøre dette skal du fjerne fronten og derefter bruge en kuglepen eller en anden genstand og trykke på tasten Reset. Hold knappen Reset inde i 3 sekunder (skema s.5). Du kan ligeledes genoprette de oprindelige parametre ved at vælge Parametre > Avancerede parametre > Fortrolighed > Genopret fabriksværdier.
Kontroller, at du har den seneste opdatering på Parrot ASTEROID Smart. Det gør du ved at vælge Parametre > Apropos > Version. Sammenlign versionens nummer med det, der står på supportsiden til Parrot ASTEROID Smart.

Bemærk: Du kan også hente opdateringer til Parrot ASTEROID Smart, når enheden er forbundet med Internet. Meddelelsesbjælken vil angive, om der findes en ny opdatering.

PROBLEMER MED TELEFONFUNKTIONEN

Kontroller din telefons kompatibilitet med Parrot ASTEROID Smart. Det gør du ved at se siden med kompatibilitet på vores hjemmeside: www.parrot.com/uk/compatibility.

Hvis din telefon står angivet som kompatibel, og din Parrot ASTEROID Smart allerede har den seneste opdatering, skal du slette parringen mellem de to apparater på Parrot ASTEROID Smart og din telefon, genstarte de to enheder og derefter genoprette forbindelsen mellem de to enheder.

PROBLEMER MED MUSIKFUNKTIONEN

Nulstil din iPod / iPhone, før du forbinder den med Parrot ASTEROID Smart igen. For at nulstille en iPod / iPhone (denne procedure sletter ikke nogen data) skal du gøre følgende:

- iPod: Tryk på Menu og på den midterste knap samtidigt, indtil iPod’en genstartes.
- iPhone/iPod touch: Tryk på knappen On/Off og knappen Home samtidigt, indtil din iPhone genstartes. Du må ikke røre skærmen, når meddelelsen “Lad fingeren glide for at slukke“ vises.

Der kan opstå visse problemer, hvis den perifere enhed allerede er tilsluttet ved Parrot ASTEROID Smart, når du drejer nøglen i tændingen. Prøv igen ved at tilslutte den perifere enhed, efter at du har drejet nøglen i tændingen.

FOR YDERLIGERE OPLYSNINGER

Se supportsiden til Parrot ASTEROID Smart på vores hjemmeside www.parrot.com.

Generelle oplysninger

GARANTI

Med forbehold af den lovbestemte garanti, garanterer PARROT kontraktligt produktet i en periode på 12 måneder fra forbrugerens oprindelige købsdato (undtagen sliddele som garanteres i 6 måneder) mod materialefejl og fabrikationsfejl ved præsentation af beviset for køb (dato, sted, produktets serienummer) for forhandleren eller Parrot. I løbet af den kontraktlige garantis varighed skal det fejlbehæftede produkt returneres i sin oprindelige emballage til forhandlerens kundeservice. Efter at have undersøgt produktet vil Parrot efter eget valg enten udskifte produktet eller udstede et tilgodehavende med udelukkelse af enhver anden godtgørelse.
Garantien dækker ikke opdatering af software indbefattet i Parrot produkter med *Bluetooth*® mobiltelefoner beregnet til regnskabsføring, indhentning af data, udvendig beskadigelse af produktet på grund af normal brug af produktet, enhver beskadigelse forårsaget af et uheld, en unormal brug eller en ikke autoriseret brug af produktet, et ikke Parrot produkt. Parrot er ikke ansvarlig for opbevaring, tab eller beskadigelse af data under transport eller reparation.
Et produkt, der viser sig ikke at være fejlbehæftet, vil blive returneret til afsenderen, som vil få tilsendt en regning for udgifter til behandling, kontrol og transport.

ÆNDRINGER

Forklaringerne og specifikationerne i denne guide er kun vejledende og kan blive ændret uden forudgående varsel. De anses for at være korrekte på det tidspunkt, hvor de bliver trykt. Denne guide er blevet udarbejdet med største omhu i den hensigt at give dig den mest nøjagtige information.
Parrot kan dog ikke drages til ansvar for konsekvenserne af fejl eller udeladelser i denne guide, eller for beskadigelser eller utilsigtet tab af data, som direkte eller indirekte er et resultat af brugen af informationen heri. Parrot forbeholder sig ret til at ændre eller forbedre produktets design eller brugervejledningen uden nogen form for begrænsning og uden forpligtigelse til at underrette brugerne herom.
Da vi konstant bestræber os på at opgradere og forbedre vores produkter, kan det produkt, du har købt, være lidt forskellig fra den model, der er beskrevet i denne guide. Hvis det er tilfældet, kan der fås en senere udgave af denne guide i elektronisk format på Parrots website www.parrot.com.

KORREKT AFFALDSBORTSKAFFELSE AF DETTE PRODUKT(ELEKTRISK OG ELEKTRONISK UDSTYR)

Til dette formål har alle kommuner etableret indsamlingsordninger, hvor affald af elektrisk og elektro-nisk udstyr gratis kan afleveres af borgerne på genbrugsstationer eller andre indsamlingssteder eller hentes direkte fra husholdningerne.
Nærmere information skal indhentes hos kommunens tekniske forvaltning.Brugere af elektrisk og elektronisk udstyr må ikke bortskaffe affald af elektrisk og elektronisk udstyr sammen med husholdningsaffald. Brugere skal benytte de kommunale indsamlingsordninger for at mindske den miljømæssige belastning i forbindelse med bortskaffelse af affald af elektrisk og elek-tronisk udstyr og øge mulighederne for genbrug, genanvendelse og nyttiggørelse af affald af elektrisk og elektronisk udstyr.

OVERENSSTEMMELSESERKLÆRING

Parrot SA, 174 quai de Jemmapes, 75010 Paris, Frankrig, erklærer under sit unikke ansvar, at produktet beskrevet i nærværende brugervejledning er i overensstemmelse med de tekniske standarder EN300328 (v1.8.0), EN301489-1/-17 (v2.1.1), EN300220-2 (V2.3.1), EN300440, EN60950-1: 04/2006 / A11: 2009 / A1: 2010 / A2: 2011, EN 60065: 05/2002 / A1: 05/2006 / A11: 2008 / A2: 2010 iht. bestemmelserne i R&TTE direktivet 1999/5/EF, samt kravene i EMC-direktivet 2004/108/EF, lavspændingsdirektivet 2006/95/EF samt direktivet 72/245/EØF om radiostøjdæmpning af køretøjer som ændret med direktivet 2009/19/EF.

«Made for iPod / iPhone» betyder, at et elektronisk tilbehør er blevet specielt designet til at kunne forbindes henholdsvist med en iPod eller en iPhone og at fabrikanten attesterer, at det lever op til Apples standarder. Apple afviser ethvert ansvar i forbindelse med disse tilbehørsdeles virkemåde eller deres overensstemmelse med gældende forskrifter og sikkerhedsstandarder.

iPod, iPod Touch og iPhone er varemærker, som tilhører Apple, Inc. og er registreret i USA og andre lande.

Wi-Fi er et registreret varemærke af Wi-Fi Alliance.

Alle de andre handelsmærker eller registrerede varemærker nævnt i nærværende dokument er beskyttet med Copyright og er deres respektive ejeres ejendom.

Navnet ”Gracenote”, logoet Gracenote, det grafiske design Gracenote, benævnelsen ”Powered by Gracenote” er mærker eller registrerede varemærker af Gracenote i USA og /eller andre lande.

Hurtigstartguide

Sammendrag

Før du går i gang	s.43
Montering	s.44
Første gangs bruk	s.47
Telefon	s.49
Musikk	s.50
Internett	s.52
Video	s.54
I tilfelle av problemer	s.55
Generell informasjon	s.56

Før du går i gang

ANGÅENDE DENNE VEILEDNINGEN

For å begrense papirforbruket, i samsvar med vårt formål om å utvise ansvar og respekt for miljøet, foretrekker Parrot å gjøre brukerveiledningene tilgjengelige online snarere enn å trykke dem. Denne forenklede veiledningen begrenser seg imidlertid til å gi deg de grunnleggende instruksjonene som gjør det mulig å bruke apparatet på en enkel måte. Du finner mer informasjon i delen Support og nedlastinger på vår webside www.parrot.com: Komplett bruksanvisning, Ofte stilte spørsmål, veiledninger...

Merk: iPod og iPhone (i modusen iPod) vil bli betegnet som «iPod» i denne håndboka.

ADVARSLER

Funksjonene som krever lengre tids oppmerksomhet må kun benyttes når kjøretøyet står stille. Din og andre trafikanters sikkerhet har forrang over telefonsamtaler, musikken og kjøreassistanseprogrammene. Vær ansvarlig: Kjør forsiktig, og ta hensyn til dine omgivelser. Parrot fraskriver seg ethvert ansvar dersom du velger å ignorere denne advarselen.

Ledningen «Parking Brake» på ISO-kabelen til Parrot ASTEROID Smart gjør det mulig å finne ut om håndbremsen er koblet til eller ei. Den må kobles til i overensstemmelse med monteringsinstruksjonene som er beskrevet i dette dokumentet. All feilaktig montering eller tilkobling kan være farlig og ulovlig i en rekke stater/land. Skjermen i bilførerens synsfelt må under ingen omstendigheter avspille videoer mens kjøretøyet er i bevegelse. Det samme gjelder for ethvert webprogram.

Hvis du prøver å bruke et program som ikke er beregnet til navigering eller kjøreassistanse mens du kjører, vil det vises en advarsel på skjermen. For å se en video på skjermen til Parrot ASTEROID Smart, sørg for at kjøretøyet står stille på et sikkert sted og at håndbremsen er koblet til.

Bruk Parrot ASTEROID Smart med et fornuftig lydnivå, slik at du til enhver tid kan høre lyder utenfor under kjøringen.

Parrot ASTEROID Smart inneholder magneter av typen NdFeB som kan skade gjenstander som er følsomme overfor magnetfelt (pacemakere, kredittkort, mekaniske klokker osv.).

OPPDATERING

Last ned gratis den siste oppdateringen av produktet ditt på nettsiden vår, www.parrot.com, under avsnittet Support. Disse oppdateringene gjør at du kan dra nytte av nye funksjonaliteter og forbedre kompatibiliteten til apparatet ditt.
Merk: Du kan også laste ned oppdateringene til din Parrot ASTEROID Smart når denne er koblet til Internett. Varslingslinjen indikerer når en oppdatering er tilgjengelig.

SD-KORT

Det medfølger et SD-kort med Parrot ASTEROID Smart. Det gjør det mulig å lagre musikk og enkelte programmer som ikke direkte finnes på Parrot ASTEROID Smart. Det er nødvendig å sette inn et SD-kort i Parrot ASTEROID Smart for å bruke musikkprogrammene på forespørsel («on demand») og navigasjonsprogrammene.

Montering

Merk: Vi anbefaler at du kontakter en fagperson til denne monteringen, gjerne en i vårt nettverk av godkjente montører.

SIKKERHETSINSTRUKSJONER

Slå av motoren før du foretar monteringen.
Aldri monter Parrot ASTEROID Smart på et sted hvor den risikerer å skade sjåføren eller en passasjer i tilfelle av bråstans.
Aldri monter Parrot ASTEROID Smart på et sted hvor den kan sjenere kjøringen.
Aldri lag hull i en skillevegg eller instrumentbordet uten på forhånd å kontrollere hva som befinner seg på baksiden. Forsikre deg om at du aldri skader en elektronisk komponent eller en ledning.
Hvis du bruker skruer, så forsikre deg om at de ikke kommer i kontakt med en strømledning.
Parrot ASTEROID Smart er kun beregnet til å fungere på et kjøretøy med et 12 V batteri. Hvis ditt kjøretøy (f.eks.: lastebil) har et 24 V batteri, er det nødvendig å bruke et spenningsreduksjonsapparat.
Forsikre deg om at ledningene er montert på avstand fra varme områder (varmluftutganger...), bevegeligere deler (girspake...) og at de ikke risikerer å vikle seg rundt rattakselen eller girspaken.
Kontroller at bilens utstyr fungerer korrekt etter monteringen av Parrot ASTEROID Smart.
Ikke monter Parrot ASTEROID Smart eller en av dens deler på et sted hvor en av kjøretøyets airbager kan foldes ut.
Ikke monter Parrot ASTEROID Smart på et fuktig sted eller et sted utsatt for høye temperaturer.
La det være tilstrekkelig plass bak Parrot ASTEROID Smart til at varmen kan slippe ut.

FØR DU GÅR I GANG

Ta ut den opprinnelige bilradioen fra kjøretøyet. Denne handlingen kan kreve bruk av uttrekksnøkler.
Kontroller om du kan få forbindelse mellom lyd- og strømkontaktene til Parrot ASTEROID Smart og kjøretøyets kontakter ved å sammenligne de to kontaktene. Hvis dette er umulig, må du bruke en ISO-adapter for å tilpasse Parrot ASTEROID Smart til kjøretøyets spesifikke kontakter. Se avsnittet om kompatibilitet med kjøretøyer på supportsiden til Parrot ASTEROID Smart for å kontrollere om du trenger en kabeladapter.
Sammenlign antennekontakten til Parrot ASTEROID Smart og den som tilhører

kjøretøyet. Hvis det er nødvendig å bruke en antenneadapter, så kontakt en bilekspert for nærmere informasjon.

Merk: Hvis antennen din er forsterket, har du muligheten til å tilføre den strøm via ISO-kabelen som følger med sammen med din Parrot ASTEROID Smart.

MONTERING MED HOLDERNE

1. Skru ut de fire skruene for å ta av holderen til Parrot ASTEROID Smart.
2. Sett inn holderen og fest den i kabinen. For å gjøre dette, spre klaffene utover ved å bøye dem 90° (skjema A s. 7).
3. Monter Parrot ASTEROID Smart og fest de fire skruene (skjema B s. 7).
4. Klips på plastrammen (skjema C s. 8)

MONTERING MED SIDESKRUENE

1. Skru ut de fire skruene for å ta av holderen til Parrot ASTEROID Smart.
2. Ta av de to sideholderne (skjema D s. 8).
3. Plasser Parrot ASTEROID Smart slik at skruehullene er på linje med bilens skruehuller.
4. Skru fast så mange skruer som nødvendig avhengig av bilmodell. Bruk kun skruene som medfølger.

MONTERING AV GPS-DONGEL

Fest GPS-dongelen på en jevn overflate, i et område uten forhindringer inne i kabinen. Oppvarmede frontruter og vinduer med innlagt antenne kan påvirke GPS-mottakelsen og redusere påliteligheten til informasjonen fra navigasjonsprogrammene.

Dongelens GPS-antenne befinner seg på siden hvor det står skrevet «Parrot ASTEROID GPS» og hvor logoen i form av en stjerne står. Denne logoen må alltid være rettet mot himmelen.

Dersom kjøretøyet har oppvarmede frontruter, så fest GPS-dongelen på frontruten på høyde med det ikke-oppvarmede området. Siden hvor stjernelogoen befinner seg må festes til frontruten (skjema F s. 9).

Merk: Det ikke-oppvarmede området på frontruten avhenger av bilmodell. Vanligvis befinner det seg på høyde med vindusviskerne.

Hvis kjøretøyet ditt ikke har oppvarmet frontrute, så fest GPS-dongelen på instrumentbordet. Siden hvor stjernelogoen står må være synlig (skjema S s. 9).
Slik sikrer du at holderen sitter godt fast:

- Bruk den medfølgende dobbeltsidige tapen;
- rengjør overflaten på monteringssiden før du limer fast holderen;
- etter at holderen er festet, så vent i omlag 2 timer uten å røre den.

TILKOBLING AV HÅNDBREMSEKABELEN

Håndbremsekabelen gjør det mulig å bruke videofunksjonen eller enkelte andre programmer til Parrot ASTEROID Smart når håndbremsen er på. Hvis denne kabelen ikke er koblet til signalkabelen til håndbremsen på bilen din, vil videofunksjonen ikke være mulig.

1. Koble det medfølgende forlengelsesstykket til håndbremsekabelen til den grønne kabelen på Parrot ASTEROID Smart.
2. Lokaliser og test signalkabelen til håndbremsen på kjøretøyet ditt. Denne kabelen kobler håndbremsen til varsellampen for håndbremse på instrumentbordet.

3. Plasser forlengelsesstykket til håndbremsekabelen til Parrot ASTEROID Smart (grønn) på et sikkert sted, og koble den til kjøretøyets signalkabel for håndbremsen ved bruk av en egnet metode.

Advarsel: En feilaktig tilkobling eller bruk av håndbremsekabelen er farlig i ulovlig under en lang rekke omstendigheter.

MONTERING AV ET RYGGEKAMERA

Hvis du bruker Parrot ASTEROID Smart med et ryggekamera (medfølger ikke), gjør den oransje kabelen på ISO-kabelen til Parrot ASTEROID Smart det mulig å oppdage om kjøretøyet kjører framover eller rygger. Koble denne kabelen til den hvor spenningen gjør det mulig å tenne baklysene dine for å vise videosignalet til ryggekameraet når du rygger.
Koble likedan videokabelen til ryggekameraet til Video CAM-kontaktene som befinner seg bak Parrot ASTEROID Smart.

MONTERING AV MIKROFONEN

Vi anbefaler at du fører ledningen i rennen bak sammenføyningen til bildøren.
Hvis ledningen går over pedalene, så forsikre deg om at den er godt festet.
Advarsel: Ikke før mikrofonkabelen inn i varme-, ventilasjons- eller klimaanleggsystemene eller foran sideairbagene.

Sørg for at mikrofonen er montert så nærme brukerens hode som mulig. Den ideelle avstanden er 60 cm. Det anbefales å montere mikrofonen nærme bakspeilet.
Rett mikrofonen mot brukerens munn.

TILKOBLING AV ISO-KABELEN

Forbind kjøretøyets lydkontakter og strømkontakter med kontaktene til Parrot ASTEROID Smart.

Merk: Bruk de medfølgende klemskruene for å sikre at kablene er godt festet til bilradioen. Sett inn en av klemskruene på plassen som er beregnet til dette, øverst til venstre på baksiden av bilradioen (se skjema s. 4).

Kontroller monteringen din. For å gjøre dette, tenn og deretter avbryt kontakten til kjøretøyet når Parrot ASTEROID Smart er montert: Meldingen «Farvel» skal nå vises på skjermen. Dersom dette ikke skjer, må du bytte om plasseringene på den røde og gule ledningen. Den gule ledningen til strømkabelen skal altså være koblet til 12 V permanent, den røde ledningen til 12 V tenning og den svarte ledningen til jordforbindelsen.
Dette gjøres ganske enkelt ved å bytte om de to kabelskoene på kabelsystemet til Parrot.

MONTERING AV USB-KABLENE

Koble USB-kablene til Parrot ASTEROID Smart. Vi anbefaler deg å koble til alle kablene til Parrot ASTEROID Smart, selv om du ikke nødvendigvis har tenkt å bruke dem. Før de tilsvarende kontaktene til et egnet sted som midtkonsollen eller hanskerommet. Det kan kreve at det lages et hull i instrumentbordet. Unngå så vidt mulig bruk av flere meter lange USB-skjøteledninger.
USB-kabelen (1,2 m - 2 A) som du kobler iPod-skjøteledningen til, må absolutt kobles til den hvite USB-porten som er beregnet til dette. Det står «iPod» over denne.
For å sikre en optimal mottakskvalitet, anbefaler vi at du ikke kobler ditt 3G USB-modem direkte til Parrot ASTEROID Smart: Bruk en USB-kabel for å montere den på instrumentbordet (eller et annet utildekt sted).

TYVERISIKRING

Den avtakbare fronten kan fjernes fra Parrot ASTEROID Smart for å forebygge tyveri. Parrot ASTEROID Smart kan ikke fungere når denne fronten er fjernet.
Håndter den avtakbare fronten med forsiktighet. Ikke bruk mye krefter ved montering eller fjerning av den. Oppbevar den på et sikkert sted, beskyttet mot direkte sollys, høye temperaturer og fuktighet.
For å ta av fronten, skyv den øverste delen av fronten nedover, og trekk den deretter forsiktig utover (skjema G s. 10).
For å sette fronten tilbake på plass, plasser først den magnetiske innsiden, og trykk deretter inn den øverste delen inntil du hører et klikk.

Første gang den brukes

VELKOMSTSKJERM

Når Parrot ASTEROID Smart tennes, kommer du til velkomstskjermen Navigeringsknappene befinner seg på venstre side av skjermen.

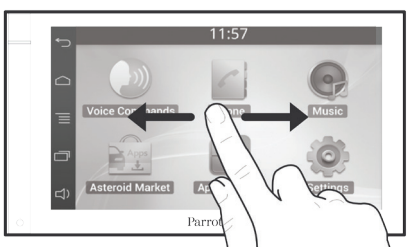

La fingeren din gli over skjermen mot venstre. Du vil da finne mer plass hvor du kan legge til snarveier til favorittprogrammene eller -funksjonene dine.
Berør et ikon for å få tilgang til den tilsvarende funksjonen. Berør for eksempel ikonet Programmer. Så får du tilgang til listen over programmene som er tilgjengelige på din Parrot ASTEROID Smart. La fingeren din gli over skjermen for å bla gjennom listen over programmer.

For å gå tilbake til forrige meny, trykk på ⮌. For å gå rett tilbake til velkomstskjermen, trykk på ⌂.

Trykk på ☰ for å komme til pop up-menyen som svarer til det aktuelle programmet. Pop up-menyen gjør det især mulig for deg å få tilgang til programmets tilleggsfunksjoner eller å endre visse innstillinger.

Trykk på knappen ⧉ for å vise de siste programmene som har blitt brukt eller som er i bruk.

Trykk på knappen 🔊 for å justere volumet. Skyv deretter markøren mot venstre eller mot høyre.

GJØRE VELKOMSTSKJERMEN PERSONLIG

Slik legger du til en snarvei til et program / en funksjon på velkomstskjermen:

1. Trykk på Programmer.
2. Trykk i 2 sekunder på ikonet for programmet som du er interessert i.
3. Før ikonet med fingeren til den ønskede plasseringen.

Slik fjerner du en snarvei:

1. Trykk i 2 sekunder på ikonet som du ønsker å ta bort.
2. Før det med fingeren oppover, på høyde med angivelsen Fjerne. Når ikonet blir rødt, kan du ta bort fingeren.

ENDRE INNSTILLINGENE

For å endre innstillingene til Parrot ASTEROID Smart, trykk på Programmer og deretter på Innstillinger. Du kan også trykke på ☰, og deretter på Innstillinger.

KOBLE TIL EN TELEFON VIA BLUETOOTH

Merk: Se kompatibilitetssiden på nettsiden vår for å kontrollere om telefonen din er kompatibel med Parrot ASTEROID Smart, og se den tilsvarende prosedyren for paring: www.parrot.com/uk/compatibility.

Dersom det er første gang du bruker en telefon sammen med Parrot ASTEROID Tablet, må du først pare de to apparatene. Når telefonen er paret med Parrot ASTEROID Smart, vil forbindelsen mellom de to apparatene skje automatisk så snart de to apparatene er tent og i nærheten av hverandre, med funksjonen *Bluetooth*® aktivert.

1. I menyen Innstillinger trykker du på Trådløst og nettverk > *Bluetooth*.
2. Aktiver om nødvendig alternativene *Bluetooth* og Alternativer > Identifiserbar.
3. Fra telefonen søker du etter *Bluetooth*®-enheter og velger deretter «Parrot ASTEROID Smart».
4. Paringsprosedyren avhenger altså av din telefonmodell:
   - Hvis telefonen ber deg skrive inn PIN-koden for *Bluetooth*, så skriv inn «0000».
   - Hvis Parrot ASTEROID Smart og telefonen viser to koder, så kontroller om kodene er identiske, og deretter bekreft eller annuller. > Skjermen Parrot ASTEROID Smart viser «Paring gjennomført».

Merk: På visse telefoner må du godkjenne tilkoblingen til Parrot ASTEROID Smart for å tillate den automatiske tilkoblingen. Se i brukerveiledningen til telefonen for mer informasjon.

KOBLE TIL TO TELEFONER

Slik aktiverer du funksjonen som gjør det mulig å koble til to telefoner:

1. Trykk på Telefon.
2. Trykk på ☰, og deretter på *Bluetooth*.
3. Trykk på Alternativer.
4. Aktiver alternativet dual mode.

Når Parrot ASTEROID Smart tennes, vil den forsøke å etablere tilkoblingen med alle parede telefoner som befinner seg i bilen. Hvis mer enn to parede telefoner befinner seg i bilen, etablerer den tilkoblingen med de to telefonene som har den eldste paringen.
Når to telefoner er koblet til Parrot ASTEROID Smart, betraktes den ene som aktiv telefon, den andre som sekundær telefon. Som standard svarer den aktive telefonen til den telefonen hvor paringen med Parrot ASTEROID Smart er eldst.
Du har muligheten for å motta anrop fra den aktive telefonen og den sekundære telefonen.
Det er bare telefonlisten til den aktive telefonen som er tilgjengelig på Parrot ASTEROID Smart. Du kan bare foreta anrop fra den aktive telefonen. Du kan imidlertid lett skifte fra en tilkoblet telefon til en annen. Slik går du fram:

1. Trykk på Telefon.
2. Trykk på ☰, og deretter på Telefon.
3. Velg den aktive telefonen.

SYNKRONISERE TELEFONENS ADRESSELISTE

Med de fleste *Bluetooth*-telefoner blir adresselisten automatisk synkronisert med systemets minne. Hver gang du endrer adresselisten din, vil synkroniseringen sette i gang igjen automatisk ved neste tilkobling.
Advarsel: Kun kontaktene som er registrert i telefonens minne blir synkronisert med Parrot ASTEROID Smart. Hvis kontaktene dine er registrert i minnet på SIM-kortet, så overfør dem til telefonens minne. Se i brukerveiledningen til telefonen for mer informasjon.

Merk: På visse telefoner må du godkjenne tilgang fra Parrot ASTEROID Smart til kontaktene dine for å tillate synkroniseringen. Se i brukerveiledningen til telefonen for mer informasjon.

Den automatiske synkroniseringen er begrenset til 5000 kontakter (eller telefonnumre) per paret telefon.

Telefon

MOTTA ET ANROP

Et innkommende anrop angis med en ringetone. Navnet på kontakten uttales dersom nummeret til kontakten er registrert i adresselisten på telefonen som er forbundet til din Parrot ASTEROID Smart.

- For å ta imot dette anropet, trykker du på knappen ☎ på fjernkontrollen eller på den grønne knappen som vises på skjermen. Trykk deretter på knappen ✆ på fjernkontrollen eller på den røde knappen på skjermen for å avslutte anropet.
- For å avvise dette anropet, trykker du på knappen ✆ på fjernkontrollen eller på den røde knappen som vises på skjermen.

FORETA ET ANROP VED HJELP AV STEMMEGJENKJENNING

Du kan innlede et anrop ved hjelp av stemmegjenkjenning etter synkronisering av adresselisten på telefonen din. Parrot ASTEROID Smart gjenkjenner automatisk kontakten i adresselisten din som du ønsker å ringe til.

- 1.Trykk på knappen for å starte prosessen med stemmegjenkjenning.
  > Parrot ASTEROID Smart spør deg om navnet på kontakten som du ønsker å ringe til.
- Si navnet på kontakten etterfulgt av nummertypen («**ARBEID**», «**MOBIL**»...) hvis flere nummer er tilknyttet denne kontakten.
  > Anropet starter automatisk hvis stemmekommandoen har blitt riktig forstått.
  > I motsatt fall utsender håndfrisystemet en bekreftelsesmelding. Bekreft ved å si «**JA**», «**RING OPP**» eller «**RINGE OPP**».

Merk: Du kan når som helst trykke på knappen på fjernkontrollen eller på knappen på skjermen for å annullere anropsprosessen.

RINGE OPP EN KONTAKT FRA LISTEN

1. Trykk på Telefon og deretter på Kontakter.
2. Trykk på kontakten for å starte anropet til nummeret som er valgt som standard, eller velg blant de forskjellige numrene til kontakten («**KONTOR**», «**MOBIL**»...).

Musikk

Merk: Lastingen kan ta flere minutter ved den første tilkoblingen av din lydenhet (USB/SD/iPad) til Parrot ASTEROID Smart, især dersom lydenheten inneholder en stor mengde musikkfiler. Denne lastetiden lar lydfilene bli tilgjengelige via stemmegjenkjenning.

BRUKE FUNKSJONEN STEMMEGJENKJENNING AV MUSIKK

Funksjonen stemmegjenkjenning av musikk gjør det mulig via stemmegjenkjenning å velge hvilke artister eller album du vil høre. Denne funksjonen er tilgjengelig hvis du bruker Parrot ASTEROID Smart sammen med iPod/USB/SD, eller hvis du bruker et musikkprogram som er kompatibelt med denne funksjonen

1. Trykk på knappen på fjernkontrollen, eller trykk på Stemmekommandoer på skjermen.
2. Uttal navnet på artisten eller albumet som du vil lytte til når Parrot ASTEROID Smart ber deg om det.
   > Listen over lydkilder som er koblet til Parrot ASTEROID Smart og musikkprogrammene som er kompatible med funksjonen stemmegjenkjenning, og som inneholder artisten/albumet som du har valgt, vises.

Merk: Kontroller navnene på artistene og albumene i taggene (metadataen) til musikkfilene. Disse kan være annerledes enn de som vises i titlene på musikkfilene.

IPOD

1. Koble iPoden din til iPod-kabelen.
2. Trykk på knappen SOURCE på fjernkontrollen, (eller trykk på Musikk på skjermen) og velg iPod. Du kan også trykke på Bla gjennom for å navigere i innholdet på iPoden din.
3. Trykk på stykket for å starte avspillingen.

Merk: Trykk på knappen for å endre visse justeringer (lyd, gjentakelse, tilfeldig rekkefølge).

SD

Du kan bruke de følgende SD-kortene (med adapter, om nødvendig) sammen med Parrot ASTEROID Smart: SD, mikro-SD, mini-SD, SDHC, mini-SDHC, mikro-SDHC. Kapasiteten på SD-kortet må ikke overstige 32 GB. Musikkfilene på SD-kortet kan være i formatene MP3, AAC, WAV, OGG eller WMA.

1. Sett inn SD-kortet i plassen som er beregnet til dette, på høyre side av skjermen (skjema G s. 11).
2. Trykk på knappen SOURCE på fjernkontrollen, (eller trykk på Musikk på skjermen) og velg SD. Du kan også trykke på Bla gjennom for å navigere i innholdet på SD-kortet ditt.
3. Trykk på stykket for å starte avspillingen.

Merk: Trykk på knappen ☰ for å endre visse justeringer (lyd, gjentakelse, tilfeldig rekkefølge).

USB

Parrot ASTEROID Smart er kompatibel med de fleste USB-nøkler/MP3-spillere/eksterne harddisker. Det er ingen begrensninger i forhold til kapasiteten til USB-nøklene. Musikkfilene på USB-nøkkelen kan være i formatene MP3, AAC, WAV, OGG eller WMA.

1. Koble USB-enheten din til USB-kabelen.
2. Trykk på knappen SOURCE på fjernkontrollen, (eller trykk på Musikk på skjermen), og velg USB. Du kan også trykke på Bla gjennom for å navigere i innholdet på USB-enheten din.
3. Trykk på stykket for å starte avspillingen.

Merk: Trykk på knappen ☰ for å endre visse justeringer (lyd, gjentakelse, tilfeldig rekkefølge).

BRUK MED EN BLUETOOTH-LYDAVSPILLER

Merk: Parrot ASTEROID Smart gjør det mulig for deg å bruke telefonfunksjonen og lydstreaming via Bluetooth med to forskjellige telefoner, uten å måtte koble fra det ene av de to apparatene.

Du kan bruke Parrot ASTEROID Smart til å lytte til musikkfiler som er lagret på en *Bluetooth*-lydavspiller dersom denne støtter A2DP (Advanced Audio Distribution Profile). Hvis du bruker lydavspilleren for første gang, må du først pare den til din Parrot ASTEROID Smart. Hvis lydavspilleren allerede er paret til Parrot ASTEROID Smart:

1. Trykk på knappen SOURCE på fjernkontrollen, (eller trykk på Musikk på skjermen), og velg *Bluetooth*-lyd.
2. Start avspillingen av en musikkfil på lydavspilleren.

RADIO

Slik velger du en frekvens:

1. Trykk på Musikk > Radio.
2. Før markøren mot venstre eller mot høyre for å velge en frekvens.

For å få en liste over samtlige tilgjengelige stasjoner, trykk på knappen ☰, og trykk på Ny skanning > OK.
For å legge til en stasjon i minnet, trykk på knappen ☰ og velg deretter alternatvet Legge til i favoritter.
For å få tilgang til stasjoner som er lagret i minnet, trykk på knappen ☰ og trykk på Metode > Favoritter.

Merk: Antall stasjoner som du kan lagre er ubegrenset.

KOMMANDOER

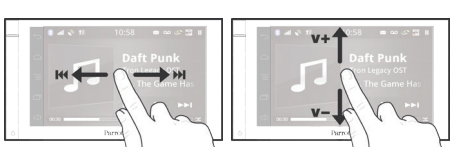

Under avspillingen av en musikkfil eller radioen:

- Trykk på skjermen for å sette stykket på pause eller avbryte lyden fra radioen;
- la fingeren din gli oppover for å øke volumet;
- la fingeren din gli nedover for å redusere volumet;

Under avspillingen av en musikkfil (med unntak av lydkildene som er koblet til via en jack-kabel/jack):

- La fingeren din gli mot høyre for å gå til neste stykke;
- la fingeren din gli mot venstre for å gå til forrige stykke.

Merk: Hvis du bruker Parrot ASTEROID Smart med en lydavspiller som er koblet til via Bluetooth, er disse kommandoene kun tilgjengelige dersom denne støtter profilen AVRCP (Audio/Video Remote Control Profile).

Internett

Advarsel: Internett-tilkobling via et 3G/4G USB-modem krever et abonnementstilbud fra en telefonoperatør. Bruken av denne tjenesten kan medføre betydelige kostnader ved roaming. Undersøk dine abonnementsbetingelser og ditt forbruk hos din operatør. Parrot fraskriver seg ethvert ansvar for kostnader forbundet med slik bruk.

TILKOBLING MED ET 3G/4G-MODEM

Merk: Se avsnittet om kompatibilitet med Parrot ASTEROID Smart på nettsiden vår for å få vist listen over 3G/4G-modemer som er kompatible med Parrot ASTEROID Smart.

1. Koble et 3G/4G-modem til Parrot ASTEROID Smart via USB-kabelen.
   > Et pop-up-vindu vises.
2. Skriv inn PIN-koden din, og trykk deretter på GODKJENNE. Kryss av for alternativet Huske hvis du foretrekker at du ikke blir bedt om PIN-koden hver gang du starter opp Parrot ASTEROID Smart.

Merk: Du kan senere endre denne justeringen ved å velge Innstillinger > Trådløst og nettverk > Mobile datanettverk. Blant tilkoblingsenhetene velger du ditt 3G/4G-modem, velger Glemme PIN-kode og deretter Glemme.

3. Velg om nødvendig ditt APM (Access Point Name) i den framlagte listen. Denne informasjonen er tilgjengelig i dokumentasjonen som fulgte med 3G/4G-modemet ditt. Hvis ditt APN ikke står på listen, kan du legge det til ved å velge Innstillinger > Trådløst og nettverk > Mobile datanettverk.
4. Blant tilkoblingsenhetene velger du ditt 3G/4G-modem.
5. Velg Tilgangspunkter > Andre > Forhåndsdefinerte tilgangspunkter.
6. Vent til tilkoblingen er etablert. Du kan også trykke på knappen ⮌ og navigere i menyene mens tilkoblingen blir etablert.

DELING AV 3G-TILKOBLING VIA BLUETOOTH

Hvis du har en telefon som støtter *Bluetooth*®-profilen DUN (Dial-Up Networking) eller PAN (Personal Area Network), gjør *Bluetooth*-tilkoblingen mellom din telefon og Parrot ASTEROID Smart det mulig å dele telefonens 3G-tilkobling.

Merk: Se siden om kompatibilitet på nettsiden vår for å kontrollere om telefonen din tillater deling av 3G-tilkobling via Bluetooth, og se den tilsvarende framgangsmåten: www.parrot.com/uk/compatibility.

1. Godkjenn delingen av tilkobling på telefonen din. Framgangsmåten for dette varierer avhengig av hvilken type telefon du har.
2. Koble telefonen din til Parrot ASTEROID Smart via *Bluetooth*.
3. På Parrot ASTEROID Smart velger du Innstillinger > Trådløst & nettverk > Mobile datanettverk.
4. Velg ditt APN (Access Point Name) i den forelagte listen, og kryss av for alternativet Velge.

DELING AV 3G-TILKOBLING VIA USB

Hvis du har en telefon som støtter deling av 3G-tilkobling via USB, så kan du koble telefonen din til Parrot ASTEROID Smart med en USB-kabel/mikro-USB (medfølger ikke) og dermed få muligheten for å dele telefonens 3G-tilkobling.

Merk: Se siden om kompatibilitet på nettsiden vår for å kontrollere om telefonen din tillater deling av 3G-tilkobling via USB, og se den tilsvarende framgangsmåten: www.parrot.com/uk/compatibility.

1. Forsikre deg om at tastaturet på telefonen er låst opp, og koble det til Parrot ASTEROID Smart ved hjelp av en USB-kabel/mikro-USB. Denne tilkoblingen gjør det også mulig å lade opp batteriet på telefonen din.
2. Velg om nødvendig ditt APN (Access Point Name) i den forelagte listen, og kryss av for alternativet Velge. Du kan senere endre denne justeringen ved å velge Innstillinger > Trådløst og nettverk > Mobile datanettverk > Mobile Access device.
   > Et pop-up-vindu som angir aktiveringen av delingen av USB-tilkoblingen dukker opp.

Merk: Se i brukerveiledningen til telefonen for mer informasjon.

TILKOBLING TIL ET TRÅDLØST NETTVERK

Hvis telefonen din tillater deling av sin 3G-tilkobling via Wi-Fi®, eller hvis et trådløst nettverk er tilgjengelig i nærheten av kjøretøyet ditt:

1. I menyen Innstillinger for Parrot ASTEROID Smart trykker du på Trådløst og nettverk > Wi-Fi.
2. Aktiver alternativet Wi-Fi.
3. Trykk på Wi-Fi-innstillinger.
   > Listen over trådløse nettverk vises.
4. Velg trådløst nettverk.
5. Skriv om nødvendig inn passordet.

BRUKE PROGRAMMENE

Du har muligheten til å bruke flere typer programmer med Parrot ASTEROID Smart: Musikk, geolokalisering, kjøreassistanse.
Hvilke program som er tilgjengelige varierer avhengig av land. Visse programmer kan kreve et abonnement.
Parrot ASTEROID Smart er multitasking: Flere programmer kan være i bruk samtidig. Du kan for eksempel høre på nettradio og bruke et kjøreassistanseprogram samtidig.
For mer informasjon om bruken av de tilgjengelige programmene, se nettsiden til ASTEROID Market :
www.parrotasteroid.com.

Video

Advarsel: Videofunksjonen til Parrot ASTEROID Smart er farlig og ulovlig under en rekke omstendigheter dersom den brukes under kjøring.. Denne funksjonen er derfor utilgjengelig når kjøretøyet er i bevegelse. For å se en video på Parrot ASTEROID Smart, parker bilen på et sikkert sted og sett på håndbremsen.

RYGGEKAMERA

Hvis kjøretøyet er utstyrt med et ryggekamera, kan du bruke skjermen til Parrot ASTEROID Smart for å se videostrømmen fra dette kameraet for å forenkle parkeringene dine ved rygging. Se monteringsskjemaet s. 4 og avsnittet «Montering av et ryggekamera» for mer informasjon om tilkoblingen av ryggekameraet til Parrot ASTEROID Smart.
Videostrømmen fra ryggekameraet vises automatisk når du rygger. Bildet som kommer fra ryggekameraet kan forekomme omvendt.

Merk: Du kan når som helst trykke på Video-knappen for å veksle mellom videoen som kommer fra ryggekameraet og videoen som kommer fra en iPod tilkoblet via en AV/iPod-kabel.

AVSPILLING AV EN VIDEO FRA EN EKSTERN KILDE

På Parrot ASTEROID Smart kan du vise en video som kommer fra en ekstern videokilde. Koble videokilden din til Parrot ASTEROID Smart ved bruk av en AV-kabel (medfølger ikke) (skjema s. 4).

1. Trykk på Programmer > Videoinngang.
2. Start avspillingen av en video på kilden din.

Merk: Du kan når som helst trykke på Video-knappen for å veksle mellom videoen som kommer fra ryggekameraet og videoen som kommer fra en ekstern kilde tilkoblet via en AV/iPod-kabel.

AVSPILLING AV VIDEOFILER FRA ET SD-KORT

På Parrot ASTEROID Smart kan du avspille videofilene som er lagret på et SD-kort. Videofilene på SD-kortet ditt kan være i formatene MP2, MP4, H263, H264, WMV og SPARK.

1. Sett inn SD-kortet på plassen som er beregnet til dette, bak den avtakbare fronten (skjema s. 5).
2. Trykk på Programmer > Galleri.
3. Velg videoen ved å trykke på det tilsvarende ikonet.

BRUK AV EN SKJERM KOBLET TIL VIDEOUTGANGEN

Terminalene på videoutgangene gjør det mulig å koble til en skjerm for passasjerene på baksetet så de kan se videoer som er lagret på SD-kortet ditt. Se monteringsskjemaet s. 4 for mer informasjon om tilkoblingen av skjermen til Parrot ASTEROID Smart for passasjerene på baksetet.

Advarsel: Aldri monter skjermen på et sted hvor sjåføren kan se videoene under kjøringen.

I tilfelle av problemer

FØR DU GÅR I GANG

Forsikre deg om at meldingen “Farvel” vises på skjermen til Parrot ASTEROID Smart når du avbryter kontakten med kjøretøyet. Se avsnittet Kontrollere monteringen for mer informasjon.
Gjenstart apparatet. For å gjøre dette, ta av frontplaten og bruk en penn eller en annen spiss gjenstand til å trykke på knappen Nullstill (Reset). Trykk på knappen Nullstill (Reset) i tre sekunder (skjema s. 5). Du kan også gjenopprette de opprinnelige innstillingene ved å velge Innstillinger > Avanserte innstillinger > Sikkerhet > Gjenopprette fabrikksinnstillinger.
Kontroller at du har den siste oppdateringen på Parrot ASTEROID Smart. For å gjøre dette, velg Innstillinger> Om > Versjon (Paramètres > A propos > Version). Sammenlign dette versjonsnummeret med det som er angitt på supportsiden til Parrot ASTEROID Smart.

Merk: Du kan også laste ned oppdateringene til din Parrot ASTEROID Smart når denne er koblet til Internett. Varslingslinjen indikerer når en oppdatering er tilgjengelig.

PROBLEMER KNYTTET TIL TELEFONFUNKSJONEN

Kontroller om telefonen din er kompatibel med Parrot ASTEROID Smart. For å gjøre dette, se siden om kompatibilitet på hjemmesiden vår:
www.parrot.com/uk/compatibility.
Hvis telefonen din er angitt som kompatibel, og hvis din Parrot ASTEROID Smart allerede har den siste oppdateringen, så slett paringen mellom de to apparatene på Parrot ASTEROID Smart og på telefonen din, gjenstart de to apparatene og gjenetabler tilkoblingen mellom de to apparatene.

PROBLEMER KNYTTET TIL MUSIKKFUNKSJONEN

Gjenstart din iPod/iPhone før du kobler den til Parrot ASTEROID Smart på nytt. Slik gjenstarter du en iPod/iPhone (denne prosedyren sletter ingen data):

- iPod: Trykk samtidig på Meny og på midtknappen inntil iPod-en starter på nytt.
- iPhone/iPod touch: Trykk samtidig på On/Off-knappen og på Home-knappen inntil iPhone-en starter på nytt. Ikke berør skjermen når meldingen «Skyv for å slå av» vises.

Visse problemer kan oppstå dersom den eksterne enheten allerede er koblet til Parrot ASTEROID Smart når du etablerer kontakt. Prøv på nytt ved å koble til den eksterne enheten etter å ha etablert kontakt.

FOR MER INFORMASJON

Se supportsiden for Parrot ASTEROID Tablet på hjemmesiden vår, www.parrot.com.

Generelle opplysninger

GARANTI

Med forbehold om lovmessige garantirettigheter, yter PARROT en begrenset garanti i en periode på 12 måneder regnet fra den opprinnelige kjøpsdatoen (bortsett fra slitedeler som har en garanti på 6 måneder) for at produktet er uten materialefeil eller fabrikasjonsfeil, ved fremvisning av kjøpsbevis (dato, kjøpssted, produktets serienummer) til forhandleren eller til Parrot. I den begrensede garantiperioden, må det defekte produktet returneres i originalemballasjen til forhandlerens servicesenter. Etter undersøkelse av produktet vil Parrot, etter eget skjønn, enten erstatte produktet eller utstede en kreditnote, ikke innbefattet noen annen form for vederlag.
Hvis det viser seg at det innsendte produktet ikke er defekt, vil det bli returnert til avsenderen, og utgiftene forbundet med behandling, kontroll og transport vil bli fakturert vedkommende.

KORREKT AVHENDING AV DETTE PRODUKT

(håndtering av elektrisk og elektronisk avfall) Denne merkingen som vises på produktet eller dens dokumentasjon, indikerer at

den ikke skal kastes sammen med ordinært husholdningsavfall ved slutten av sin levetid. For å hindre mulige skade på miljøet eller menneskelig helse fra ukontrollert avfallsavhending, vennligst atskill dette fra andre typer avfall og resirkuler det ansvarlig for å fremme bærekraftig gjenbruk av materielle ressurser.

ENDRINGER

Forklaringene og spesifikasjonene i denne veiledningen gis kun i informasjonsøyemed og kan endres uten forvarsel. De anses for å være korrekte på trykketidspunktet. Ved utarbeidelsen av denne veiledningen har vi gått svært omhyggelig frem for å gi deg nøyaktig informasjon. Men Parrot kan ikke holdes ansvarlig for eventuelle følger som oppstår ved feil eller utelatelser i veiledningen, eller for skader eller tap av data som direkte eller indirekte skyldes bruken av informasjonene i håndboken. Parrot forbeholder seg retten til å endre eller forbedre produktet utforming eller innholdet i brukerveiledningen uten forbehold og uten forpliktelse til å informere brukerne. I rammen av vårt kontinuerlige arbeid med å oppgradere og forbedre våre produkter kan det være at produktet du kjøpte er noe forskjellig fra modellen som er beskrevet i denne veiledningen.

Er dette tilfelle, kan en oppdatert versjon av denne veiledningen være tilgjengelig i elektronisk format på Parrots webområde på www.parrot.com.

KORREKT AVHENDING AV DETTE PRODUKT (HÅNDTERING AV ELEKTRISK OG ELEKTRONISK AVFALL)

Denne merkingen som vises på produktet eller dens dokumentasjon, indikerer at den ikke skal kastes sammen med ordinært husholdningsavfall ved slutten av sin levetid. For å hindre mulige skade på miljøet eller menneskelig helse fra ukontrollert avfallsavhending, vennligst atskill dette fra andre typer avfall og resirkuler det ansvarlig for å fremme bærekraftig gjenbruk av materielle res-surser. Husholdningsbrukere bør kontakte enten forhandleren der de kjøpte produktet, eller lokale myndig- heter, for detaljer om hvor og hvordan frakte denne artikkelen for miljømessig trygg resirkulering.Forretningsbrukere bør kontakte sin leverandør og undersøke vilkårene i kjøpekontrakten. Dette produktet skal ikke blandes med kommersielt avfall som skal kastes.

SAMSVARSERKLÆRING

Parrot SA, 174 quai de Jemmapes, 75010 Paris, Frankrike, erklærer med eneansvar at produktet som er beskrevet i den nærværende brukerveiledningen er i overensstemmelse med de tekniske standardene EN300328 (v1.8.0), EN301489-1/-17 (v2.1.1), EN300220-2 (V2.3.1), EN300440, EN60950-1: 04/2006 / A11: 2009 / A1: 2010 / A2: 2011, EN 60065: 05/2002 / A1: 05/2006 / A11: 2008 / A2: 2010 i overensstemmelse med bestemmelsene i R&TTE-direktivet 1999/5/EF, så vel som med kravene i direktiv EMC 2004/108/EF, direktiv 2006/95/EF om lavspenningsapparater og direktiv 72/245/EØF om kjøretøyers elektromagnetiske kompatibilitet, endret ved direktiv 2009/19/EF.

«Made for iPod / iPhone» innebærer at et elektronisk tilbehør har blitt utviklet spesielt for å kobles til henholdsvis en iPod eller en iPhone, og utvikleren garanterer at det svarer til Apples yteleskrav. Apple fraskriver seg ethvert ansvar i forhold til disse tilbehørsdelenes funksjon eller deres overensstemmelse med gjeldende lovverk og sikkerhetskrav.

iPod, iPod Touch og iPhone er varemerker tilhørende Apple, Inc. innregistrert i USA og i andre land. Wi-Fi er et registrert varemerke tilhørende Wi-Fi Alliance.

Alle de andre handelsmerkene og registrerte varemerkene som er nevnt i det nærværende dokumentet er beskyttet av lov om opphavsrett og er deres respektive eieres eiendom.

Navnet «Gracenote», logoen Gracenote, skrivemåten Gracenote, påtegnelsen «Powered by Gracenote» er varemerker eller registrerte varemerker fra Gracenote i USA og/eller i andre land.

Pikaopas

Sisällysluettelo

Ennen aloittamista	s.59
Asennus	s.60
Ensimmäinen käyttökerta	s.63
Puhelin	s.65
Musiikki	s.66
Internet	s.68
Video	s.70
Ongelmatapauksissa	s.71
Yleisiä tietoja	s.72

Ennen käyttöä

TIETOA TÄSTÄ OPPAASTA

Rajoittaaksemme paperin käyttöä ja toimiaksemme mahdollisimman vastuullisesti ja kunnioittavasti ympäristöä kohtaan, Parrot suosii käyttäjäasiakirjojen lataamista internetiin niiden tulostamisen sijaan. Tässä pikaoppaassa on siksi ainoastaan tärkeimmät laitteen käyttöön liittyvät ohjeet. Saat lisätietoja Support and Downloads -osiosta sivustoltamme www.parrot.com: täydellinen käyttöohje, useimmin kysytyt kysymykset, opetusvideot...

Huomaa: iPodiin ja iPhoneen (iPod-käyttötilassa) viitataan tässä käyttöoppaassa termillä «iPod».

VAROITUKSIA

Toimintoja, jotka vaativat käyttäjän pitkäkestoista huomiota, saa käyttää ainoastaan ajoneuvon ollessa pysähtyneenä. Oma turvallisuutesi ja muiden tienkäyttäjien turvallisuus on tärkeydessä etusijalla puheluihin, musiikkiin ja ajamisen apusovelluksiin nähden. Toimi vastuullisesti: aja varovaisesti ja seuraa ympäristöäsi. Parrot sanoutuu irti kaikesta vastuusta, jos jätät tämän varoituksen huomiotta.

Parrot ASTEROID Smart ISO-johdon «Parking Brake»-johtimen avulla voi havaita, onko seisontajarru päällä vai ei. Se tulee liittää tässä asiakirjassa kuvattujen asennusohjeiden mukaan. Virheellinen asennus tai liitäntä voi olla vaarallinen ja lainvastainen monissa maissa/osavaltioissa. Kuljettajan näkökentässä oleva näyttö ei saa missään tapauksessa esittää videoita auton ollessa liikenteessä. Tämä koskee kaikki web-sovelluksia.

Jos yrität käyttää muuta kuin navigointiin tai ajon avustukseen liittyvää sovellusta, näyttöön tulee varoitus. Jotta voit katsoa videota Parrot ASTEROID Smart, sinun on varmistettava, että auto seisoo turvallisessa paikassa ja seisontajarru on päällä.

Käytä Parrot ASTEROID Smart kohtuullisella voimakkuudella niin, että kuulet kaiken aikaa ulkoa kuuluvat äänet ajaessasi.

Parrot ASTEROID Smart sisältää NdFeB-tyyppisiä magneetteja, jotka voivat vahingoittaa magneettikentille herkkiä esineitä (sydämentahdistimia, luottokortteja, mekaanisia kelloja...).

PÄIVITYS

Lataa ilmaiseksi tuotteen uusin päivitys sivuilla www.parrot.com osassa Support. Päivitysten ansiosta voit hyötyä uusimmista toiminnoista ja parantaa tuotteen yhteensopivuutta eri puhelinten kanssa.
Huom: Voit myös ladata Parrot ASTEROID Smart päivityksiä, kun se on Internet-yhteydessä. Päivityksen saatavuus ilmenee viestipalkissa.

SD-KORTTI

Parrot ASTEROID Smart mukana toimitetaan SD-kortti. Sen avulla voi tallentaa musiikkia ja eri sovelluksia, joita ei ole suoraan Parrot ASTEROID Smart. SD-kortti on liitettävä Parrot ASTEROID Smart musiikki- ja navigaatiosovellusten käyttämiseksi.

Asennus

Huomio: Suosittelemme, että tämän asennuksen suorittaa asiantuntija, mieluiten valtuuttamamme asentaja.

TURVALLISUUSOHJEITA

Sammuta moottori ennen liitäntöjen tekemistä.
Älä koskaan asenna Parrot ASTEROID Smart paikkaan, jossa se voi vahingoittaa kuljettajaa tai matkustajaa äkkipysähdyksessä.
Älä koskaan asenna Parrot ASTEROID Smart paikkaan, jossa se voi haitata ajoa.
Älä koskaan poraa väliseinää tai kojetaulua, jos et tiedä, mitä sen takana on. Älä koskaan vahingoita sähkökomponentteja tai johtoa.
Jos käytät ruuveja, varmista, että ne eivät joudu kontaktiin sähkönsyöttöjohdon kanssa.
Parrot ASTEROID Smart on suunniteltu toimimaan autoissa, joissa on 12 V akku. Jos autossasi (esim. kuorma-auto) on 24V akku, on käytettävä jännitteenmuuntajaa.
Varmista, että johdot on asennettu pois kuumien paikkojen (lämmityksen ulostulot..), liikkuvien osien luota (vaihdevipu) ja ne eivät ole vaarassa kiertyä ohjauspylvään tai vaihdevivun ympärille.
Varmista, että auton laitteet toimivat Parrot ASTEROID Smart asennuksen jälkeen.
Älä asenna Parrot ASTEROID Smart tai jotain sen osaa paikkaan, jossa jokin auton turvatyyny voi aueta.
Älä asenna Parrot ASTEROID Smart kosteaan paikkaan tai alttiiksi korkeille lämpötiloille.
Jätä Parrot ASTEROID Smart taakse riittävästi tilaa, jotta lämpö voi haihtua.

ENNEN KUIN ALOITAT

Irrota ajoneuvon alkuperäinen autoradio. Tähän toimenpiteeseen voi tarvita irrotusavaimia.
Tarkista, onko Parrot ASTEROID Smart audio- ja virtajohtoliitinten ja ajoneuvon liitinten välinen liitäntä mahdollinen vertaamalla liittimiä toisiinsa. Jos liittäminen ei onnistu, tarvitset ISO-sovittimen, jonka avulla voit yhdistää Parrot ASTEROID Smart ajoneuvon liittimiin. Katso yhteensopivuusosaa Parrot ASTEROID Smart tukisivulla, jotta voisit vahvistaa, tarvitsetko sovitinjohtoa.
Vertaa Parrot ASTEROID Smart antennin ja ajoneuvon antennin liittimiä toisiinsa. Jos antennisovitin on tarpeen, ota yhteyttä ajoneuvovarustemyyjään lisäohjeita varten.

Huom: Jos antennisi on vahvistettu, sille voi

syöttää virtaa Parrot ASTEROID Smart mukana toimitetun ISO-johdon kautta.

ASENNUS KANNATTIMIEN KANSSA

1. Kierrä auki 4 ruuvia irrottaaksesi Parrot ASTEROID Smart kannattimen.
2. Laita asennuskannatin paikoilleen ja kiinnitä se matkustamoon. Tätä varten on kielekkeet avattava ulospäin taittamalla niitä 90° (kuva A, s.7).
3. Asenna Parrot ASTEROID Smart ja kiinnitä 4 ruuvia (kuva B, s.7).
4. Kiinnitä muovikehys (kuva C, s.8).

ASENNUS SIVURUUVIEN KANSSA

1. Kierrä auki 4 ruuvia irrottaaksesi Parrot ASTEROID Smart kannattimen.
2. Irrota 2 sivukannatinta (kuva D, s.8).
3. Asenna Parrot ASTEROID Smart siten, että ruuvinaukot ovat oikeassa asemassa auton aukkojen kanssa.
4. Kiinnitä vain niin monta ruuvia, kuin auton malli edellyttää. Käytä vain mukana toimitettuja ruuveja.

GPS-VASTAANOTTIMEN ASENNUS

Kiinnitä GPS-vastaanotin tasaiselle pinnalle ohjaamon sisälle alueelle, jolla ei ole esteitä. Lämpöä heijastavat ja antennilla varustetut tuulilasit voivat häiritä GPS-signaalin vastaanottoa ja heikentää navigointisovelluksiin liittyvän tiedon luotettavuutta.

Vastaanottimen GPS-antenni sijaitsee sivulla, johon on kirjoitettu «Parrot ASTEROID GPS» ja jolla sijaitsee tähdenmuotoinen logo. Tämän logon tulee olla aina ylöspäin kohti taivasta.

Jos autossa on lämpöä heijastava tuulilasi, kiinnitä GPS-avain tuulilasiin lämpöä heijastamattomaan osaan. Tähdenmuotoisella logolla varustetun puolen tulee olla liimattuna tuulilasiin (kuva F, s. 9).

Huom: Lämpöä heijastamaton alue tuulilasilla vaihtelee auton mallista riippuen. Yleensä se sijaitsee taustapeilin luona.

Jos autossa ei ole lämpöä heijastavaa tuulilasia, kiinnitä GPS-vastaanotin kojetauluun. Tähdenmuotoisella logolla varustetun puolen tulee olla näkyvissä (kuva E, s. 9).

Jotta kannatin on varmasti kiinni:

- käytä toimitettua kaksipuolista tarraa,
- puhdista asennuspinta ennen kannattimen kiinnitystä,
- kun kannatin on kiinnitetty, odota noin 2 tuntia ennen sen käsittelyä.

SEISONTAJ ARRUJOHDON KYTKEMINEN

Seisontajarrujohdon avulla voit käyttää Parrot ASTEROID Smart videotoimintoa, kun seisontajarru on päällä. Jos johtoa ei ole liitetty autosi seisontajarrun signaalijohtoon, videotoiminto ei ole käytettävissä.

1. Kytke mukana toimitettu seisontajarrujohdon jatkos Parrot ASTEROID Smart vihreään johtoon.
2. Hae ja testaa autosi seisontajarrun signaalijohto. Tämä johto liittää seisontajarrun kojetaulun seisontajarrun merkkivaloon.
3. Laita Parrot ASTEROID Smart seisontajarrun johto (vihreä) turvalliseen paikkaan ja liitä se auton seisontajarrun signaalijohtoon sopivalla menetelmällä.

Varoitus: Seisontajarrun johdon virheellinen käyttö tai asennus on vaarallista ja lainvastaista monissa maissa.

PERUUTUSKAMERAN ASENNUS

Jos käytät Parrot ASTEROID Smart peruutuskameran kanssa (ei toimiteta) Parrot ASTEROID Smart oranssin ISO-johdon avulla voi havaita, peruuttaako auto vai liikkuuko se eteenpäin. Kytke tämä johto siihen johtoon, jonka jännite sytyttää peruutusvalot, jotta voit nähdä peruutuskameran videosignaalin peruutettaessa.
Kytke myös peruutuskameran videojohto Video CAM-liittimiin, jotka sijaitsevat Parrot ASTEROID Smart selkäpuolella.

MIKROFONIN ASENNUS

Me kehotamme liu'uttamaan johdon kouruun oven tiivisteen takana.
Jos johto kulkee polkimien yli, varmista, että se on hyvin kiinnitetty.

Varoitus: Älä laita mikrofonin johtoa kulkemaan lämmitysjärjestelmän tai ilmastoinnin sisään tai sivuturvatyynyjen edestä.

Varmista, että mikrofoni on asennettu mahdollisimman lähelle käyttäjän päätä. Ihanteellinen etäisyys on 60 cm. Asenna mikrofoni mieluiten lähelle taustapeiliä. Suuntaa mikrofoni käyttäjän suuta kohti.

ISO-JOHDON LIITTÄMINEN

Kytke ajoneuvon audio- ja virtajohdon liittimet Parrot ASTEROID Smart liittimiin.

Huomio: Asenna laitteen mukana toimitettu johtopidike paikalleen tukemaan autoradioon kiinnitettyjä kaapeleita. Työnnä yksi johtopidike sitä varten varattuun paikkaan autoradion takapuolelle vasempaan ylänurkkaan (katso kaavio s. 4).

Tarkasta asennus. Kytke ja katkaise auton sytytysvirta, kun Parrot ASTEROID-tabletti on asennettu: viestin «Näkemiin» pitäisi tulla näyttöön. Jos viestiä ei näy, sinun tulee vaihtaa punaisen ja keltaisen johtimen paikat. Virtajohdon punaisen johtimen tulee olla liitettynä jatkuvaan 12 V jännitteeseen, punaisen oranssin johtimen virtalukon jälkeiseen 12 V jännitteeseen ja mustan johtimen auton koriin maadoitukseen. Tämä toimenpide suoritetaan helposti vaihtamalla Parrotin kytkennässä olevien kahden kaapelikengän paikkaa.

USB-JOHTOJEN ASENNUS

Kytke USB-johdot Parrot ASTEROID Smart. Suosittelemme, että kytket kaikki Parrot ASTEROID Smart johdot, vaikka et välttämättä aio käyttää niitä. Vedä vastaavat liittimet ulos ajoneuvon hansikaslokerosta tai säilytyslokerosta. Tätä varten voi olla tarpeen tehdä reikä kojelaudan sisään. Useiden metrien pituisia USB-jatkojohtoja on syytä välttää.
USB-johto (1,2 m - 2 A), johon liität iPodin jatkojohdon, tulee ehdottomasti liittää valkoiseen USB-porttiin, joka varattu tähän tarkoitukseen. Liittimen yläpuolella on merkintä «iPod».
Jotta paras mahdollinen vastaanottolaatu varmistetaan, 3G-avainta ei saa liittää suoraan Parrot ASTEROID Smart: käytä USB-johtoa asentaaksesi sen kojetauluun (tai johonkin muuhun vapaaseen paikkaan).

VARKAUSSUOJAUS

Irrotettavan etupaneelin voi irrottaa Parrot ASTEROID Smart varkauksien ehkäisemiseksi. Parrot ASTEROID Smart ei toimi, kun tämä etupaneeli on irrotettu.
Käsittele irrotettavaa etupaneelia varoen. Älä käytä sen asennuksessa tai irrottamisessa voimaa. Säilytä sitä turvallisessa paikassa suojassa auringonvalolta, kuumuudelta ja

kosteudelta.
Etupaneelin irrottamiseksi on liu'utettava paneelin yläosaa alas ja vedettävä sitten sitä varovasti ulospäin (kuva G, s. 10).
Paneelin asentamiseksi paikoilleen on asettava paikoilleen ensin sen magneetilla varustettu alaosa ja painettava sitten yläosaa, kunnes kuulet naksahduksen.

Ensimmäinen käyttökerta

ALOITUSNÄYTTÖ

Kun Parrot ASTEROID Smart käynnistyy, pääset aloitusnäyttöön. Navigointivalitsimet ovat näytöllä vasemmalla.

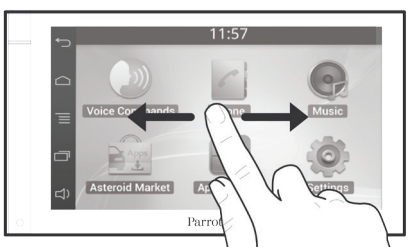

Liu'uta sormea näytöllä vasemmalle. Näin saat lisää tilaa laittaa pikavalintoja sovelluksiin tai suosikkitoimintoihin.
Kosketa kuvaketta päästäksesi kyseiseen toimintoon. Kosketa esimerkiksi kuvaketta Sovellukset. Pääset sovelluslistaan, joka on käytettävissä Parrot ASTEROID Smart. Liu'uta sormea näytöllä vierittääksesi tätä sovelluslistaa.

Pääset takaisin päävalikkoon painamalla ↩. Jotta pääset suoraan takaisin päävalikkoon, paina ⌂.

Pääset käytössä olevaa sovellusta vastaavaan aihevalikkoon painamalla ☰. Aihevalikon avulla voit päästä sovelluksen lisätoimintoihin tai muuttaa tiettyjä säätöjä.

Paina valitsinta ▭ nähdäksesi viimeksi käytetyt sovellukset tai ne, joita käytetään parhaillaan.

Paina valitsinta 🔊 muuttaaksesi äänenvoimakkuutta. Liu'uta sitten vasemmalle tai oikealle.

ALOITUSNÄYTÖN YKSILÖLLISTÄMINEN

Sovelluksen/toiminnon pikavalinnan lisäämiseksi aloitusnäyttöön:

1. Paina Sovellukset.
2. Paina 2 sekunnin sen sovelluksen kuvaketta, josta olet kiinnostunut.
3. Liu'uta kuvake haluamaasi paikkaan.

Pikavalinnan poistaminen:

1. Paina 2 sekunnin sen sovelluksen kuvaketta, jonka haluat poistaa.
2. Laahaa sitä ylöspäin kohtaan Poista. Kun kuvake muuttuu punaiseksi, voit ottaa sormesi pois.

PARAMETRIEN MUUTTAMINEN

Jos haluat muuttaa Parrot ASTEROID Tabletin parametreja, paina Sovellukset ja sitten Parametrit. Voit painaa myös ☰ ja sitten Parametrit.

PUHELIMEN KYTKEMINEN BLUETOOTHIN KAUTTA

Huom: Tarkista oman puhelimesi yhteensopivuus Parrot ASTEROID Smart kanssa verkkosivultamme ja etsi lisätietoja vastaavasta pariliitännän teosta: www.parrot.com/uk/compatibility.

Jos käytät puhelinta ensimmäistä kertaa yhdessä Parrot ASTEROID Smart kanssa, on aluksi tehtävä pariliitäntä laitteiden välille. Kun puhelin ja Parrot ASTEROID Smart on yhdistetty pariliitännän avulla, laitteiden välille muodostuu yhteys automaattisesti aina, kun molempiin laitteisiin on kytketty virta, ne ovat toistensa läheisyydessä ja *Bluetooth*® -toiminto on aktivoitu.

1. Valikossa Parametrit, on painettava Langaton verkko > *Bluetooth*.
2. Aktivoi tarvittaessa vaihtoehdot *Bluetooth* ja Vaihtoehdot > Tunnistettava.
3. Suorita puhelimesta *Bluetooth*-oheislaitteiden haku ja valitse «Parrot ASTEROID Smart».
4. Yhdistäminen etenee tästä eteenpäin puhelimesi mallista riippuen:
   - Jos puhelin pyytää antamaan PIN-koodin *Bluetooth*-yhteyttä varten, näppäile «0000».
   - Jos Parrot ASTEROID Smart ja puhelimesi näyttävät kahta koodia, tarkista, että koodit ovat identtiset ja vahvista tai hylkää sitten.
     > Parrot ASTEROID Smart näytössä on «Pariliitäntä onnistui».

Huom: Joissain puhelimissa pitää hyväksyä liitäntä Parrot ASTEROID Smart, jotta automaattinen yhteys on mahdollinen. Katso lisätietoja puhelimen käyttöohjeista.

KAHDEN PUHELIMEN KYTKEMINEN

2 puhelimen käyttötavan aktivoiminen:

1. Paina Puhelin.
2. Paina ☰ ja sitten *Bluetooth*.
3. Paina Vaihtoehdot.
4. Aktivoi vaihtoehto Dual mode.

Kun Parrot ASTEROID Smart käynnistyy, se koettaa saada yhteyttä sen kanssa pariliitännässä oleviin puhelimiin, jotka ovat autossa. Jos autossa on useampia kuin 2 puhelinta, laite koettaa saada yhteyden 2 puhelimeen, joiden kanssa sillä on ensin tehty pariliitäntä.
Kun 2 puhelinta on liitetty Parrot ASTEROID Smart, toista niistä pidetään aktiivisena puhelimena ja toista sekundäärisenä puhelimena. Oletusarvona aktiivipuhelin vastaa puhelinta, jonka pariliitos Parrot ASTEROID Smart kanssa tehtiin ensin.
Voit ottaa vastaan puheluita aktiivipuhelimesta tai sekundääripuhelimesta.
Vain aktiivisen puhelimen luettelo on käytettävissä Parrot ASTEROID Smart. Voit myös soittaa vain aktiivisesta puhelimesta. Voit kuitenkin vaihtaa puhelimesta toiseen vaivatta. Mitä tehdä:

1. Paina Puhelin.
2. Paina ☰ ja sitten Puhelin.
3. Valitse aktiivinen puhelin.

PUHELIMEN OSOITEKIRJAN SYNKRONOINTI

Suurimmassa osassa *Bluetooth*-puhelimia puhelimen luettelo synkronoituu automaattisesti laitteen muistin kanssa. Aina kun muokkaat luetteloa, synkronointi käynnistyy automaattisesti seuraavalla yhteyskerralla.

Varoitus: Vain puhelimen muistiin tallennetut yhteystiedot synkronoituvat Parrot ASTEROID Smart kanssa. Jos yhteystiedot on tallennettu SIM-kortin muistiin, ne tulee siirtää puhelimen muistiin. Katso lisätietoja puhelimen käyttöohjeista.

Huom: Joissain puhelimissa on hyväksyttävä Parrot ASTEROID Smart pääsy yhteystietoihin synkronoinnin sallimiseksi. Katso lisätietoja puhelimen käyttöohjeista.

Automaattinen synkronointi on rajoitettu 5000 yhteystietoon (tai puhelinnumeroon) liitettyä puhelinta kohti.

Puhelin

SAAPUVA PUHELU

Soittoääni ilmoittaa tulevasta puhelusta. Laite ilmoittaa soittajan nimen, jos soittajan numero on tallennettu Parrot ASTEROID Smart.

- Puhelun vastaanottamiseksi on painettava kaukosäätimessä tai näytölle tulevaa vihreää valitsinta. Paina sitten kaukosäätimessä tai näytölle tulevaa punaista valitsinta.
- Puhelun vastaanottamisesta kieltäytymiseksi on painettava kaukosäätimessä tai näytölle tulevaa punaista valitsinta.

PUHELUN SOITTO ÄÄNITUNNISTUSTA KÄYTTÄEN

Voit aloittaa puhelun äänitunnistuksen avulla, kun puhelimesi luettelo on synkronoitu. Parrot ASTEROID Smart tunnistaa automaattisesti luettelossa sen yhteystiedon nimen, jolle haluat soittaa.

1. Aloita äänitunnistus painamalla
   > Parrot ASTEROID Smart kysyy sen yhteystiedon nimeä, jolle haluat soittaa.
2. Sano ääneen sen yhteystiedon nimi, jolle haluat soittaa sekä puhelinnumerotyyppi («**TYÖ**», «**MATKAPUHELIN**»...), jos yhteystiedolla on useita numeroita.
   > Jos äänikomento on ymmärretty oikein, laite soittaa automaattisesti yhteystiedolle.
   > Jos äänikomentoa ei ole ymmärretty oikein, järjestelmä pyytää vahvistamaan valinnan. Vahvista sanomalla ”**KYLLÄ**”, ”**SOITA**” tai ”**SOITTAMINEN**”.

Huomio: Voit koska tahansa painaa kaukosäätimessä tai näytön valitsinta puhelutoimenpiteen peruuttamiseksi.

SOITTAMINEN HAKEMISTON YHTEYSTIEDOLLE

1. Paina Puhelin ja sitten Yhteystiedot.
2. Paina yhteystietoa aloittaaksesi puhelun oletusnumeroon tai valitse yhteyden eri numeroiden joukosta («**TYÖ**», «**MATKAPUHELIN**»...).

Musiikki

Huom: Useita minuutteja kestävä lataus voi olla tarpeen, kun liität audio-oheislaitteen (USB / SD/iPod) ensimmäistä kertaa ASTEROID Smart, erityisesti siinä tapauksessa, että oheislaite sisältää huomattavan määrän musiikkitiedostoja. Latausaika mahdollistaa näiden tiedostojen käytön äänitunnistuksen avulla.

ÄÄNITUNNISTUKSEN KÄYTTÖ

Äänitunnistustoiminnon avulla voit valita äänitunnistuksen avulla artisteja tai albumeja, joita haluat kuunnella. Tämä toiminto on käytettävissä, jos käytät Parrot ASTEROID Smart iPodin, USB:n, SD:n tai muun vastaavan oheislaitteen kanssa, tai jos käytät jotain tämän toiminnon kanssa yhteensopivaa sovellusta.

1. Paina kaukosäätimessä tai paina näytössä Ääniohjauskomennot.
2. Sano sen artistin tai albumin nimi, jota halust kuunnella, kun Parrot ASTEROID Smart pyytää tekemään niin.

   > Lista audiolähteistä, jotka on liitetty Parrot ASTEROID Smart, ja musiikkisovelluksista, jotka ovat yhteensopivia äänitunnistuksen kanssa ja joissa on valitun artistin /albumin nimi.

Huom: Voit tarkistaa artistien ja albumien nimet musiikkitiedostojesi tageista (metatiedoista). Ne eivät välttämättä vastaa musiikkitiedostoillesi annettuja nimiä.

IPOD

1. Liitä iPod iPod-johtoon.
2. Paina kaukosäätimessä SOURCE (tai paina näytössä Musiikki) ja valitse iPod. Voit painaa myös Selaa navigoidaksesi iPodin sisällössä.
3. Paina kappaletta aloittaaksesi soiton.

Huom: Paina valitsinta muuttaaksesi tiettyjä säätöjä (audio, toisto, satunnaissoitto).

SD

Voit käyttää seuraavia SD-kortteja (tarvittaessa adaptaterin kanssa) Parrot ASTEROID Smart kanssa: SD, mikro-SD, mini-SD, SDHC, mini-SDHC, mikro-SDHC. Kortin kapasiteetti ei saa olla yli 32 gigatavua.
SD-kortin musiikkitiedostot voivat olla tiedostomuodoltaan MP3, AAC, WAV, OGG tai WMA.

1. Laita SD-kortti sille varattuun paikkaan näytön oikealla puolella (kuva G, s.11).
2. Paina kaukosäätimessä SOURCE (tai paina näytössä Musiikki) ja valitse SD. Voit painaa myös Selaa navigoidaksesi SD-kortin sisällössä.
3. Paina kappaletta aloittaaksesi soiton.

Huom: Paina valitsinta muuttaaksesi tiettyjä säätöjä (audio, toisto, satunnaissoitto).

USB

Parrot ASTEROID Smart on yhteensopiva useimpien USB-avainten/MP3-soitinten/ulkoisten kiintolevyjen kanssa. USB-avainten koolla ei ole rajaa. USB-avaimen musiikkitiedostot voivat olla tiedostomuodoltaan MP3, AAC, WAV, OGG tai WMA.

1. Kytke USB-laite USB-johdolla.
2. Paina kaukosäätimessä SOURCE (tai paina näytössä Musiikki) ja valitse USB. Voit painaa myös Selaa navigoidaksesi USB-laitteen sisällössä.
3. Paina kappaletta aloittaaksesi soiton.

Huom: Paina valitsinta ☰ muuttaaksesi tiettyjä säätöjä (audio, toisto, satunnaissoitto).

KÄYTTÖ BLUETOOTH-AUDIOSOITTIMEN KANSSA

Huom: Parrot ASTEROID Smart avulla voit käyttää puhelin- ja audiosuoratoistotoimintoa Bluetoothin kautta 2 eri puhelimella ilman, että sinun täytyy katkaista yhteyttä toiseen 2 laitteesta.

Voit käyttää Parrot ASTEROID Smart *Bluetooth*-audiosoittimeen tallennettujen musiikkitiedostojen kuunteluun, jos soitin tukee A2DP-profiilia (Advanced Audio Distribution Profile). Jos käytät audiosoitinta ensimmäistä kertaa Parrot ASTEROID Tabletin kanssa, laitteet on yhdistettävä pariliitännän avulla. Kun audiosoitin ja Parrot ASTEROID Smart on jo yhdistetty:

1. Paina kaukosäätimessä SOURCE (tai paina näytössä Musiikki) ja valitse Audio *Bluetooth*.
2. Käynnistä musiikkitiedoston luku audiosoittimestasi.

RADIO

Taajuuden valitseminen:

1. Paina Musiikki > Radio.
2. Liu'uta kursoria vasemmalle tai oikealle taajuuden valitsemiseksi.

Nähdäksesi listan valittavissa olevista asemista sinun on painettava ensin ☰ ja sitten Uusi skannaus > OK.
Aseman tallentamiseksi muistiin on painettava ☰ ja valittava vaihtoehto Lisää suosikkeihin.
Päästäksesi muistiin tallennettuihin asemiin on painettava ☰ ja sitten Käyttö > Suosikit.

Huomio: Tallennettavien asemien määrä on raoitettu.

KOMENNOT

Musiikkitiedoston tai radion soittamisen aikana:

- paina näyttöä keskeyttääksesi kappaleen toiston ja katkaistaksesi radion äänen,
- liu'uta sormea ylöspäin nostaaksesi äänentehoa,
- liu'uta sormea alaspäin laskeaksesi äänentehoa,

Musiikkitiedoston soiton aikana (lukuun ottamatta audiolähteitä, jotka on kytketty kaapelipistokkeen /pistokkeen avulla):

- liu'uta sormea oikealle siirtyäksesi seuraavaan kappaleeseen,
- liu'uta sormea vasemmmalle siirtyäksesi edelliseen kappaleeseen.

Huom: Jos käytät Parrot ASTEROID Smartia audiosoittimen kanssa, joka on liitetty Bluetoothin kautta, nämä ohjaimet ovat käytettävissä vain, jos soitin tukee AVRCP-profiilia (Audio/Video Remote Control Profile).

Internet

Varoitus: Internet-yhteys 3G/4G -modeemin välityksellä edellyttää liikkuvan laajakaistapalvelun tilaamista puhelinoperaattorilta. Tällaisen palvelun käytöstä voi syntyä huomattavia roaming-kuluja. Tarkasta liikkuvan laajakaistapalvelusi ehdot ja kulut puhelinoperaattoriltasi. Parrot sanoutuu irti kaikesta vastuusta, joka liittyy kyseisen palvelun kuluihin.

LIITTYMINEN 3G/4G-AVAIMEN AVULLA

Huom: Katso Parrot ASTEROID Smart yhteensopivuusosaa kotisivuillamme nähdäksesi lista 3G/4G-avaimista, jotka sopiva yhteen Parrot ASTEROID Smart kanssa.

1. Liitä 3G / 4G -avain Parrot ASTEROID Smart USB-johdon kautta.
   > Näyttöön tulee ponnahdusikkuna.
2. Syötä PIN-koodisi, paina sitten VAHVISTA. Rastita vaihtoehto Tallenna, jos haluat, että PIN-koodia ei pyydetä joka kerta, kun Parrot ASTEROID Smart käynnistetään.

Huomio: Voit muuttaa näitä säätöjä valitsemalla Parametrit > Langaton käyttö ja verkot > Matkapuhelintietoverkot. Valitse liitettävien ohjeislaitteiden joukosta 3G / 4G-avain, valitse Unohda PIN-koodi sitten Unohda.

3. Valitse tarvittaessa APN (Access Point Name) esitetystä listasta. Tämä tieto on saatavissa 3G/4G -avaimen kanssa toimitetuista asiakirjoista. Jos oma APN ei ole listalla, voit lisätä sen valitsemalla Parametrit > Langaton käyttö ja verkot > Matkapuhelintietoverkot.
4. Valitse 3G/4G-oheislaitteiden liitännöistä.
5. Valitse Liittymispisteet > Muu > Ennalta määritetyt liittymispisteet.
6. Odota, kunnes yhteys on saatu. Voit myös painaa ↩ ja navigoida valikoissa samalla, kun yhteyttä otetaan.

3G-YHTEYDEN JAKAMINEN BLUETOOTHIN KAUTTA

Jos puhelimesi tukee *Bluetooth*® DUN (Dial-Up Networking) tai PAN (Personal Area Network) -profiilia, voit jakaa puhelimen 3G-yhteyden puhelimesi ja Parrot ASTEROID Smart välisen *Bluetooth*-yhteyden kautta.

Huom: Katso kotisivujemme yhteensopivuussivuja tarkastaaksesi, voiko puhelimesi avulla jakaa 3G liittymän Bluetoothin kautta, ja katso sovellettavaa menettelytapaa: www.parrot.com/uk/compatibility.

1. Hyväksy yhteyden jakaminen puhelimessa. Tämä menettely vaihtelee puhelimien mallin mukaan.
2. Yhdistä puhelimesi Parrot ASTEROID Smart *Bluetooth*-yhteyden kautta.
3. Valitse Parrot ASTEROID Smart Parametrit > Langaton käyttö ja verkot > Matkapuhelintietoverkot.
4. Valitse oma APN (Access Point Name) esitetyltä listalta, rastita sitten vaihtoehto Valitse.

3G-YHTEYDEN JAKAMINEN USB:N KAUTTA

Jos sinulla on puhelin, joka tukee 3G-liittymän jakamista USB:n kautta, liitä puhelimesi Parrot ASTEROID Smart USB-johdolla / Micro USB-johdolla (ei toimiteta mukana), sen avulla voit jakaa puhelimen 3G-liittymän.

Huom: Katso kotisivujemme yhteensopivuussivuja tarkastaaksesi, voiko puhelimesi avulla jakaa 3G liittymän USB:n kautta, ja katso sovellettavaa menettelytapaa: www.parrot.com/uk/compatibility.

1. Varmista, että puhelimen näppäimistö ei ole lukossa ja liitä se Parrot ASTEROID Smart käyttäen USB-johtoa / mikro-USB-johtoa. Tämän liitännän kautta voi ladata puhelimen akut.
2. Valitse tarvittaessa oma APN (Access Point Name) esitetyltä listalta, rastita sitten vaihtoehto Valitse. Voit muuttaa sitten tätä säätöä valitsemalla Parametrit > Langaton käyttö ja verkot > Matkapuhelintietoverkot > Mobile Access device.
   > USB-liitännän jakamisen ponnahdusikkuna tulee näyttöön.

Huom: Katso lisätietoja puhelimen käyttöohjeista.

YHTEYS WI-FI-VERKKOON

Jos puhelimen avulla voi jakaa 3G-liittymän Wi-Fi®:n tai jos Wi-Fi-verkko on käytettävissä auton lähellä:

1. Parrot ASTEROID Smart valikossa Parametrit on painettava Langaton käyttö ja verkot > Wi-Fi.
2. Aktivoi vaihtoehto Wi-Fi.
3. Paina Wi-Fi -parametrit.
   > Näkyviin tulee Wi-Fi-verkkojen luettelo.
4. Valitse Wi-Fi-verkko.
5. Syötä salasana tarvittaessa.

SOVELLUSTEN KÄYTTÖ

Voit käyttää monenlaisia sovelluksia Parrot ASTEROID Smart kanssa: musiikkia, satelliittipaikannus, ajamisen apuneuvoja.
Käytössä olevat sovellukset ovat erilaiset käyttömaasta riippuen. Jotkut sovellukset voivat olla maksullisia.
Parrot ASTEROID Smart on monikäyttöinen: yhtä aikaa voi käyttää useampia sovelluksia. Voit esimerkiksi kuunnella verkkoradiota ja käyttää ajon avustussovellusta yhtä aikaa.

Lisätietoa käytettävissä olevista sovelluksista on ASTEROID Market -sivustolla: www.parrotasteroid.com.

Video

Varoitus: Parrot ASTEROID Smart videotoiminnon käyttö ajon aikana on vaarallista ja lainvastaista monissa maissa. Tämä sovellus ei ole käytettävissä, kun auto on liikkeessä. Jotta voit katsoa videota Parrot ASTEROID Smart, auto on pysäytettävä turvalliseen paikkaan ja seisontajarru on kytkettävä.

PERUUTUSKAMERA

Jos auto on varustettu peruutuskameralla, voit käyttää Parrot ASTEROID Smartin näyttöä katsoaksesi videosyötettä tästä kamerasta, jotta taskuperuutus on helpompaa. Katso asennuskuvaa s. 4 ja osaa «Peruutuskameran asennus» saadaksesi lisätietoja peruutuskameran liittämisestä Parrot ASTEROID Smartiin.
Peruutuskameran syöte tulee näkyviin automaattisesti peruutettaessa. Peruutuskamerasta tuleva kuva voi näyttää olevan väärinpäin.

Huom: Voit koska tahansa painaa videokytkintä vaihtaaksesi näyttökuvan peruutuskameran videon ja AV / iPod-johdon kautta tulevan videon välillä.

VIDEON TOISTO ULKOPUOLISESTA LÄHTEESTÄ

Voit katsoa Parrot ASTEROID Smartilla videoita, jotka tulevat ulkopuolisesta videolähteestä.
Liitä videolähteesi Parrot ASTEROID Smartiin AV-johdon avulla (ei toimiteta mukana) (kuva p. 4).

1. Paina Sovellukset > Videosisääntulo.
2. Käynnistä videon toisto lähteestäsi.

Huom: Voit koska tahansa painaa videokytkintä vaihtaaksesi näyttökuvan peruutuskameran videon ja ulkoisesta AV / iPod-johdon kautta tulevan videon välillä.

VIDEOTIEDOSTOJEN KATSELEMINEN SD-KORTISTA

Voit katsoa SD-kortille tallennettuja videotiedostoja Parrot ASTEROID Smartilla. SD-kortin videotiedostot voivat olla muodoltaan MP2, MP4, H263, H264, WMV ja SPARK.

1. Laita SD-kortti sille varattuun paikkaan, joka sijaitsee irrotettavan etupaneelin takana (kuva s. 5).
2. Paina Sovellukset > Galleria.
3. Valitse video painamalla vastaavaa kuvaketta.

VIDEOULOSTULOON LIITETYN NÄYTÖN KÄYTTÖ

Videon ulostulonapojen avulla voi kytkeä näytön takamatkustajia varten, jota he voivat katsoa SD-kortille tallennettuja videoita. Katso asennuskuvaa s. 4 saadaksesi lisätietoja takamatkustajien näytön liittämisestä Parrot ASTEROID Smartin taakse.

Varoitus: Älä koskaan asenna näyttöä paikkaan, jossa kuljettaja voi katsoa videoita ajon aikana.

Ongelmanratkaisu

ENNEN KUIN ALOITAT

Varmista, että «Näkemiin» -viesti tulee Parrot ASTEROID Smartin näytölle, kun sammutat ajoneuvon virran. Lue lisää osiosta Asennuksen tarkistus.
Palauta laite alkutilaan. irrottamalla etupaneeli ja painamalla Reset-näppäintä kynällä tai muulla terävällä esineellä. Paina Reset-näppäintä 3 sekunnin ajan (kuva s.5).
Voit myös palauttaa alkuperäoset parametrit valitsemalla Parametrit > Tarkennetut parametrit > Suojaus > Palauta tehdasasetukset.
Tarkista, että Parrot ASTEROID Smartissa on viimeisin päivitys. Valitse tätä varten Parametrit > Tietoja > Versio. Vertaa tätä versionumeroa siihen numeroon, joka näkyy Parrot ASTEROID Smartin tukisivulla.

Huom: Voit myös ladata Parrot ASTEROID Smart päivityksiä, kun se on Internet-yhteydessä. Päivityksen saatavuus ilmenee viestipalkissa.

PUHELINTOIMINTOON LIITTYVÄT ONGELMAT

Tarkista puhelimesi yhteensopivuus Parrot ASTEROID Smart kanssa. Tätä varten yhteensopivuus on tarkastettava kotisivuiltamme: www.parrot.com/uk/compatibility.

Jos puhelimesi on sivustomme mukaan yhteensopiva ja Parrot ASTEROID Tabletissasi on viimeisin päivitys, poista laitteiden välinen pariliitos sekä Parrot ASTEROID Smart että puhelimesta, käynnistä uudelleen molemmat laitteet ja muodosta niiden välinen yhteys uudelleen.

MUSIIKKITOIMINTOON LIITTYVÄT ONGELMAT

Palauta iPod / iPhone -laitteesi alkutila ennen uuden yhteyden muodostamista Parrot ASTEROID Smart. IPod / iPhone -laitteen alkutilan palautus (tämä toimenpide ei poista tietoja laitteesta):

- iPod: paina yhtä aikaa Menu-näppäintä ja keskipainiketta kunnes iPod käynnistyy uudelleen.
- iPhone / iPod touch paina yhtä aikaa On/Off-näppäintä ja Home-näppäintä kunnes iPhone käynnistyy uudelleen. Älä koske näyttöön, kun siinä on viesti Liu'uta sammuttaaksesi».

Joitakin ongelmia voi ilmaantua, jos oheislaite on jo liitetty Parrot ASTEROID Tablettiin, kun virta kytketään päälle. Yritä uudelleen niin, että liität laitteen vasta, kun sytytysvirta on kytketty päälle.

LISÄTIETOJA

Lisätietoja Parrot ASTEROID Smart tukisivulta verkkosivulta: www.parrot.com.

Yleistä

TAKUU

PARROT takaa 12 kuukauden ajaksi alkuperäisestä asiakkaan tekemän oston päivästä lukien (paitsi kuluville osille 6 kuukautta), että tuotteessa ei ole materiaali- tai valmistusvikoja. Takuuvaatimusta tehtäessä on Parrotin jälleenmyyjälle esitettävä ostotodistus (päivämäärä, ostopaikka, tuotteen sarjanumero). Tämä takuu ei vaikuta lainmukaisiin takuisiin. Sopimustakuun voimassa olon aikana viallinen tuote on palautettava alkuperäisessä pakkauksessa jälleenmyyjän jälkimyyntipalveluun. Tutkittuaan tuotteen Parrot päättää, vaihtaako yhtiö tuotteen tai antaako yhtiö hyvitystä, joka sulkee pois kaikki muut korvaukset. Takuu ei kata *Bluetooth*® kännyköiden kanssa toimivien Parrot-tuotteiden sisältävien ohjelmistojen päivitystä seuraavissa tarkoituksissa: yhteensopivuus, tietojen talteenotto, tuotteen ulkoinen kuluminen joka johtuu tuotteen normaalista käytöstä, mikä tahansa onnettomuuden, tuotteen epänormaalin tai luvattoman käytön tai muun kuin Parrot-tuotteen aiheuttama vahinko. Parrot ei ole vastuussa kuljetuksen tai korjauksen aikana tapahtuvasta tuotteen säilytyksestä, katoamisesta tai tietojen vahingoittamisesta. Tuote, josta ei löydy minkäänlaista vahinkoa tai vikaa palautetaan lähettäjälle. Lähettäjä maksaa käsittely-, tarkastus- ja kuljetuskulut. Tuotteen teknisten ominaisuuksien takia suosittelemme, että annat huoltomiehen asentaa sen. Parrotia ei voi missään tapauksessa pitää vastuussa tuotteen toimintahäiriöstä, joka johtuu asennuksesta, jossa ei ole otettu huomioon käyttöoppaan ohjeita ja/tai käyttäjän itsensä suorittamasta vääränlaisesta asennuksesta.

TUOTTEEN KIERRÄTYS

Sähköiset ja elektroniset laitteistojätteet Tuotteessa ja sen käyttöoppaassa oleva tunnus merkitsee, että tuotetta ei saa hävittää tavallisten kotitalousjätteiden kanssa tuotteen käyttöajan loputtua. ätteiden valvomaton hävittäminen voi aiheuttaa vahinkoa ympäristölle ja ihmisen terveydelle. Älä sekoita tuotetta muiden tyyppiten jätteiden kanssa, vaan kierrätä se oikealla ja vastuullisella tavalla. Näin edistät materiaalisten aineiden kestävää uudelleenkäyttöä. Yksityiset kuluttajat voivat ottaa yhteyttä siihen jälleenmyyjään, joka onmyynyt tuotteen heille tai oman kunnan palveluihin saadakseen tietoja tuotteen hävittämisestä ja sen ympäristöystävällisestä kierrätyksestä. Yritykset voivat ottaa yhteyttä tavaratoimittajaansa ja hakea lisätietoja tuotteen myyntisopimuksen ehdoista. Tuotetta ei saa hävittää muiden kaupallisten jätteiden kanssa.

MUUTOKSET

Käyttöoppaan sisältämät ohjeet ja tiedot ovat viitteellisiä ja niitä voidaan muuttaa ilman ennakkoilmoitusta. Käyttöoppaan tiedot ovat oikeita oppaan tulostushetkellä. Tiedot on kirjoitettu suurella huolella, jotta käyttäjä saisi käyttöönsä mahdollisimman tarkat tiedot. Parrot S.A. yritystä ei voida kuitenkaan pitää vastuullisena suorasti tai epäsuorasti mahdollisesta tahattomasta vahingosta tai tietojen katoamisesta, joka johtuu kyseisestä käyttöoppaasta puuttuvasta tai virheellisestä tiedosta. Parrot S.A. pidättää oikeuden korjata tai parantaa tuotetta sekä sen käyttöopasta ilman rajoituksia tai varoittamatta käyttäjää siitä etukäteen. Parrot S.A. kehittää jatkuvasti tuotteitaan, joten ostamasi tuote saattaa olla hieman erilainen kuin käyttöoppaassa esitelty tuote. Siinä tapauksessa voit yrittää hakea uuden elektronisen version äyttöoppaasta nettisivulla www.parrot.com.

VAATIMUSTENMUKAISUUSVAKUUTUS

Parrot SA, 174 quai de Jemmapes, 75010 Pariisi, Ranska, ilmoittaa omalla vastuullaan, että tässä käyttöoppaassa esitelty tuote vastaa teknisiä normeja EN300328 (v1.8.0), EN301489-1/-17 (v2.1.1), EN300220-2 (V2.3.1), EN300440, EN60950-1: 04/2006 / A11: 2009 / A1: 2010 / A2: 2011, EN 60065: 05/2002 / A1: 05/2006 / A11: 2008 / A2: 2010 noudattaen määräyksiä direktiiveissä R&TTE 1999/5/EY sekä vaatimuksia sähkömagneettisen yhteensopivuuden direktiivissä 2004/108/EY, direktiivissä 2006/95/EY, jotka liittyvät pienjännitelaitteisiin, sekä autodirektiivissä 72/245/ETY, jota on täydennetty direktiivillä 2009/19/EY.

«Made for iPod / iPhone» tarkoittaa, että elektroninen oheislaite on suunniteltu erityisesti liitettäväksi iPod- tai iPhone-laitteeseen ja suunnittelija takaa, että se vastaa Applen toimintanormeja. Apple ei ota vastuuta näiden oheislaitteiden toiminnasta tai niiden määräysten tai normien vastaavuudesta.

iPod, iPod Touch ja iPhone ovat Apple, Inc-yhtiön tavaramerkkejä, jotka on rekisteröity Yhdysvalloissa ja muissa maissa.

Wi-Fi on Wi-Fi Alliance rekisteröity tavaramerkki.

Kaikki muut käyttöoppaassa mainitut kaupalliset merkit ja rekisteröidyt tavaramerkit on suojattu tekijänoikeuksilla (Copyright), ja ne ovat jokaisen omistajan omaa omaisuutta.

”Gracenote” -nimi, Gracenote-logo, Gracenote-grafiikka, maininta ”Powered by Gracenote” ovat merkkejä tai rekisteröityjä tavaramerkkejä Yhdysvalloissa ja/tai muissa maissa.

Snabbmanual

Översikt

Läs det här först	s.75
Installation	s.76
Första gånger du använder apparaten	s.79
Telefoni	s.81
Musik	s.82
Internet	s.84
Video	s.86
Om det uppstår problem	s.87
Allmänna uppgifter	s.88

Läs det här först

OM DEN HÄR HANDBOKEN

För att minska pappersförbrukningen och ha ett så ansvarsfullt och hänsynsfullt förhållningssätt till miljön som möjligt föredrar Parrot att publicera bruksanvisningar och dylikt på internet, i stället för att trycka upp dem. I den här förenklade handboken anges därför bara de grundläggande anvisningarna så att du enkelt kan använda apparaten. Du hittar mer information i avsnittet Support and Downloads på vår webbplats www.parrot.com: fullständig bruksanvisning, vanliga frågor och svar, handledningar ...

Anmärkning: iPod och iPhone (i iPod-läge) kallas för «iPod» i den här manualen.

VARNINGAR

Du bör endast utföra funktioner som kräver din uppmärksamhet under längre tid när bilen står stilla. Din och andra trafikanters säkerhet är viktigare än att ringa, lyssna på musik eller att använda körassistansprogram. Var förnuftig! Kör försiktigt och var uppmärksam på din omgivning. Parrot frånsäger sig allt ansvar om du väljer att ignorera denna varning.
När «Parking Brake»-sladden ansluts till ISO-kabeln för Parrot ASTEROID Smart går det att känna av om handbromsen har dragits åt eller inte. Sladden ska anslutas i enlighet med installationsanvisningarna som beskrivs i det här dokumentet. Felaktiga installationer eller anslutningar kan vara farliga och olagliga i många länder. När bilen är i rörelse får det aldrig visas några videor på skärmen som är i förarens synfält. Detsamma gäller för webbapplikationer.
Om du försöker använda en applikation som inte är kopplad till navigering eller körassistans medan du kör visas ett varningsmeddelande på skärmen. Om du vill titta på en video på Parrot ASTEROID Smart-skärmen ska bilen vara parkerad på en säker plats och handbromsen vara åtdragen.
Använd Parrot ASTEROID Smart med en ljudnivå som tillåter dig att alltid höra ljud utifrån medan du kör.
Parrot ASTEROID Smart innehåller magneter av typen NdFeB som kan skada föremål som är känsliga för magnetfält (pacemaker, kreditkort, mekaniska klockor...).

UPPDATERING

Ladda ner den senaste uppdateringen till din produkt kostnadsfritt på vår webbplats www.parrot.com i avsnittet Support. Genom att uppdatera produkten kan du använda de senaste funktionerna och förbättra kompatibiliteten.
Obs! Du kan också ladda ner uppdateringarna till Parrot ASTEROID Smart när apparaten är uppkopplad till internet. Om det finns tillgängliga uppdateringar anges det i meddelandefältet.

SD-KORT

Med Parrot ASTEROID Smart medföljer ett SD-kort. Med hjälp av kortet kan du spara musik och vissa applikationer som inte finns på själva Parrot ASTEROID Smart. Du måste sätta i SD-kortet i Parrot ASTEROID Smart för att kunna använda applikationer för musik på begäran och navigeringsapplikationer.

Installation

Obs! Vi rekommenderar att du anlitar en fackman för installationen. Helst en som ingår i vårt nät av godkända installatörer.

SÄKERHETSANVISNINGAR

Stäng av motorn innan du utför anslutningarna.
Installera aldrig Parrot ASTEROID Smart på en plats där den kan skada föraren eller medpassagerare vid ett plötsligt stopp.
Installera aldrig Parrot ASTEROID Smart på en plats där den kan störa körningen.
Borra aldrig i en panel eller i instrumentpanelen utan att först kontrollera vad som finns bakom. Se till att du inte skadar några elektroniska komponenter eller en kabel.
Om du använder skruvar, se till att de inte kommer i kontakt med någon strömkabel.
Parrot ASTEROID Smart fungerar endast i bilar med 12-voltsbatteri. Om ditt fordon (t.ex. en lastbil) har ett 24-voltsbatteri måste du använda en transformator.
Kontrollera att kablarna är dragna så att de inte ligger för nära varma ställen (värmeutgångarna ...) och rörliga delar (växelspaken ...) och att de inte riskerar att snurra sig runt rattstången eller växelspaken.
Kontrollera att bilens utrustning fungerar som den ska när du har installerat Parrot ASTEROID Smart.
Installera inte Parrot ASTEROID Smart eller någon av dess komponenter på en plats där en av fordonets krockkuddar kan lösas ut.
Installera inte Parrot ASTEROID Smart på en plats som är fuktig eller blir väldigt varm.
Lämna tillräckligt med utrymme bakom Parrot ASTEROID Smart för så att värmen kan avledas.

LÄS DET HÄR FÖRST

Montera ur den gamla bilradion från bilen. Detta kan kräva speciella utdragsnycklar.
Kontrollera att anslutningarna mellan kontakterna på ljudenheten, försörjningen till Parrot ASTEROID Smart och bilen passar ihop genom att jämföra de två kontakterna. Om kontakterna inte passar ihop krävs en ISO-adapter så att Parrot ASTEROID Smart kan anslutas till din bils specifika anslutningar. Läs avsnittet om bilkompatibilitet på supportsidan för Parrot ASTEROID Smart för att kontrollera om du behöver en kabeladapter.
Jämför antennkontakten på Parrot ASTEROID Smart och den som finns i bilen. Om det behövs en antennadapter bör du kontakta en bilmekaniker för att få mer information.

Obs! Om du har en antenn med förstärkning kan du ansluta den via ISO-kabeln som medföljer Parrot ASTEROID Smart.

INSTALLATION MED FÄSTENA

1. Skruva loss de 4 skruvarna för att ta bort hållaren till Parrot ASTEROID Smart.
2. Sätt in monteringsfästet och fixera det i kupén genom att vika flikarna utåt i 90 ° vinkel (bild A, sid. 7).
3. Installera Parrot ASTEROID Smart och dra åt de 4 skruvarna (bild B sid. 7).
4. Klipsa fast plastramen (bild C, sid. 8).

INSTALLATION MED SIDOSKRUVARNA

1. Skruva loss de 4 skruvarna för att ta bort hållaren till Parrot ASTEROID Smart.
2. Ta bort de 2 sida sidofästena (bild D, sid. 8).
3. Placera Parrot ASTEROID Smart så att dess skruvhål är i linje med bilens skruvhål.
4. Skruva fast alla skruvar som behövs beroende på din bilmodell. Använd endast de medföljande skruvarna.

INSTALLERA GPS-DONGELN

Fäst GPS-dongeln på en plan yta på en plats i kupén där den inte är i vägen.
Värmeisolerande vindrutor och glas med inbyggd antenn kan störa GPS-mottagningen och minska tillförlitligheten för den information som rör navigeringsapplikationerna.

GPS-dongelns antenn sitter på sidan där det står «Parrot ASTEROID GPS» och där den stjärnformade logotypen sitter. Logotypen måste alltid vara vänd uppåt.

Om bilen har en värmeisolerande vindruta ska du fästa GPS-dongeln på vindrutan i höjd med den del av vindrutan som inte är värmeisolerande. Den sida där den stjärnformade logotypen sitter måste klistras mot vindrutan (bild F, sid. 9).

Obs! Var den icke-värmeisolerande delen av vindrutan sitter varierar mellan olika bilmodeller. Den brukar vara i höjd med backspegeln.

Om din bil inte har en värmeisolerande vindruta ska du fästa GPS-dongeln på instrumentpanelen. Den sida där den stjärnformade logotypen sitter måste vara synlig (bild E, sid. 9).
Gör så här för att hållaren ska fästa ordentligt:

- Använd det medföljande dubbelhäftande klistermärket.
- Börja med att rengöra ytan där du ska fästa hållaren.
- Rör inte vid hållaren i ca två timmar efter att du har fäst den.

ANSLUTA HANDBROMSKABELN

Med hjälp av handbromskabeln kan du använda vissa applikationer på Parrot ASTEROID Smart när handbromsen är åtdragen. Om den här kabeln inte är ansluten till bilens signalkabel för handbromsen är videofunktionen inte tillgänglig.

1. Anslut den medföljande förlängningssladden till handbromskabeln till den gröna kabeln på Parrot ASTEROID Smart.

2. Leta upp och testa bilens signalkabel för handbromsen. Det är den här kabeln som är kopplad till handbromssymbolen på instrumentbrädan.
3. Placera förlängningssladden till handbromskabeln för Parrot ASTEROID Smart (grön) på en säker plats och anslut den till bilens signalkabeln för handbromsen på lämpligt sätt.

Varning! Felaktig anslutning eller användning av handbromskabeln är farligt och olagligt i många länder.

INSTALLERA EN BACKNINGSKAMERA

Om du använder Parrot ASTEROID Smart med en backningskamera (medföljer inte) är det ISO-kabelns orange tråd på Parrot ASTEROID Smart som känner av om bilen rör sig framåt eller bakåt. Anslut denna kabel till den kabel som går till dina bakljus så att videosignalen från backningskameran kan visas när du backar.
Anslut även backningskamerans videokabel till Video CAM-kontakterna bakom Parrot ASTEROID Smart.

INSTALLERA MIKROFONEN

Vi rekommenderar att du låter kabeln löpa i rännan bakom bildörrens tätningslist.
Om kabeln löper ovanför pedalerna ska du se till att den är väl fastsatt.

Varning! Låt inte mikrofonkabeln löpa genom värme-, ventilations- eller AC-systemen eller framför sidokrockkuddarna.

Se till att mikrofonen installeras så nära användarens huvud som möjligt. Idealavståndet är 60 cm. Bästa platsen är vid backspegeln.
Rikta mikrofonen mot användarens mun.

ANSLUTA ISO-KABELN

Anslut bilens ljud- och strömkontakter till kontakterna på Parrot ASTEROID.

Obs! Använd de medföljande kabelklämmorna så att bilradions kablar sitter säkert. Sätt in en av kabelklämmorna på den avsedda platsen, uppe till vänster på bilradions baksida (se bilden på sid. 4).

Kontrollera installationen. Slå på tändningen och slå av den igen när du har installerat Parrot ASTEROID Smart. Meddelandet «Au revoir» («Hej då») ska då visas på skärmen. Om det inte gör det måste du kasta om positionerna för den röda och den gula tråden. Den gula tråden i strömkabeln måste vara ansluten till permanent 12 V, den röda tråden till 12 V efter tändning och den svarta tråden till jord. Detta gör du enkelt genom att ändra position på de två stiften för Parrot-kablaget.

INSTALLERA USB-KABLAR

Anslut USB-kablarna till Parrot ASTEROID Smart. Vi rekommenderar att du ansluter alla Parrot ASTEROID Smart-kablarna även om du inte avser att använda dem. För ut kontakterna från facket eller handskfacket. För det måste man borra ett hål inne i instrumentpanelen. Undvik om möjligt att använda flera meter långa USB-förlängare.
Den USB-kabel (1,2 m, 2A) som du ansluter iPod-förlängningssladden till måste vara ansluten till den avsedda vita USB-porten. Det står «iPod» ovanför den.
För att få bästa tänkbara mottagningskvalitet ska du inte ansluta din 3G-nyckel direkt till Parrot ASTEROID Smart. Använd i stället en USB-kabel och installera den på instrumentbrädan (eller på ett annat fritt område).

STÖLDSKYDD

Den avtagbara frontpanelen kan tas loss från Parrot ASTEROID Smart för att förhindra stöld. Parrot ASTEROID Smart fungerar inte när frontpanelen har tagits bort.
Hantera frontpanelen varsamt. Ta inte i för hårt när du sätter i eller tar bort den. Förvara den på en säker plats, skyddad från solljus, höga temperaturer och fukt.
Lossa frontpanelen genom att föra den övre delen av panelen nedåt och sedan försiktigt dra den utåt (bild G, sid. 10).
Sätt tillbaka frontpanelen genom att först sätta i den nedre magnetförsedda delen och sedan trycka på den övre delen tills du hör ett klickljud.

Första gången du använder apparaten

STARTSIDAN

När Parrot ASTEROID Smart har startat visas startsidan. Navigeringsknapparna sitter på skärmens vänstra sida.

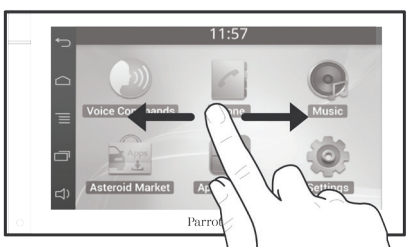

För fingret åt vänster över skärmen. Där finns det mer utrymme för att lägga till genvägar till dina applikationer eller favoritfunktioner.
Rör vid en ikon för att öppna tillhörande funktion. Rör till exempel vid ikonen Applikationer. Då öppnas lista över tillgängliga applikationer på Parrot ASTEROID Smart. För fingret över skärmen för att bläddra igenom listan över applikationer.

Tryck på ⮌ för att återvända till föregående meny. Tryck på ⌂ för att återvända direkt till startsidan.

Tryck på ☰ för att öppna snabbmenyn som hör till den applikation som används. Med hjälp av snabbmenyn kan du bland annat få tillgång till tilläggsfunktioner för applikationen eller ändra vissa inställningar.

Tryck på knappen ▭ för att visa de senast eller nu använda applikationerna.

Tryck på knappen 🔊 för att ändra volymen. För sedan reglaget åt vänster eller höger.

ANPASSA STARTSIDAN

Gör så här om du vill lägga till en genväg till en applikation/funktion på startsidan:

1. Tryck på Applikationer.
2. Tryck i två sekunder på ikonen för den applikation du är intresserad av.
3. Dra ikonen till önskad plats.

Ta bort en genväg:

1. Tryck i två sekunder på den ikon som du vill ta bort.
2. Dra den uppåt tills texten Ta bort visas. När ikonen blir röd kan du ta bort fingret.

ÄNDRA INSTÄLLNINGARNA

Om du vill ändra inställningarna för Parrot ASTEROID Smart ska du trycka på Applikationer och därefter på Inställningar. Du kan också trycka på ☰ och sedan på Inställningar.

ANSLUTA EN TELEFON VIA BLUETOOTH

Obs! Besök sidan om kompatibilitet på vår webbplats för att kontrollera om din telefon är kompatibel med Parrot ASTEROID Smart och läs därefter om motsvarande parkopplingsmetod: www.parrot.com/uk/compatibility.

Om det är första gången du använder en telefon med Parrot ASTEROID Smart måste du först parkoppla de båda enheterna. När telefonen är parkopplad med Parrot ASTEROID Smart sker anslutningen mellan de två apparaterna automatiskt så snart båda apparaterna är inkopplade, i närheten av varandra och *Bluetooth*®-funktionen är aktiverad.

1. Öppna menyn Inställningar och tryck på Trådlöst och nätverk > *Bluetooth*.
2. Om det behövs ska du aktivera alternativen *Bluetooth* och Alternativ > Upptäckning.
3. Starta en sökning efter *Bluetooth*-kringutrustning från din telefon och välj sedan «Parrot ASTEROID Smart».
4. Parkopplingsmetoden beror sedan på din telefonmodell:
   - Om du blir ombedd att ange *Bluetooth*-PIN-koden, skriv in «0000».
   - Om Parrot ASTEROID Smart och din telefon visar två koder ska du kontrollera om koderna är desamma och bekräfta eller avvisa.
     > På Parrot ASTEROID Tablet-skärmen visas meddelandet «Parkopplingen har genomförts».

Obs! På vissa telefoner måste du godkänna anslutningen till Parrot ASTEROID Smart så att anslutningen kan ske automatiskt. Läs i användarhandboken för din telefon för mer information.

ANSLUTA TVÅ TELEFONER

Gör så här för att aktivera läget för att kunna ansluta två telefoner:

1. Tryck på Telefon.
2. Tryck på ☰ och därefter på *Bluetooth*.
3. Tryck på Alternativ.
4. Aktivera alternativet Läge Dual.

När Parrot ASTEROID Smart startar görs ett försök att upprätta en anslutning med alla parkopplade telefoner som finns i bilen. Om det finns fler än två parkopplade telefoner i bilen upprättas anslutningen med de två telefoner som har varit parkopplade längst.
När två telefoner ansluts till Parrot ASTEROID Smart betraktas den ena som aktiv telefon och den andra som sekundär telefon. Som standard motsvarar den aktiva telefonen den telefon som har varit parkopplad längst med Parrot ASTEROID Smart.
Du kan ta emot samtal från både den aktiva telefonen och den sekundära telefonen.

Du kan bara ringa samtal från den aktiva telefonen och det är bara telefonboken på den aktiva telefonen som är tillgänglig på Parrot ASTEROID Smart. Det är dock enkelt att växla mellan de båda anslutna telefonerna. Gör så här:

1. Tryck på Telefon.
2. Tryck på ☰ och därefter på Telefon.
3. Välj vilken telefon som ska vara aktiv.

SYNKRONISERA TELEFONENS TELEFONBOK

Med de flesta *Bluetooth*-telefoner synkroniseras telefonboken automatiskt med systemminnet. Varje gång du ändrar i telefonboken görs en automatisk synkronisering nästa gång du ansluter telefonen.

Varning! Det är bara de kontakter som har sparats i telefonens minne som synkroniseras med Parrot ASTEROID Smart. Om kontakterna har sparats i minnet på SIM-kortet måste du först föra över dem till telefonens minne. Läs i användarhandboken för din telefon för mer information.

Obs! På vissa telefoner måste du godkänna att Parrot ASTEROID Smart får åtkomst till dina kontakter för att synkroniseringen ska kunna utföras. Läs i användarhandboken för din telefon för mer information.

Den automatiska synkroniseringen är begränsad till 5 000 kontakter (eller telefonnummer) per parkopplad telefon.

Telefoni

TA EMOT ETT SAMTAL

När apparaten tar emot ett samtal hörs en ringsignal. Namnet på kontakten läses upp om kontaktens telefonnummer har sparats i telefonboken som är ansluten till Parrot ASTEROID Smart.

- Ta emot samtalet genom att trycka på knappen ☎ på fjärrkontrollen eller på den gröna knappen som visas på skärmen. När du sedan vill avsluta samtalet trycker du på knappen ☎ på fjärrkontrollen eller på den röda knappen som visas på skärmen.
- Avvisa samtalet genom att trycka på knappen ☎ på fjärrkontrollen eller på den röda knappen som visas på skärmen.

RINGA ETT SAMTAL MED RÖSTIGENKÄNNING

Du kan ringa ett samtal med röstigenkänning så fort telefonens telefonbok har synkroniserats. Parrot ASTEROID Smart känner automatiskt igen den kontakt i telefonboken som du vill ringa.

1. Tryck på knappen för att starta röstigenkänningen.
   > Du blir ombedd av Parrot ASTEROID Smart att uppge namnet på kontakten som du vill ringa upp.
2. Säg namnet på kontakten som du vill ringa följt av typen av nummer («**ARBETE**», «**MOBIL**»...) om kontakten har flera telefonnummer.
   > Kontakten rings upp automatiskt om röstkommandot har uppfattats rätt.
   > Annars avger handsfree-systemet ett bekräftelsemeddelande. Bekräfta genom att säga «**JA**», «**RING**» eller «**RINGA**».

Obs! Du kan när som helst trycka på knappen på fjärrkontrollen eller på knappen på skärmen för att avbryta samtalet.

RINGA UPP EN KONTAKT VIA TELEFONBOKEN

1. Tryck på Telefon och sedan på Kontakter.
2. Tryck på kontakten för att ringa till standardnumret eller välj bland kontaktens olika nummer («**KONTOR**», «**MOBIL**»...).

Musik

Obs! Det kan krävas flera minuters laddning när du ansluter din ljudenhet (USB/SD/iPod) till Parrot ASTEROID Smart första gången, särskilt om ljudenheterna innehåller stora mängder musikfiler. Det är tack vare den här laddningstiden som låtarna kan bli tillgängliga via musikigenkänningen.

ANVÄNDA FUNKTIONEN MUSIKIGENKÄNNING

Med funktionen musikigenkänning kan du välja artist eller album med röstigenkänning. Funktionen är tillgänglig om du använder Parrot ASTEROID Smart tillsammans med en kringutrustning av typ iPod/USB/SD eller om du använder en musikapplikation som är kompatibel med den här funktionen.

1. Tryck på knappen på fjärrkontrollen eller tryck på Röstkommandon på skärmen.
2. Säg namnet på den artist eller det album som du vill lyssna på när du blir ombedd av Parrot ASTEROID Smart att göra det.
   > Då visas listan över musikkällor som är anslutna till Parrot ASTEROID Smart och musikapplikationer som är kompatibla med funktionen för röstigenkänning och som innehåller den artist/det album som du har valt.

Obs! Kolla namnen på artister och album mellan taggarna (metadata) i dina musikfiler. De är inte alltid desamma som dem som visas i låttiteln.

IPOD

1. Anslut din iPod till iPod-kabeln.
2. Tryck på knappen SOURCE på fjärrkontrollen (eller tryck på Musik på skärmen) och välj iPod. Du kan också trycka på Bläddra för att bläddra i innehållet på din iPod.
3. Tryck på en låt för att spela upp den.

Obs! Tryck på knappen för att ändra vissa inställningar (ljud, upprepning, slumpmässig).

SD

Du kan använda följande SD-kort (eventuellt med adapter) med Parrot ASTEROID Smart: SD, micro SD, mini SD, SDHC, mini SDHC, micro SDHC. SD-kortets kapacitet får inte överskrida 32 GB.
Musikfilerna på SD-kortet kan vara i formaten MP3, AAC, WAV, OGG eller WMA.

1. Sätt i SD-kortet på rätt plats på skärmens högra sida (bild G, sid. 11).
2. Tryck på knappen SOURCE på fjärrkontrollen (eller tryck på Musik på skärmen) och välj SD. Du kan också trycka på Bläddra för att bläddra i innehållet på SD-kortet.
3. Tryck på en låt för att spela upp den.

Obs! Tryck på knappen ≡ för att ändra vissa inställningar (ljud, upprepning, slumpmässig).

USB

Parrot ASTEROID Smart är kompatibel med de flesta USB-nycklar, MP3-spelare och externa hårddiskar. Det finns ingen kapacitetsbegränsning för USB-nycklar. Musikfilerna på USB-nyckeln kan vara i formaten MP3, AAC, WAV, OGG eller WMA.

1. Anslut USB-kringutrustningen till USB-kabeln.
2. Tryck på knappen SOURCE på fjärrkontrollen (eller tryck på Musik på skärmen) och välj USB. Du kan också trycka på Bläddra för att bläddra i innehållet på USB-kringutrustningen.
3. Tryck på en låt för att spela upp den.

Obs! Tryck på knappen ≡ för att ändra vissa inställningar (ljud, upprepning, slumpmässig).

ANVÄNDNING MED BLUETOOTH-LJUDSPELARE

Obs! Med Parrot ASTEROID Smart kan du använda telefonfunktionen och strömmande ljud via Bluetooth med två olika telefoner, utan att du behöver koppla ifrån den ena av apparaterna.

Du kan använda Parrot ASTEROID Smart för att lyssna på musikfiler som finns på en *Bluetooth*-ljudspelare om den har stöd för profilen A2DP (Advanced Audio Distribution Profile). Första gången du använder ljudspelaren måste den parkopplas med Parrot ASTEROID Smart. Om ljudspelaren redan är parkopplad med Parrot ASTEROID Smart:

1. Tryck på knappen SOURCE på fjärrkontrollen (eller tryck på Musik på skärmen) och välj *Bluetooth*-ljud.
2. Starta uppspelningen av låten på din ljudspelare.

RADIO

Välja en radiokanal:

1. Tryck på Musique (Musik) > Radio.
2. För skjutreglaget åt vänster eller höger för att välja en radiokanal.

Tryck på knappen ≡ och sedan på Ny genomsökning > om du vill visa en lista över alla tillgängliga stationer.
Tryck på knappen ≡ och välj sedan alternativet Lägg till i favoriter för att lägga till en station i minnet.
Tryck på knappen ≡ och sedan på Läge > Favoriter för att komma åt de sparade stationerna.
Obs! Du kan spara så många stationer du vill.

KOMMANDON

Detta kan du göra medan en musikfil eller radion spelar:

- Tryck på skärmen för att pausa låten eller stänga av ljudet från radion.
- För fingret uppåt för att höja volymen.
- För fingret nedåt för att sänka volymen.

Medan en musikfil spelas (med undantag för ljudkällor som är anslutna via en jackkabel/jack):

- För fingret åt höger för att gå vidare till nästa låt.
- För fingret åt vänster för att återvända till föregående låt.

Obs! Om du använder Parrot ASTEROID Smart med en ljudspelare som är ansluten via Bluetooth är dessa kommandon endast tillgängliga om ljudspelaren har stöd för AVRCP-profilen (Audio/Video Remote Control Profile).

Internet

Varning! Internetanslutning via ett 3G-/4G-modem kräver ett abonnemang hos en telefonoperatör. Användning av den tjänsten kan orsaka höga roamingavgifter. Kontrollera dina abonnemangsvillkor och din förbrukning hos din operatör. Parrot frånsäger sig allt ansvar för sådana kostnader.

ANSLUTA EN 3G- ELLER 4G-NYCKEL

Obs! Läs i avsnittet om kompatibilitet för Parrot ASTEROID Smart på vår webbplats där du hittar listan över vilka 3G- och 4G-nycklar som är kompatibla med Parrot ASTEROID Smart.

1. Anslut en 3G-/4G-nyckel till Parrot ASTEROID Smart via USB-kabeln.
   > En meddelanderuta visas.
2. Ange PIN-koden och tryck sedan på BEKRÄFTA. Markera alternativet Kom ihåg om du inte vill bli tillfrågad om PIN-koden varje gång Parrot ASTEROID Smart startar.

Obs! Du kan gå tillbaka och ändra den här inställningen genom att välja Inställningar > Trådlöst och nätverk > Mobila nätverk. Markera 3G-/4G-nyckeln i listan över kringutrustning och välj Glöm PIN-koden och därefter Glöm.

3. Om det behövs ska du välja ditt APN (Access Point Name) i listan som visas. Denna information finns i dokumentationen som medföljde 3G-/4G-nyckeln. Om ditt APN inte visas i den här listan kan du lägga till det genom att välja Inställningar > Trådlöst och nätverk > Mobila nätverk.
4. Välj din 3G-/4G-nyckel bland den anslutna kringutrustningen.
5. Välj Åtkomstpunkter > Övriga > Förinställda åtkomstpunkter.
6. Vänta tills anslutningen har upprättats. Du kan också trycka på knappen ↩ och bläddra i menyerna medan anslutningen upprättas.

DELAD 3G-ANSLUTNING VIA BLUETOOTH

Om du har en telefon som stöder profilen *Bluetooth*® DUN (Dial-Up Networking) eller PAN (Personal Area Network), kan telefonens *Bluetooth*-anslutning till Parrot ASTEROID Smart användas för att dela telefonens 3G-anslutning.

Obs! Läs i avsnittet om kompatibilitet på vår webbplats för att kontrollera om din telefon har stöd för delad 3G-anslutning via Bluetooth och gå igenom nedanstående steg: www.parrot.com/uk/compatibility.

1. Tillåt anslutningsdelning till din telefon. Hur det går till skiljer sig mellan olika telefonmodeller.
2. Anslut din telefon till Parrot ASTEROID Smart via *Bluetooth*.
3. På Parrot ASTEROID Smart, välj Inställningar > Trådlöst och nätverk > Mobila nätverk.
4. Markera ditt APN (Access Point Name) i listan som visas och markera sedan alternativet Välj.

DELAD 3G-ANSLUTNING VIA USB

Om du har en telefon med stöd för delad 3G-anslutning via USB ska du ansluta telefonen till Parrot ASTEROID Smart med en USB-/micro USB-kabel (medföljer ej), så att du kan dela telefonens 3G-anslutning.

Obs! Läs i avsnittet om kompatibilitet på vår webbplats för att kontrollera om din telefon har stöd för delad 3G-anslutning via USB och gå igenom följande steg: www.parrot.com/uk/compatibility.

1. Kontrollera att telefonens knappsats är upplåst och anslut sedan telefonen till Parrot ASTEROID Smart med hjälp av en USB-/micro USB-kabel. I och med att du ansluter telefonen laddas även telefonens batteri upp.
2. Om det behövs ska du markera ditt APN (Access Point Name) i listan som visas och markera alternativet Välj.
   Du kan gå tillbaka och ändra den här inställningen genom att välja Inställningar > Trådlöst och nätverk > Mobile Access device.
   > En meddelanderuta visas som anger att den delade anslutningen via USB har aktiverats.

Obs! Läs i användarhandboken för din telefon för mer information.

ANSLUTA TILL ETT WI-FI-NÄTVERK

Gör så här om din telefon har stöd för att dela sin 3G-anslutning via Wi-Fi® eller om det finns ett Wi-Fi-nätverk i närheten av bilen:

1. Öppna menyn Inställningar och tryck på Trådlöst och nätverk > Wi-Fi.
2. Aktivera alternativet Wi-Fi.
3. Tryck på Wi-Fi-inställningar.
   > Listan över Wi-Fi-nätverk visas.
4. Välj ett Wi-Fi-nätverk.
5. Ange lösenordet om det behövs.

ALLA APPLIKATIONER

Du kan använda flera typer av applikationer med Parrot ASTEROID Smart, exempelvis appar för musik, geolokalisering och körassistans.
Vilka applikationer som är tillgängliga varierar från land till land. För vissa applikationer kan det krävas ett abonnemang.
Parrot ASTEROID Smart är multifunktionellt, dvs. du kan använda flera applikationer samtidigt. Du kan exempelvis lyssna på en nätradiostation och samtidigt använda

en applikation för körassistans.
Besök webbsidan för ASTEROID Market om du behöver mer information om hur du använder de tillgängliga applikationerna: www.parrotasteroid.com.

Video

Varning! Videofunktionen för Parrot ASTEROID Smart anses som farlig och är olaglig i flera länder om den används under körning. Funktionen är därför inte tillgänglig så länge bilen är i rörelse. Om du vill titta på en video på Parrot ASTEROID Smart måste du först parkera bilen på en säker plats och dra åt handbromsen.

BACKNINGSKAMERA

Om bilen är utrustad med en backningskamera kan du använda Parrot ASTEROID Smart-skärmen för att visa videosändningen från kameran så att det blir lättare att parkera när du måste backa in. Se installationsbilden på sid. 4 i avsnittet «Installera en backningskamera» för mer information om hur du ansluter kameran till Parrot ASTEROID Smart.
Videosändningen från backningskameran visas automatiskt när du backar. Bilden från backningskameran kan se ut som om den vore felvänd.

Obs! Du kan när som helst trycka på Video switch för att växla mellan videon från backningskameran och video från en iPod som är ansluten via AV-kabel/iPod.

SPELA UPP EN VIDEO FRÅN EN EXTERN KÄLLA

Du kan titta på video på Parrot ASTEROID Smart från en extern videokälla.
Anslut videokällan till Parrot ASTEROID Smart med en AV-kabel (medföljer ej) (bild sid. 4).

1. Tryck på Program)> Videoingång.
2. Starta uppspelningen av videon från din källa.

Obs! Du kan när som helst trycka på Video switch för att växla mellan videon från backningskameran och video från en extern källa som är ansluten via AV-kabel/iPod.

SPELA UPP VIDEOFILER FRÅN ETT SD-KORT

Du kan spela upp videofiler på Parrot ASTEROID Smart som har sparats på ett SD-kort. Videofilerna på ditt SD-kort kan vara i formaten MP2, MP4, H263, H264, WMV och SPARK.

1. Sätt i SD-kortet på den avsedda kortplatsen som sitter bakom den avtagbara frontpanelen (bild sid. 5).
2. Tryck på Program > Galleri)

3. Välj en video genom att trycka på motsvarande ikon.

ANVÄNDA EN BILDSKÄRM SOM ÄR ANSLUTEN TILL VIDEOUTGÅNGEN

Via videoutgångarna kan du ansluta en bildskärm för baksätespassagerarna så att de kan titta på videor som har sparats på ett SD-kort. Se installationsbilden på sidan 4 för mer information om hur du ansluter bildskärmen för baksätespassagerarna till Parrot ASTEROID Smart.

Varning! Installera aldrig bildskärmen så att föraren kan titta på videor under körning

Om det uppstår problem

LÄS DET HÄR FÖRST

Kontrollera att meddelandet «»Hej då» visas på displayen på Parrot ASTEROID Smart när du slår från tändningen på bilen. Se avsnittet Kontrollera installationen för mer information.
Gör en återställning av apparaten. Ta av frontpanelen och tryck med en penna eller något annat spetsigt föremål på knappen Reset. Tryck på Reset-knappen i 3 sekunder (bild sid. 5). Du kan också återställa de ursprungliga inställningarna genom att välja Inställningar > Avancerade inställningar > Sekretess > Återställ fabriksinställningarna.
Kontrollera att du har den senaste uppdateringen av Parrot ASTEROID Smart. Det gör du genom att välja Inställningar > Om > Version. Jämför versionsnumret med det nummer som anges på supportsidan för Parrot ASTEROID Smart.

Obs! Du kan också ladda ner uppdateringarna till Parrot ASTEROID Smart när apparaten är uppkopplad till internet. Om det finns tillgängliga uppdateringar anges det i meddelandefältet.

PROBLEM MED TELEFONFUNKTIONEN

Kontrollera att telefonen är kompatibel med Parrot ASTEROID Smart. Det gör du genom att läsa på sidan om kompatibilitet på vår webbplats: www.parrot.com/uk/compatibility.
Om din telefon anges som kompatibel och om din Parrot ASTEROID Smart redan har den senaste uppdateringen ska du ta bort parkopplingen mellan de båda apparaterna på Parrot ASTEROID Smart och på din telefon. Starta sedan om båda apparaterna och återställ anslutningen mellan de båda apparaterna.

PROBLEM MED MUSIKFUNKTIONEN

Gör en återställning av din iPod/iPhone innan du åter ansluter den till Parrot ASTEROID Smart. Göra en återställning av en iPod/iPhone (inga data raderas):

- iPod: Tryck samtidigt på menyn och på mittknappen tills iPoden startar om.
- iPhone/iPod touch: Tryck samtidigt på knapparna On/Off och Home tills iPhonen startar om. Rör inte vid displayen när meddelandet «Slide to shutdown» visas.

Vissa problem kan uppstå om kringutrustningen redan är ansluten till Parrot ASTEROID Smart när du slår på tändningen. Försök ansluta kringutrustningen igen när du har slagit på tändningen.

OM DU VILL HA MER INFORMATION

Besök supportsidan för Parrot ASTEROID Smart på vår webbplats: www.parrot.com.

Allmän information

GARANTI

Utan att det påverkar den lagliga garantin garanterar Parrot under en 12-månadersperiod från konsumentens inköpsdatum (förutom slitdelar som garanteras i 6 månader) att produkten är fri från defekter i material och tillverkning, mot uppvisande av inköpsbevis (datum, inköpsställe, produktens serienummer) till återförsäljaren eller Parrot. Under den avtalsenliga garantitiden får den defekta produkten returneras i sin originalförpackning till återförsäljarens tjänst för efterservice. Efter undersökning av produkten kommer Parrot, efter eget godtycke, att ersätta produkten eller utfärda ett tillgodokvitto med uteslutande av all annan ersättning.
Garantin täcker inte uppdatering av programvarorna som finns i Parrot-produkterna med *Bluetooth*® -mobiler i syfte att skapa kompatibilitet, hämtning av data, yttre skador på produkten som uppstått vid normal användning av produkten, alla skador som uppstått genom olyckor, onormal eller otillåten användning, eller icke-Parrot produkter. Parrot är inte ansvarig för lagring av, förlust av eller skada i data under transport eller reparation.

Alla produkter som visar sig vara icke-defekta returneras till avsändaren och utgifterna för behandling, kontroll och transport debiteras kunden.

ÄNDRINGAR

Förklaringarna och specifikationerna i denna instruktionsbok ges endast i informationssyfte och kan ändras utan förvarning. De bedöms vara korrekta vid tidpunkten för tryckning. Denna instruktionsbok har tagits fram med stor omsorg, för att ge dig en noggrann information.

ÖVERENSSTÄMMELSEDEKLARATION

Parrot SA 174 quai de Jemmapes, 75010 Paris, Frankrike, tillkännager på eget ansvar att produkten som beskrivs i denna bruksanvisning överensstämmer med följande tekniska normer: EN300328 (v1.8.0) EN301489-1/-17 (v2. 1,1), EN300220-2 (V2.3.1), EN300440, EN60950-1: 04/2006 / A11: 2009 / A1: 2010 / A2: 2011, EN 60065: 05/2002 / A1: 05/2006 / A11: 2008 / A2: 2010 enligt bestämmelserna i R&TTE-direktivet 1999/5/EG, och med kraven i EMC-direktivet 2004/108/EG, samt kraven i lågspänningsdirektivet 2006/95/EG och direktivet 72/245/EEG avseende fordon, ändrat genom direktivet 2009/19/EG.

«Made for iPod / iPhone» betyder att ett elektroniskt tillbehör har utvecklats särskilt för att kunna anslutas till en iPod eller iPhone och har certifierats av utvecklaren för att uppfylla Apples prestandakrav. Apple tar inget ansvar för hur dessa tillbehör fungerar eller att de överensstämmer med säkerhetsstandarder och andra bestämmelser.

iPod, iPod Touch och iPhone är varumärken som tillhör Apple, Inc. och är registrerade i USA och andra länder.

Wi-Fi är ett registrerat varumärke som tillhör Wi-Fi Alliance.

Alla andra varumärken och registrerade varumärken som omnämns i detta dokument omfattas av upphovsrätten och tillhör respektive ägare.

Namnet «Gracenote», logotypen Gracenote, Gracenote-grafiken och «Powered by Gracenote» är varumärken eller registrerade varumärken som tillhör Gracenote i USA och/eller andra länder.

Rychlý návod k použití

Obsah

Než začnete	s.91
Instalace	s.92
První použití	s.95
Telefon	s.97
Hudba	s.98
Internet	s.100
Video	s.102
V případě problému	s.103
Všeobecné informace	s.104

Než začnete

INFORMACE K TOMUTO NÁVODU

Pro snížení spotřeby papíru v rámci odpovědného přístupu šetrného k životnímu prostředí společnost Parrot upřednostňuje poskytování dokumentů na Internetu před jejich tištěnou podobou. Tento zjednodušený návod se tedy omezuje na základní pokyny pro snadné použití přístroje. Podrobnější informace naleznete na našich stránkách www.parrot.com: úplný návod, často kladené otázky, instruktážní videa...

Poznámka: iPod a iPhone (v režimu iPod) budou v této příručce označovány termínem „iPod".

UPOZORNĚNÍ

Funkce vyžadující delší pozornost smí být používány, výhradně když je vozidlo zastaveno. Vaše bezpečnost a bezpečnost ostatních účastníků silničního provozu má přednost před telefonními hovory, hudbou nebo navigačními aplikacemi. Buďte zodpovědní: řiďte opatrně a věnujte pozornost svému okolí. Parrot nepřijme žádnou odpovědnost, pokud byste ignorovali toto upozornění.

Vodič „Parking Brake" ISO kabelu přístroje Parrot ASTEROID Smart umožňuje detekovat, zda je parkovací brzda zatažena či nikoliv. Musí být připojen v souladu s instrukcemi pro instalaci uvedenými v tomto dokumentu. Jakákoliv nesprávná instalace nebo připojení mohou být nebezpečné a ve mnoha státech/zemích nelegální. Displej v zorném poli řidiče nesmí v žádném případě přehrávat videozáznamy, když je vozidlo v dopravním provozu. To se týká i veškerých internetových aplikací.

Pokusíte-li se použít aplikaci, která není určena pro navigaci nebo pomoc při řízení vozidla během jízdy, na displeji se zobrazí upozornění. Pro sledování videa na displeji přístroje Parrot ASTEROID Smart se ujistěte, že vozidlo stojí na bezpečném místě a že je zatažena ruční brzda.

Používejte přístroj Parrot ASTEROID Tablet s rozumnou úrovní hlasitosti tak, abyste mohli během řízení v každém okamžiku slyšet zvuky zvenčí.

Parrot ASTEROID Smart obsahuje magnety typu NdFeB, které mohou poškodit předměty citlivé na magnetické pole (kardiostimulátor, kreditní karty, mechanické hodinky apod.).

AKTUALIZACE

Stáhněte si zdarma poslední aktualizaci svého přístroje na našich internetových stránkách www.parrot.com v oddíle Support. Tyto aktualizace Vám umožní využívat nejnovější funkce a zlepšit kompatibilitu přístroje.
Poznámka: Aktualizace přístroje Parrot ASTEROID Smart rovněž můžete stáhnout, když je tento připojen k internetu. Dostupnost aktualizace je indikována na oznamovací liště.

SD KARTA

S přístrojem Parrot ASTEROID Smart je dodána SD karta. Umožňuje uložit hudbu a některé aplikace, které nejsou přímo na přístroji Parrot ASTEROID Smart. Vložení SD karty do přístroje Parrot ASTEROID Smart je povinné pro použití hudebních aplikací na vyžádání a navigace.

Instalace

Poznámka: S touto instalací Vám doporučujeme obrátit se na odborníka, zejména pak na některého z autorizovaných techniků naší sítě.

BEZPEČNOSTNÍ POKYNY

Před prováděním připojení vypněte motor.
Nikdy neinstalujte přístroj Parrot ASTEROID Smart na místo, kde by hrozilo zranění řidiče nebo spolujezdce v případě prudkého zastavení.
Nikdy neinstalujte přístroj Parrot ASTEROID Smart na místo, kde by mohl překážet v řízení.
Nikdy nevrtejte čelní příčku nebo palubní desku, aniž byste předtím zkontrolovali, co se nachází za ní. Vždy se ujistěte, že nepoškodíte elektronickou součást nebo kabel.
Pokud použijete šrouby, ujistěte se, že se nedostávají do styku s kabelem elektrického napájení.
Parrot ASTEROID Smart je určen výhradně pro provoz na vozidle s baterií o napětí 12 V. Je-li Vaše vozidlo (např. kamión) vybaveno baterií o napětí 24 V, je nutno použít redukční transformátor.
Ujistěte se, že jsou všechny kabely instalovány mimo horká místa (výstupy topení apod.) a pohyblivé prvky (řadicí páka apod.) a že nehrozí jejich navinutí kolem sloupku řízení nebo řadicí páky.
Po instalaci Parrot ASTEROID Smart zkontrolujte správnou funkci zařízení vozidla.
Neinstalujte Parrot ASTEROID Smart ani žádné jeho příslušenství na místo, kde by mohlo dojít k nafouknutí některého z airbagů vozidla.
Neinstalujte Parrot ASTEROID Smart na na místo, kde by mohl být vystaven vlhkosti nebo vysokým teplotám.
Nechte za přístrojem Parrot ASTEROID Smart místo dostačující pro rozptyl tepla.

NEŽ ZAČNETE

Vyjměte původní autorádio z vozidla. Tento úkon může vyžadovat použití vytahovacích klíčů.
Porovnáním obou konektorů zkontrolujte, zda je možné připojení mezi audio konektory, napájením Parrot ASTEROID Smart a konektory vozidla. Pokud není toto připojení možné, je nutné použít ISO adaptér, aby byl přístroj Parrot ASTEROID Smart uzpůsoben pro specifické konektory Vašeho vozidla. Přečtěte si oddíl Kompatibilita vozidel na stránce podpory Parrot ASTEROID Smart pro ověření, zda je nutný kabel s adaptérem.
Porovnejte konektor antény přístroje Parrot ASTEROID Smart a ten Vašeho vo-

zidla. Pokud je nutné použít anténní adaptér, obraťte se pro další informace na automobilového technika.

Poznámka: Pokud je anténa zesilovací, máte možnost ji napájet přes ISO kabel dodaný s přístrojem Parrot ASTEROID Smart.

INSTALACE S DRŽÁKY

1. Pro odstranění držáku Parrot ASTEROID Smart odšroubujte 4 šrouby.
2. Vložte montážní držák a upevněte jej uvnitř vozidla. Za tímto účelem roztáhněte jazýčky směrem ven, přičemž je ohněte na à 90° (schéma A str. 7).
3. Instalujte přístroj Parrot ASTEROID Smart a upevněte 4 šrouby (schéma B str. 7).
4. Připněte plastový rám (schéma C str. 8)

INSTALACE S BOČNÍMI ŠROUBY

1. Pro odstranění držáku Parrot ASTEROID Smart odšroubujte 4 šrouby.
2. Odšroubujte 2 boční držáky (schéma D str. 8).
3. Umístěte přístroj Parrot ASTEROID Smart tak, aby byly otvory pro šrouby v zákrytu s otvory pro šrouby vozidla.
4. Zašroubujte tolik šroubů, kolik je třeba podle modelu vozidla. Použijte výhradně dodané šrouby.

INSTALACE GPS DONGLU

Upevněte GPS dongle na rovný povrch v oblasti bez překážek v interiéru vozidla.
Atermická čelní skla a skla s integrovanou anténou mohou rušit GPS příjem a snižovat spolehlivost informací spojených s navigační aplikací.

GPS anténa donglu se nachází na boční straně, kde je napsáno „Parrot ASTEROID GPS» a kde se nachází logo ve tvaru hvězdy. Toto logo musí být stále orientováno k nebi

Pokud je Vaše vozidlo vybaveno atermickým čelním sklem, upevněte GPS dongle na čelní sklo v neatermické oblasti. Strana, na které se nachází logo ve tvaru hvězdy musí být nalepena na čelním skle (schéma F str. 9).

Poznámka: Neatermická oblast čelního skla závisí na modelu Vašeho vozidla. Většinou se nachází v úrovni zpětného zrcátka.

Pokud Vaše vozidlo není vybaveno atermickým čelním sklem, upevněte GPS dongle na palubní desku. Strana, na které se nachází logo ve tvaru hvězdy musí být viditelná (schéma E str. 9).
Pro zajištění správného upevnění držáku:

- použijte dodanou oboustrannou lepicí pásku,
- před přilepením držáku montážní povrch vyčistěte,
- po upevnění držáku počkejte přibližně 2 hodiny, aniž byste s ním manipulovali.

PŘIPOJENÍ KABELU RUČNÍ BRZDY

Kabel ruční brzdy umožňuje používat video funkci nebo některé aplikace Parrot ASTEROID Smart, když je ruční brzda zatažena. Pokud není tento kabel připojen k signálovému kabelu ruční brzdy vozidla, video funkce nebude k dispozici

1. Připojte dodaný propojovací kabel ruční brzdy na zelený kabel přístroje Parrot ASTEROID Smart.

2. Identifikujte a vyzkoušejte signálový kabel ruční brzdy ve vozidle. Tento kabel spojuje ruční brzdu s kontrolkou ruční brzdy na přístrojové desce.

3. Umístěte propojovací kabel ruční brzdy Parrot ASTEROID Smart (zelený) na bezpečné místo a připojte jej k signálovému kabelu ruční brzdy vozidla za použití vhodné metody.

Upozornění: Nesprávné připojení nebo použití kabelu ruční brzdy je nebezpečné a v mnoha státech nezákonné.

INSTALACE COUVACÍ KAMERY

Pokud používáte Parrot ASTEROID Smart s couvací kamerou (není součástí dodávky), oranžový kabel na ISO kabelu přístroje Parrot ASTEROID Smart umožňuje detekovat, zda vozidlo jede dopředu nebo couvá. Připojte tento kabel ke kabelu, jehož napětí umožňuje rozsvícení zadních světel, aby byl zobrazen video signál couvací kamery, když provádíte couvání.
Rovněž připojte video kabel couvací kamery ke konektorům Video CAM umístěným za přístrojem Parrot ASTEROID Smart.

INSTALACE MIKROFONU

Doporučujeme Vám zasunout kabel do žlábku za těsněním dveří.
Pokud kabel prochází nad pedály, ujistěte se, že je dobře upevněn.

Upozornění: Neveďte kabel mikrofonu v systémech topení, ventilace a klimatizace ani před bočními airbagy.

Ujistěte se, že mikrofon je instalován co možná nejblíže hlavě uživatele. Ideální vzdálenost je asi 60 cm. Přednostně instalujte mikrofon v blízkosti zpětného zrcátka. Nasměrujte mikrofon k ústům uživatele.

PŘIPOJENÍ ISO KABELU

Připojte konektory audio signálu a napájení vozidla ke konektorům přístroje Parrot ASTEROID Smart.

Poznámka: Použijte dodané kabelové příchytky, aby bylo zaručeno upevnění kabelů na autorádio. . Vložte jednu z kabelových příchytek do místa určeného k tomuto účelu vlevo nahoře na zadní straně autorádia (viz schéma str. 4).

Zkontrolujte instalaci Zapněte a pak vypněte zapalování vozidla, jakmile bude Parrot ASTEROID Smart instalován: na obrazovce se musí objevit zpráva „Na shledanou”. Pokud tomu tak není, musíte obrátit umístění červeného a žlutého vodiče. Žlutý vodič kabelu totiž musí být připojen k trvalému napájení 12V, červený vodič ke 12V po zapnutí zapalování a černý vodič ke kostře. Tento úkon se provede jednoduše obráceným zapojením dvou svorek umístěných na kabeláži přístroje Parrot.

INSTALACE USB KABELŮ

Připojte USB kabely k přístroji Parrot ASTEROID Smart. Doporučujeme Vám připojit všechny kabely přístroje Parrot ASTEROID Smart, i když nutně nezamýšlíte jejich použití. Vyveďte odpovídající konektory z odkládací přihrádky nebo skříňky. Za tímto účelem může být nutné vyvrtat otvor uvnitř palubní desky. Pokud možno se vyhněte použití několikametrových propojovacích USB kabelů.
USB kabel (1,2m - 2A), ke kterému připojíte propojovací kabel iPodu, musí být bezpodmínečně připojen k bílému USB portu určenému k tomuto účelu. Naleznete nad ním indikaci „iPod».

Aby byla zaručena optimální kvalita příjmu, nepřipojujte 3G klíč přímo na Parrot ASTEROID Smart: použijte USB kabel pro jeho instalaci na palubní desku (nebo jakoukoliv jinou volnou zónu).

OCHRANA PROTI ODCIZENÍ

Pro ochranu proti odcizení může být z přístroje Parrot ASTEROID Smart sejmut snímatelný čelní panel. Parrot ASTEROID Smart nemůže fungovat, když je čelní panel sejmut.
Manipulujte se snímatelným čelním panelem opatrně. Při jeho nasazování ani snímání nevyvíjejte sílu. Uchovávejte jej na bezpečném místě mimo dosah slunečních paprsků, zvýšené teploty a vlhkosti.
Pro sejmutí čelního panelu posuňte dolů jeho horní část a následně mírně zatáhněte směrem ven (schéma G str. 10).
Pro vrácení čelního panelu na místo nejdříve umístěte jeho magnetickou dolní část a následně zatlačte na horní část, až zaslechnete cvaknutí.

První použití

ÚVODNÍ OBRAZOVKA

Když se Parrot ASTEROID Smart zapne, uvidíte úvodní obrazovku. Navigační tlačítka se nacházejí na levé straně obrazovky.

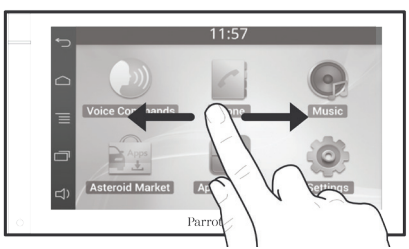

Posuňte prst na obrazovce doleva. Získáte dodatečný prostor pro přidání zkratek na své aplikace nebo oblíbené funkce.
Pro přístup na odpovídající funkci se dotkněte ikony. Např.se dotkněte ikony Aplikace. Získáte přístup k seznamu aplikací dostupných na Vašem přístroji Parrot ASTEROID Smart. Pro procházení seznamu těchto aplikací posouvejte prst po obrazovce.

Pro návrat na předcházející nabídku stiskněte . Pro návrat přímo na úvodní obrazovku stiskněte .

Stiskněte pro přístup na kontextovou nabídku odpovídající používané aplikaci. Kontextová nabídka Vám umožní zejména získat přístup k dodatečným funkcím aplikace nebo změnit některá nastavení.

Pro zobrazení naposledy použitých nebo právě používaných aplikaci stiskněte tlačítko .

Pro změnu hlasitosti stiskněte tlačítko . Následně posuňte kurzor doleva nebo doprava.

INDIVIDUÁLNÍ NASTAVENÍ ÚVODNÍ OBRAZOVKY

Pro přidání zkratky na aplikaci/funkci na úvodní obrazovce:

1. Stiskněte Aplikace.
2. Stiskněte na 2 sekundy ikonu aplikace, která Vás zajímá.
3. Posuňte ikonu na požadované místo.

Pro odstranění zkratky:

1. Stiskněte na 2 sekundy ikonu, kterou si přejete odstranit.
2. Posuňte ji nahoru na úroveň indikace Odstranit. Když se ikona zbarví do červena, můžete prst sejmout.

ZMĚNA PARAMETRŮ

Pro změnu parametrů přístroje Parrot ASTEROID Smart stiskněte Aplikace a následně Parametry. Rovněž můžete stisknout ☰ a následně Parametry.

PŘIPOJENÍ TELEFONU PŘES BLUETOOTH

Poznámka: Přejděte na stránku týkající se kompatibility na našich internetových stránkách pro ověření, zda je Váš telefon kompatibilní s Parrot ASTEROID Smart, a na odpovídající postup spárování: www.parrot.com/uk/compatibility.

Pokud používáte telefon s přístrojem Parrot ASTEROID Smart poprvé, musíte nejdříve oba přístroje spárovat. Jakmile bude telefon spárován s přístrojem Parrot ASTEROID Smart, spojení mezi 2 přístroji bude automatické, když budou oba přístroje zapnuty v blízkosti s aktivovanou funkcí *Bluetooth*®.

1. V nabídce Parametry stiskněte Bezdrátové připojení a síť > *Bluetooth*.
2. V případě potřeby použijte volby *Bluetooth* a Možnosti > Identifikovatelný.
3. Na svém telefonu zadejte vyhledávání *Bluetooth* zařízení a následně vyberte „Parrot ASTEROID Smart".
4. Postup spárování pak závisí na modelu Vašeho telefonu:
   - Pokud Vás telefon vyzve k zadání PIN kódu pro *Bluetooth*, zadejte „0000".
   - Pokud Parrot ASTEROID Smart a Váš telefon zobrazí dva kódy, zkontrolujte, zda jsou tyto kódy identické a následně je potvrďte nebo zrušte.
     > Displej přístroje Parrot ASTEROID Smart zobrazí „Spárování se zdařilo".

Poznámka: U některých telefonů musíte povolit připojení k přístroji Parrot ASTEROID Smart, aby bylo umožněno automatické připojení. Další informace naleznete v návodu k použití k Vašemu telefonu.

PŘIPOJENÍ DVOU TELEFONŮ

Pro aktivaci režimu umožňujícího připojení 2 telefonů:

1. Stiskněte Telefon.
2. Stiskněte ☰ a následně *Bluetooth*.
3. Stiskněte Možnosti.
4. Aktivujte volbu dual mode.

Když se přístroj Parrot ASTEROID Smart zapne, pokouší se ustanovit spojení se všemi spárovanými telefony, které jsou přítomny ve vozidle. Pokud jsou ve vozidle přítomny více než 2 spárované telefony, ustanoví spojení se 2 telefony, jejichž spárování je nejstarší.
Když jsou k přístroji Parrot ASTEROID Tablet připojeny 2 telefony, jeden je považován za aktivní telefon a druhý za sekundární telefon. Ve výchozím stavu odpovídá aktivní telefon telefonu, jehož spárování s přístrojem Parrot ASTEROID Smart je starší.
Máte možnost přijímat hovory pocházející z aktivního telefonu a ze sekundárního telefonu.
Na přístroji Parrot ASTEROID Smart je k dispozici pouze seznam kontaktů aktivního telefonu. Můžete provádět odchozí hovory pouze z aktivního telefonu. Můžete však

snadno přepínat z jednoho připojeného telefonu na druhý. Za tímto účelem:

1. Stiskněte Telefon.
2. Stiskněte ☰ a následně Telefon.
3. Vyberte aktivní telefon.

SYNCHRONIZOVAT SEZNAM KONTAKTŮ TELEFONU

U většiny *Bluetooth* telefonů je seznam kontaktů automaticky synchronizován s pamětí systému. Pokaždé, když svůj seznam kontaktů změníte, spustí se automaticky synchronizace při následujícím připojení.

Upozornění: S přístrojem Parrot ASTEROID Smart se synchronizují pouze kontakty uložené v paměti telefonu. Pokud jsou Vaše kontakty uloženy v paměti SIM karty, přeneste je do paměti telefonu. Další informace naleznete v návodu k použití k Vašemu telefonu.

Poznámka: U některých telefonů musíte povolit přístup přístroje Parrot ASTEROID Tablet ke svým kontaktům, aby byla umožněna synchronizace. Další informace naleznete v návodu k použití k Vašemu telefonu.

Automatická synchronizace je omezena na 5000 kontaktů (nebo telefonních čísel) pro každý spárovaný telefon.

Telefon

PŘÍCHOZÍ VOLÁNÍ

Příchozí volání je indikováno vyzváněním. Název kontaktu je oznámen, pokud je číslo tohoto kontaktu uloženo v seznamu kontaktů telefonu připojeného k přístroji Parrot ASTEROID Smart.

- Pro přijetí tohoto hovoru stiskněte tlačítko dálkového ovládání nebo zelené tlačítko, které se objeví na obrazovce. Následně stiskněte tlačítko dálkového ovládání nebo červené tlačítko na obrazovce pro ukončení hovoru.
- Pro odmítnutí tohoto hovoru stiskněte tlačítko dálkového ovládání nebo červené tlačítko, které se objeví na obrazovce.

PROVEDENÍ ODCHOZÍHO HOVORU PROSTŘEDNICTVÍM HLASOVÉHO ROZPOZNÁVÁNÍ

Můžete iniciovat hovor prostřednictvím hlasového rozpoznávání přímo po synchronizaci seznamu kontaktů Vašeho telefonu. Parrot ASTEROID Smart automaticky rozpozná kontakt z Vašeho seznamu kontaktů, který si přejete volat.

1. Stiskněte tlačítko pro iniciaci procesu hlasového rozpoznávání.
   > Le Parrot ASTEROID Smart Vás požádá o jméno kontaktu, který si přejete volat.
2. Vyslovte jméno kontaktu následované typem čísla („**PRACOVNÍ**”, „**MOBIL**”...), pokud je k tomuto kontaktu přiřazeno několik čísel.
   > Automaticky je iniciováno volání tohoto kontaktu, pokud bylo hlasové ovládání dobře srozumitelné.
   > V opačném případě vysílá handsfree systém potvrzující zprávu. Potvrďte jej vyslovením „**ANO**”, „**VOLEJ**” nebo „**VOLAT**”.

Poznámka: V každém okamžiku stiskněte tlačítko dálkového ovládání nebo tlačítko na obrazovce pro zrušení procesu volání.

VOLÁNÍ KONTAKTU ZE SEZNAMU

1. Stiskněte Telefon a následně Kontakty.
2. Stiskněte kontakt pro iniciaci volání na výchozí číslo nebo vyberte mezi různými čísly kontaktu („**PRACOVNÍ**”, „**MOBIL**”...).

Hudba

Poznámka: Při prvním připojení Vašeho audio zařízení (USB / SD / iPod) k přístroji Parrot ASTEROID Smart může být nutných několik minut na zavedení dat, zejména pak v případě zařízení obsahujících značné množství hudebních souborů. Tento čas zavádění umožní zpřístupnění těchto skladeb pro hlasové rozpoznávání.

POUŽITÍ HUDEBNÍHO HLASOVÉHO ROZPOZNÁVÁNÍ

Funkce hudebního hlasového rozpoznávání Vám umožňuje vybírat prostřednictvím hlasového rozpoznávání interprety nebo alba, která si přejete poslouchat. Tato funkce je k dispozici, pokud používáte přístroj Parrot ASTEROID Smart se zařízením typu iPod / USB / SD nebo pokud používáte hudební aplikaci kompatibilní s touto funkcí.

1. Stiskněte tlačítko na dálkovém ovládání nebo stiskněte Hlasová ovládání na displeji.
2. Vyslovte jméno interpreta nebo název alba, které si přejete poslouchat, když Vás k tomu Parrot ASTEROID Smart vyzve.

   > Zobrazí se seznam audio zdrojů připojených k přístroji Parrot ASTEROID Smart a hudebních aplikací kompatibilních s funkcí hlasového rozpoznávání obsahujících interpreta/ album, které jste předtím vybrali.

Poznámka: Ověřte jména interpretů a názvy alb v tazích (metadata) Vašich hudebních souborů. Tyto mohou být odlišné od těch zobrazených v názvu Vaší skladby.

IPOD

1. Připojte iPod k iPod kabelu.
2. Stiskněte tlačítko SOURCE dálkového ovládání (nebo stiskněte Hudba na displeji) a vyberte iPod. Můžete rovněž stisknout Procházet pro navigaci v obsahu iPodu.
3. Stiskněte skladbu pro spuštění přehrávání.

Poznámka: Stiskněte tlačítko pro změnu některých nastavení (audio, opakování, náhodné).

SD

S přístrojem Parrot ASTEROID Smart můžete použít následující SD karty (s adaptérem, pokud je třeba): SD, micro SD, mini SD, SDHC, mini SDHC, micro SDHC. Kapacita SD karty nesmí překročit 32 GB.
Hudební soubory na SD kartě mohou být ve formátu MP3, AAC, WAV, OGG nebo WMA.

1. Vložte SD kartu do místa určeného k tomuto účelu na pravé straně displej (schéma G str. 11).
2. Stiskněte tlačítko SOURCE dálkového ovládání (nebo stiskněte Hudba na displeji) a vyberte SD. Můžete rovněž stisknout Procházet pro navigaci v obsahu SD karty.
3. Stiskněte skladbu pro spuštění přehrávání.

Poznámka: Stiskněte tlačítko pro změnu některých nastavení (audio, opakování, náhodné).

USB

Parrot ASTEROID Smart je kompatibilní s většinou USB klíčů / MP3 přehrávačů / externích pevných disků. Neexistuje žádné omezení, pokud jde o kapacitu USB klíčů. Hudební soubory na USB klíči mohou být ve formátu MP3, AAC, WAV, OGG nebo WMA.

1. Připojte USB zařízení k USB kabelu.
2. Stiskněte tlačítko SOURCE dálkového ovládání (nebo stiskněte Hudba na displeji) a vyberte USB. Můžete rovněž stisknout Procházet pro navigaci v obsahu USB zařízení.
3. Stiskněte skladbu pro spuštění přehrávání.

Poznámka: Stiskněte tlačítko ≡ pro změnu některých nastavení (audio, opakování, náhodné).

POUŽITÍ S BLUETOOTH AUDIO PŘEHRÁVAČEM

Poznámka: Parrot ASTEROID Smart Vám umožňuje používat funkce telefonování a streaming audio přes Bluetooth se 2 různými telefony, aniž by bylo nutno odpojovat některý ze 2 přístrojů.

Parrot ASTEROID Smart můžete použít pro poslech hudebních souborů uložených na *Bluetooth* audio přehrávači, pokud tento podporuje profil A2DP (Advanced Audio Distribution Profile). Pokud používáte audio přehrávač poprvé, musíte jej nejdříve spárovat s přístrojem Parrot ASTEROID Tablet. Pokud je audio přehrávač již spárován s přístrojem Parrot ASTEROID Smart:

1. Stiskněte tlačítko SOURCE dálkového ovládání (nebo stiskněte Hudba na obrazovce) a vyberte Audio *Bluetooth*.
2. Spusťte přehrávání skladby na audio přehrávači.

RÁDIO

Pro výběr frekvence:

1. Stiskněte Hudba > Rádio.
2. Posuňte kurzor doleva nebo doprava pro výběr frekvence.

Pro obdržení seznamu všech dostupných stanic stiskněte tlačítko ≡ a stiskněte Nové vyhledávání > OK.
Pro uložení stanice do paměti stiskněte tlačítko ≡ a následně vyberte volbu Přidat k oblíbeným.

Pro přístup ke stanicím uloženým v paměti stiskněte tlačítko ≡ a stiskněte Režim > Oblíbené.

Poznámka: Počet stanic, který můžete uložit, je omezen.

OVLÁDÁNÍ

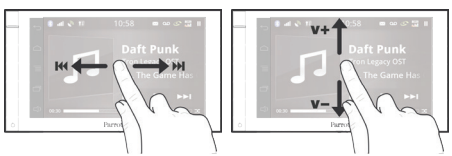

Během přehrávání hudebního souboru nebo autorádia:

- stiskněte displej pro pozastavení přehrávání skladby nebo vypnutí zvuku autorádia,
- posuňte prst nahoru pro zvýšení hlasitosti,
- posuňte prst dolů pro snížení hlasitosti.

Během přehrávání hudebního souboru (s výjimkou audio zdrojů připojených přes jack/jack kabel):

- posuňte prst doprava pro přechod na následující skladbu,

- posuňte prst doleva pro přechod na předcházející skladbu.

Poznámka: Pokud používáte Parrot ASTEROID Smart s audio přehrávačem připojeným přes Bluetooth, tato ovládání jsou k dispozici, výhradně pokud tento podporuje profil AVRCP (Audio/Video Remote Control Profile).

Internet

Upozornění: Připojení k internetu přes 3G / 4G klíč vyžaduje předplacení této služby u telefonního operátora. Použití této služby může vést ke značné útratě za datový roaming. Zkontrolujte podmínky Vaší předplacené služby a průběh čerpání u Vašeho operátora. Parrot odmítá jakoukoliv odpovědnost, pokud jde o související náklady.

PŘIPOJENÍ S 3G / 4G KLÍČEM

Poznámka: Přejděte na oddíl kompatibility přístroje Parrot ASTEROID Smart na našich internetových stránkách pro zobrazení seznamu 3G / 4G klíčů kompatibilních s přístrojem Parrot ASTEROID Smart.

1. Připojte 3G / 4G klíč k přístroji Parrot ASTEROID Smart přes USB kabel.
   > Zobrazí se překryvné okno.
2. Zadejte PIN kód a následně stiskněte POTVRDIT. Zaškrtněte volbu Zapamatovat, pokud preferujete, aby nebyl PIN kód požadován při každém novém spuštění přístroje Parrot ASTEROID Smart.

Poznámka: Později můžete toto nastavení změnit volbou Parametry > Bezdrátové a sítě > Mobilní datové sítě. Mezi připojovacími zařízeními vyberte svůj 3G / 4G klíč, zvolte Zapomenout PIN kód a pak Zapomenout.

3. V případě potřeby vyberte svůj APN (Access Point Name) v nabídnutém seznamu. Tato informace je k dispozici v dokumentaci dodané s Vaším 3G / 4G klíčem. Pokud není Váš APN uveden v seznamu, můžete jej přidat volbou Parametry > Bezdrátové a sítě > Mobilní datové sítě.
4. Mezi připojovacími zařízeními vyberte svůj 3G / 4G klíč.
5. Vyberte Přístupové body > Další > Přednastavené přístupové body.
6. Počkejte, až bude ustanoveno spojení. Během ustanovování spojení můžete rovněž stisknout tlačítko ↩ a procházet v nabídkách.

SDÍLENÍ 3G PŘIPOJENÍ PŘES BLUETOOTH

Pokud máte telefon podporující profil *Bluetooth*® DUN (Dial-Up Networking) nebo PAN (Personal Area Network), připojení Vašeho telefonu k přístroji Parrot ASTEROID Smart přes *Bluetooth* Vám

umožní sdílet 3G připojení telefonu.

Poznámka: Přejděte na stránku týkající se kompatibility na našich internetových stránkách, abyste zkontrolovali, zda Váš telefon umožňuje sdílení 3G připojení přes Bluetooth a řiďte se podle odpovídajícího postupu: www.parrot.com/uk/compatibility.

1. Povolit sdílení připojení na Vašem telefonu. Tento postup se liší podle modelu Vašeho telefonu.
2. Připojte svůj telefon k přístroji Parrot ASTEROID Smart přes *Bluetooth*.
3. Na přístroji Parrot ASTEROID Smart vyberte Parametry > Bezdrátové a sítě > Mobilní datové sítě.
4. Vyberte svůj APN (Access Point Name) v nabízeném seznamu a následně zaškrtněte volbu Vybrat.

SDÍLENÍ 3G PŘIPOJENÍ PŘES USB

Pokud máte telefon podporující sdílení 3G připojení přes USB, jeho připojení k přístroji Parrot ASTEROID Smart USB / micro USB kabelem (není součástí dodávky) Vám umožní sdílet 3G připojení telefonu.

Poznámka: Přejděte na stránku týkající se kompatibility na našich internetových stránkách, abyste zkontrolovali, zda Váš telefon umožňuje sdílení 3G připojení přes USB a řiďte se podle odpovídajícího postupu: www.parrot.com/uk/compatibility.

1. Ujistěte se, že je klávesnice telefonu odemknuta a následně připojte Parrot ASTEROID Smart za použití USB / micro-USB kabelu. Toto připojení rovněž umožní nabíjet baterii telefonu.
2. Pokud je třeba, vyberte svůj APN (Access Point Name) v nabízeném seznamu a následně zaškrtněte volbu Vybrat. Později můžete toto nastavení změnit volbou Parametry > Bezdrátové a sítě > Mobilní datové sítě > Mobile Access device.
   > Zobrazí se překryvné okno indikující aktivaci sdílení USB připojení.

Poznámka: Další informace naleznete v návodu k použití k Vašemu telefonu.

PŘIPOJENÍ K WI-FI SÍTI

Pokud Váš telefon umožňuje sdílení 3G připojení přes Wi-Fi® nebo pokud je v blízkosti vozidla k dispozici Wi-Fi síť:

1. V nabídce Parametry přístroje Parrot ASTEROID Smart stiskněte Bezdrátové a sítě > Wi-Fi.
2. Aktivujte volbu Wi-Fi.
3. Stiskněte Parametry Wi-Fi.
   > Zobrazí se seznam Wi-Fi sítí.
4. Vyberte Wi-Fi síť.
5. Zadejte heslo, pokud je třeba.

POUŽITÍ APLIKACÍ

S přístrojem Parrot ASTEROID Smart máte možnost používat několik typů aplikací: hudba, geolokalizace, pomoc při řízení.
Dostupné aplikace se liší podle země použití. Některé aplikace mohou vyžadovat předplacenou službu.
Parrot ASTEROID Smart je víceúlohový: může být použito několik aplikací současně. Můžete např. současně poslouchat internetové rádio a používat aplikaci pro pomoc při řízení.
Pro další informace k použití dostupných aplikací přejděte na internetové stránky ASTEROID Market:
www.parrotasteroid.com.

Video

Upozornění: Přehrávání videa na přístroji Parrot ASTEROID Smart během jízdy je nebezpečné a ve mnoha státech nelegální . Tato funkce tedy není přístupná, když je vozidlo v pohybu. Pro přehrávání videa na přístroji Parrot ASTEROID Smart zaparkujte vozidlo na bezpečném místě a zatáhněte ruční brzdu.

COUVACÍ KAMERA

Pokud je Vaše vozidlo vybaveno couvací kamerou, můžete používat displej přístroje Parrot ASTEROID Smart pro zobrazení video přenosu z této kamery, aby bylo usnadněno couvání při parkování. Pro další informace k připojení couvací kamery k přístroji Parrot ASTEROID Smart přejděte na schéma instalace na str. 4 a oddíl „Instalace couvací kamery».
Video přenos z couvací kamery se automaticky objeví, když couváte. Obraz pocházející z couvací kamery se může jevit obrácený.

Poznámka: V každém okamžiku můžete stisknout přepínač Video pro přepnutí mezi video signálem pocházejícím z couvací kamery a video signálem pocházejícím z iPodu připojeného přes AV / iPod kabel.

PŘEHRÁVÁNÍ VIDEA Z EXTERNÍHO ZDROJE

Na přístroji Parrot ASTEROID Smart můžete zobrazit video pocházející z externího video zdroje.
Připojte video zdroj k přístroji Parrot ASTEROID Smart za použití AV kabelu (není součástí dodávky) (schéma str. 4).

1. Stiskněte Aplikace > Video vstup.
2. Spusťte na zdroji přehrávání videa.

Poznámka: V každém okamžiku můžete stisknout přepínač Video pro přepnutí mezi video signálem pocházejícím z couvací kamery a video signálem pocházejícím z externího zdroje připojeného přes AV / iPod kabel.

PŘEHRÁVÁNÍ VIDEO SOUBORŮ Z SD KARTY

Na přístroji Parrot ASTEROID Smart můžete přehrávat soubory uložené na SD kartě. Video soubory na SD kartě mohou být ve formátu MP2, MP4, H263, H264, WMV a SPARK.

1. Vložte SD kartu do místa určeného k tomuto účelu, které se nachází za snímatelným čelním panelem (schéma str. 5).
2. Stiskněte Aplikace > Galerie.
3. Vyberte video soubor stisknutím odpovídající ikony.

POUŽITÍ DISPLEJE PŘIPOJENÉHO K VIDEO VÝSTUPU

Svorky video výstupu umožňují připojit displej pro zadní spolujezdce, aby mohli přehrávat video záznamy uložené na SD kartě. Pro další informace k připojení displeje pro zadní spolujezdce k přístroji Parrot ASTEROID Smart přejděte na schéma instalace na str. 4.

Upozornění: Nikdy neinstalujte displej na místo, kde by mohl sledovat přehrávání videa řidič během jízdy.

V případě problému

NEŽ ZAČNETE

Ujistěte se, že se správně zobrazí zpráva „Na shledanou” na displeji přístroje Parrot ASTEROID Smart, když vypnete zapalování vozidla. Další informace naleznete v oddíle Kontrola instalace.
Znovu přístroj inicializujte. Za tímto účelem čelní panel sejměte a následně použijte pero nebo jiný špičatý předmět pro stisknutí tlačítka Reset. Na 3 sekundy stiskněte tlačítko Reset (schéma str. 5). Můžete rovněž obnovit výchozí parametry volbou Parametry > Pokročilé parametry > Důvěrné > Obnovit výrobní hodnoty.
Ujistěte se, že máte na svém přístroji Parrot ASTEROID Smart k dispozici poslední aktualizaci. Za tímto účelem vyberte Parametry > O aplikaci > Verze. Porovnejte toto číslo verze s číslem uvedeným na stránce týkající se podpory přístroje Parrot ASTEROID Smart.

Poznámka: Aktualizace přístroje Parrot ASTEROID Smart rovněž můžete stáhnout, když je tento připojen k internetu. Dostupnost aktualizace je indikována na oznamovací liště.

PROBLÉM SPOJENÝ S FUNKCÍ TELEFONOVÁNÍ

Zkontrolujte kompatibilitu Vašeho telefonu s přístrojem Parrot ASTEROID Smart. Za tímto účelem přejděte na stránku týkající se kompatibility na našich internetových stránkách:
www.parrot.com/uk/compatibility.
Pokud je Váš telefon uveden jako kompatibilní a Váš Parrot ASTEROID Smart je již vybaven poslední aktualizací, zrušte spárování mezi 2 přístroji na Parrot ASTEROID Tabletu a telefonu, restartujte 2 přístroje a následně ustanovte spojení mezi 2 přístroji.

PROBLÉMY SPOJENÉ S FUNKCÍ HUDBY

Znovu inicializujte svůj iPod / iPhone, než jej připojíte k přístroji Parrot ASTEROID Smart. Pro novou inicializaci iPodu/ iPhonu (tento postup nevymaže žádná data):

- iPod: stiskněte současně Menu a střední tlačítko, až se iPod znovu spustí.
- iPhone / iPod touch: stiskněte současně tlačítko On/Off a tlačítko Home, až se iPhone znovu spustí. Nedotýkejte se displeje, když se objeví zpráva „Pro vypnutí posuňte”.

Mohou se vyskytnout některé problémy, pokud bylo zařízení již připojeno k přístroji Parrot ASTEROID Smart, když zapnete zapalování. Znovu zkuste připojit zařízení po zapnutí zapalování.

PRO DALŠÍ INFORMACE

Přejděte na stránku týkající se podpory přístroje Parrot ASTEROID Smart na našich internetových stránkách www.parrot.com.

Všeobecné informace

GARANCE

Aniž by byla narušena zákonná záruka, společnost PARROT smluvně zaručuje na dobu 12 měsíců od data prvotního nákupu provedeného spotřebitelem (vyjma spotřebních dílů se zárukou 6 měsíců), že výrobek nevykazuje žádné materiálové a výrobní vady, a to na předložení nákupního dokladu (datum, místo nákupu, sériové číslo výrobku) u prodejce nebo u společnosti Parrot. Během trvání smluvní záruky musí být vadný výrobek vrácen v původním obalu na servisní oddělení prodejce. Po prohlídce výrobku společnost Parrot dle svého uvážení přistoupí k výměně nebo proplacení s výhradou jakéhokoliv dalšího odškodnění.

LIKVIDACE ZAŘÍZENÍ

(likvidace elektrických a elektronických zařízení) Tento symbol uvedený na výrobku nebo na jeho obalu upozorňuje na to, že daný výrobek nepatří do běžného domácího odpadu, ale musí být odevzdán na sběrném místě určeném pro recyklaci elektrických a elektronických přístrojů. Tím, že zajistíte správnou likvidaci tohoto výrobku, chráníte životní prostředí a zdraví ostatních lidí. Nesprávnou likvidací ohrožujete životní prostředí i zdraví druhých.

PROHLÁŠENÍ O SHODĚ

Parrot SA, 174 quai de Jemmapes, 75010 Paris, Francie, prohlašuje na svou výhradní odpovědnost, že výrobek popsaný v tomto uživatelském návodu je ve shodě s technickými normami EN300328 (v1.8.0), EN301489-1/-17 (v2.1.1), EN300220-2 (V2.3.1), EN300440, EN60950-1: 04/2006 / A11: 2009 / A1: 2010 / A2: 2011, EN 60065: 05/2002 / A1: 05/2006 / A11: 2008 / A2: 2010 podle ustanovení směrnice R&TTE 1999/5/EC a rovněž podle požadavků směrnice EMC 2004/108/ES a směrnice 2006/95/ES týkající se nízkonapěťových zařízení a směrnice pro automobily 72/245/EHS aktualizované směrnicí 2009/19/ES.

„Made for iPod / iPhone" označuje elektronické zařízení, které bylo speciálně zkonstruováno pro jeho připojení k iPodu nebo iPhonu a je certifikováno výrobcem, že odpovídá specifikacím společnosti Apple. Společnost Apple odmítá jakoukoliv odpovědnost týkající se fungování těchto zařízení nebo jejich shody s technickými a bezpečnostními normami.

iPod, iPod Touch a iPhone jsou obchodními známkami společnosti Apple, Inc. deponovanými v USA a v dalších zemích.

Wi-Fi je chráněná známka Wi-Fi Alliance.

Veškeré ostatní obchodní známky a chráněné značky uvedené v tomto dokumentu jsou chráněny copyrightem a jsou majetkem jejich příslušných vlastníků.

Název „Gracenote", logo Gracenote, grafika Gracenote a označení „Powered by Gracenote" jsou obchodními známkami nebo chráněnými značkami společnosti Gracenote v USA a/nebo v dalších zemích.

Skrócona instrukcja obsługi

Spis treści

Przed rozpoczęciem instalacji	s.105
Instalacja	s.106
Pierwsze użycie	s.109
Telefon	s.112
Muzyka	s.113
Internet	s.115
Wideo	s.117
W razie problemu	s.118
Informacje ogólne	s.119

Przed rozpoczęciem instalacji

NA TEMAT PODRĘCZNIKA

W celu ograniczenia naszego zużycia papieru, ze względu na naszą troskę o środowisk naturalne, Parrot promuje umieszczanie dokumentacji dla użytkowników w internecie zamiast ich drukowania. Ten skrócony podręcznik ma za zadanie dostarczyć wam jedynie najważniejszych instrukcji, które umożliwią użytkowanie tego urządzenia. Więcej informacji można odnaleźć w sekcji Pomoc techniczna i pliki na naszej stronie www.parrot.com : czeka tam na was pełna dokumentacja, najczęściej zadawane pytania, tutoriale...

Uwaga: iPod i iPhone (w trybie iPod) będą określane jako «iPod» w niniejszej instrukcji.

OSTRZEŻENIA

Funkcje wymagające większej uwagi użytkownika muszą być obsługiwane wyłącznie gdy pojazd jest zatrzymany. Bezpieczeństwo użytkownika i innych uczestników ruchu jest priorytetowe w stosunku do rozmów telefonicznych, muzyki czy też aplikacji wspierających jazdę. Należy zachowywać się w odpowiedzialny sposób: prowadzić ostrożnie i zwracać uwagę na otaczające warunki. Parrot uchyla się od wszelkiej odpowiedzialności w przypadku nieprzestrzegania tego ostrzeżenia.

Przewód „Parking Brake” kabla ISO w Parrot ASTEROID Smart umożliwia wykrycie, czy hamulec ręczny jest zaciągnięty czy nie. Należy podłączyć go zgodnie z instrukcją instalacji zawartą w niniejszej dokumentacji. Wszelka niepoprawna instalacja lub podłączenie może grozić niebezpieczeństwem i być uważane za nielegalne w wielu krajach. W czasie jazdy, ekran w polu widzenia kierowcy nie może w żadnym razie odtwarzać filmów. Dotyczy to również wszystkich aplikacji internetowych.

W przypadku próby użycia aplikacji nieprzeznaczonej do nawigacji lub wspierania jazdy podczas kierowania pojazdem, na wyświetlaczu pojawi się ostrzeżenie. Aby oglądnąć film na ekranie Parrot ASTEROID Smart, należy zatrzymać pojazd w bezpiecznym miejscu i zaciągnąć hamulec ręczny.

Ustawić głośność Parrot ASTEROID Smart na taki poziom, aby móc w czasie jazdy w każdej chwili usłyszeć dźwięki pochodzące z zewnątrz.

Parrot ASTEROID Smart zawiera magnesy typu NdFeB, mogące uszkodzić przedmioty

wrażliwe na działanie pola magnetycznego (rozrusznik serca, karty kredytowe, zegarki mechaniczne...).

AKTUALIZACJA

Najnowsze bezpłatne aktualizacje są dostępne na naszej stronie internetowej www.parrot.com w zakładce Support. Umożliwią one skorzystanie z nowych funkcji oraz poprawę kompatybilności danego produktu.
Uwaga: Można również pobrać aktualizacje Parrot ASTEROID Smart po podłączeniu go do Internetu. O dostępności aktualizacji informuje pasek powiadomień.

KARTA SD

Karta SD jest dostarczona wraz z Parrot ASTEROID Smart. Umożliwia ona zapisanie plików muzycznych i niektórych aplikacji, które nie są bezpośrednio umieszczone w Parrot ASTEROID Smart. Włożenie karty SD do Parrot ASTEROID Smart jest niezbędne, aby móc odtworzyć pliki muzyczne i nawigacyjne.

Instalacja

Uwaga: Zalecamy powierzenie niniejszej instalacji fachowcowi, w szczególności należącemu do naszej sieci autoryzowanych serwisantów.

ZALECENIA BEZPIECZEŃSTWA

Wyłączyć silnik przed wykonaniem podłączeń.
Nigdy nie instalować Parrot ASTEROID Smart w miejscu, w którym mógłby spowodować obrażenia ciała kierowcy lub pasażera w przypadku nagłego hamowania.
Nigdy nie instalować Parrot ASTEROID Smart w miejscu, w którym mógłby przeszkadzać w prowadzeniu pojazdu.
Przed wywierceniem otworu w ściance czy desce rozdzielczej, sprawdzić, co znajduje się z tyłu. Nie wolno uszkodzić części elektronicznej ani kabla.
W przypadku korzystania ze śrub, upewnić się, że nie dotykają kabla zasilania.
Parrot ASTEROID Smart został zaprojektowany z myślą o funkcjonowaniu w pojeździe wyposażonym w akumulator 12 V. W przypadku pojazdu (np. ciężarowego) wyposażonego w akumulator 24V, konieczne jest użycie przetwornicy.
Upewnić się, że kable są zainstalowane z dala od miejsc o wysokiej temperaturze (wyloty ogrzewania...), ruchomych części (dźwignia zmiany biegów...) oraz, że nie zawiną się wokół słupka kierownicy ani dźwigni zmiany biegów.
Sprawdzić, czy całość wyposażenia pojazdu poprawnie funkcjonuje po zainstalowaniu Parrot ASTEROID Smart.
Nie instalować Parrot ASTEROID Smart ani żadnej jego części, w miejscu, w którym mogłaby się rozłożyć poduszka powietrzna.
Nie instalować Parrot ASTEROID Smart w miejscu wilgotnym lub wystawionym na wysokie temperatury.
Pozostawić za Parrot ASTEROID Smart wystarczająco dużo miejsca, aby umożliwić dyfuzję ciepła.

PRZED ROZPOCZĘCIEM INSTALACJI

Wyjąć pierwotnie zainstalowane radio samochodowe. Do wykonania tej czynności może być potrzebny klucz do wyjmowania radia.
Sprawdzić, czy istnieje możliwość podłączenia złącz audio, zasilania Parrot ASTEROID Smart i złącz pojazdu, porównując oba systemy. Jeżeli połączenie nie jest możliwe, należy wykorzystać przejściówkę ISO, aby dostosować Parrot ASTEROID Smart do specyficznych złącz pojazdu. Prosimy odnieść się do zakładki Kompatybilność pojazdów na stronie wsparcia Parrot ASTE-

ROID Smart, aby sprawdzić, czy konieczne jest użycie kabla przejściowego.
Porównać złącze anteny Parrot ASTEROID Smart ze złączem pojazdu. Jeżeli konieczne jest użycie przejściówki do anteny, należy skontaktować się z zakładem samochodowym, aby uzyskać więcej informacji.

Uwaga: Jeżeli antena jest wyposażona we wzmacniacz, można zasilać ją za pomocą kabla ISO dostarczonego wraz z Parrot ASTEROID Smart.

INSTALACJA PRZY UŻYCIU PODSTAW

1. Odkręcić 4 śruby, aby wyjąć podstawę Parrot ASTEROID Smart.
2. Włożyć podstawę montażu i przymocować ją w kabinie. W tym celu zagiąć występy na zewnątrz o 90° (schemat A str.7).
3. Zainstalować Parrot ASTEROID Smart i przymocować 4 śruby (schemat B str.7).
4. Przymocować plastikową ramkę (schemat C, str.8).

INSTALACJA PRZY UŻYCIU BOCZNYCH ŚRUB

1. Odkręcić 4 śruby, aby wyjąć podstawę Parrot ASTEROID Smart.
2. Wyjąć 2 boczne podstawy (schemat D str.8).
3. Umieścić Parrot ASTEROID Smart tak, aby wszystkie otwory na śruby pokrywały się z otworami na śruby w pojeździe.
4. Przykręcić śruby (w ilości zależnej od modelu pojazdu). Używać wyłącznie dostarczonych śrub.

INSTALACJA ANTENY GPS

Przymocować antenę GPS na płaskiej powierzchni wewnątrz kabiny, w miejscu bez żadnych przeszkód.
Atermiczne szyby i szyby ze zintegrowaną anteną mogą zakłócać odbiór GPS i zmniejszyć niezawodność informacji związanych z aplikacjami nawigacji.

Antena GPS znajduje się z boku i jest oznakowana napisem „Parrot ASTEROID GPS” oraz logo w kształcie gwiazdy. To logo musi być zawsze skierowane w stronę nieba.

W przypadku pojazdu wyposażonego w atermiczną przednią szybę, przymocować antenę GPS na przedniej szybie w miejscu bez powłoki atermicznej. Strona, na której znajduje się logo w kształcie gwiazdy musi być przyklejona do szyby (schemat F str.9).

Uwaga: Obszar bez powłoki atermicznej na przedniej szybie zależy od modelu pojazdu. Zazwyczaj znajduje się na poziomie lusterka wstecznego.

Jeżeli dany pojazd nie posiada atermicznej przedniej szyby, przymocować antenę GPS na desce rozdzielczej. Strona, na której znajduje się logo w kształcie gwiazdy musi być widoczna (schemat E str.9).
Aby zapewnić odpowiednie przymocowanie podstawy:

- użyć dostarczonej taśmy dwustronnej;
- przed przyklejeniem podstawy, wyczyścić powierzchnię montażu;
- po przymocowaniu podstawy, pozostawić ją na około 2 godziny.

PODŁĄCZENIE KABLA HAMULCA RĘCZNEGO

Kabel hamulca ręcznego pozwala skorzystać z funkcji wideo Parrot ASTEROID Smart gdy hamulec ręczny jest zaciągnięty. Jeżeli ten kabel nie jest podłączony do kabla sygnalizującego hamulec ręczny pojazdu, funkcja wideo nie będzie nigdy dostępna.

1. Podłączyć przedłużacz dostarczonego kabla hamulca ręcznego do zielonego kabla Parrot ASTEROID Smart.
2. Odnaleźć i przetestować kabel sygnalizujący hamulca ręcznego w pojeździe. Ten kabel łączy hamulec ręczny z lampką kontrolną hamulca ręcznego na desce rozdzielczej.
3. Umieścić przedłużacz kabla hamulca ręcznego Parrot ASTEROID Smart (zielony) w bezpiecznym miejscu i podłączyć go do kabla sygnalizującego hamulca ręcznego w pojeździe przy użyciu odpowiedniej metody.

Ostrzeżenie: Nieprawidłowe podłączenie lub użycie kabla hamulca ręcznego jest niebezpieczne i zabronione prawem w wielu krajach.

INSTALACJA KAMERY COFANIA

W przypadku używania Parrot ASTEROID Smart z kamerą cofania (niedostarczona), pomarańczowy przewód kabla ISO w Parrot ASTEROID Smart umożliwia wykrycie, czy pojazd jedzie do przodu czy do tyłu. Podłączyć ten kabel do kabla, którego napięcie umożliwia włączenie tylnych świateł, w celu wyświetlenia sygnału wideo z kamery cofania podczas cofania.
Podłączyć również kabel wideo kamery cofania do złączy Video CAM znajdujących się za Parrot ASTEROID Smart.

INSTALACJA MIKROFONU

Zalecamy wsunięcie kabla do rowka znajdującego się za uszczelką drzwi.
Jeżeli kabel przechodzi ponad pedałami, upewnić się, że jest odpowiednio przymocowany.

Ostrzeżenie: Kabel mikrofonu nie może przechodzić przez system ogrzewania, wentylacji, klimatyzacji ani przed bocznymi poduszkami powietrznymi.

Upewnić się, że mikrofon jest zainstalowany jak najbliżej głowy użytkownika. Idealna odległość wynosi 60 cm. Najlepiej zainstalować mikrofon w pobliżu lusterka wstecznego.Skierować mikrofon w kierunku ust użytkownika.

PODŁĄCZENIE KABLA ISO

Połączyć złącza audio i zasilania pojazdu do złącz Parrot ASTEROID Smart.

Uwaga: Wykorzystać załączony zacisk kablowy, aby przymocować kable do radia samochodowego. Włożyć jeden z zacisków kabli do przewidzianego w tym celu miejsca, w górnej lewej części pod spodem radia samochodowego (patrz schemat str.4).

Sprawdzić swoją instalację. Włączyć i wyłączyć zapłon pojazdu po zainstalowaniu Parrot ASTEROID Smart: na ekranie powinien pojawić się komunikat „Do widzenia”. W przypadku braku tego komunikatu, należy zamienić pozycję czerwonego przewodu z pozycją żółtego przewodu. Czerwony przewód zasilania powinien być podłączony do ciągłych 12V, żółty przewód – do pokontaktowych 12V, zaś czarny przewód – do masy. Aby wykonać tę czynność, wystarczy zamienić końcówki przewodu znajdujące się w układzie połączeń Parrot.

INSTALACJA KABLI USB

Podłączyć kable USB do Parrot ASTEROID Smart. Zalecamy podłączenie wszystkich kabli Parrot ASTEROID Smart, nawet jeżeli nie planuje się ich wykorzystania. Wyjąć odpowiednie złącza z przedniego lub środkowego schowka. W tym celu, może zaistnieć potrzeba wywiercenia otworu wewnątrz deski rozdzielczej. W miarę możliwości, nie używać kilkumetrowych przedłużaczy USB.
Kabel USB (1,2 m - 2A), do którego należy podłączyć przedłużacz iPod musi być koniecznie podłączony do białego wejścia USB, przewidzianego do tego celu. Nad wejściem znajduje się napis «iPod».
Aby zapewnić optymalną jakość odbioru, nie podłączać klucza 3G bezpośrednio do Parrot ASTEROID Smart: użyć kabla USB, aby zainstalować go na desce rozdzielczej (lub innej odkrytej przestrzeni).

ZABEZPIECZENIE PRZED KRADZIEŻĄ

Można wyjąć przednią część Parrot ASTEROID Smart, aby zabezpieczyć urządzenie przed kradzieżą. Parrot ASTEROID Smart nie może funkcjonować bez tej części.
Ostrożnie manipulować przednią częścią. Delikatnie wkładać i zdejmować tę część. Przechowywać ją w bezpiecznym miejscu, z dala od światła słonecznego, wysokich temperatur i wilgoci.
Aby wyjąć przednią część, przesunąć do dołu jej górną część, a następnie delikatnie wyciągnąć ją na zewnątrz (schemat G str. 10).
Aby włożyć z powrotem przednią część, włożyć najpierw dolną część z magnesem, a następnie nacisnąć na górną część, aż rozlegnie się kliknięcie.

Przed pierwszym użyciem

STRONA GŁÓWNA

Po włączeniu Parrot ASTEROID Smart, pojawia się strona główna. Przyciski nawigacji znajdują się po lewej stronie ekranu

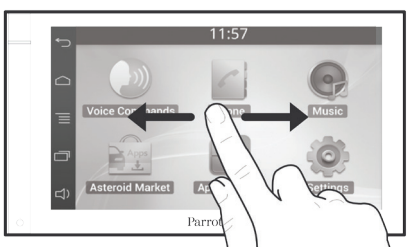

Przesunąć palcem po ekranie w lewą stronę. Znajduje się tam miejsce na skróty do ulubionych aplikacji lub funkcji.
Dotknąć wybraną ikonę, aby wejść do jej funkcji. Na przykład, dotknąć ikonę Aplikacje. Pojawi się lista aplikacji dostępnych na Parrot ASTEROID Smart. Przejrzeć listę aplikacji, przesuwając palcem po ekranie.

Aby wrócić do wcześniejszego menu, przycisnąć przycisk ↩. Aby wrócić bezpośrednio do strony głównej, przycisnąć ⌂.

Przycisnąć ☰, aby wejść do menu, odpowiadającemu aktualnie używanej aplikacji. Umożliwia ono, między innymi, dostęp do dodatkowych funkcji aplikacji lub zmianę niektórych parametrów.

Przycisnąć ▭, aby wyświetlić ostatnio lub aktualnie używane aplikacje.

Przycisnąć 🔊 w celu regulacji głośności. Następnie przesunąć kursor w lewo lub w prawo.

PERSONALIZACJA STRONY GŁÓWNEJ

Dodanie skrótu aplikacji / funkcji na stronie głównej:

1. Przycisnąć Aplikacje.
2. Przycisnąć przez 2 sekundy ikonę wybranej aplikacji.
3. Przesunąć ikonę na wybrane miejsce.

Usuwanie skrótu:

1. Przycisnąć przez 2 sekundy ikonę do usunięcia.
2. Przesunąć ją ku górze do znaku Usuń. Gdy ikona zmieni kolor na czerwony, można zdjąć z niej palec.

ZMIANA PARAMETRÓW

Aby zmienić parametry Parrot ASTEROID Smart, przycisnąć Aplikacje, a następnie Parametry. Można również przycisnąć ☰, a następnie Parametry.

PODŁĄCZENIE TELEFONU POPRZEZ BLUETOOTH

Uwaga: Sprawdzić kompatybilność swojego telefonu z Parrot ASTEROID Smart jak również odpowiednią procedurę parowania na naszej stronie internetowej: www.parrot.com/uk/compatibility.

Jeżeli telefon jest używany z Parrot ASTEROID Smart po raz pierwszy, należy najpierw sparować oba urządzenia. Po sparowaniu telefonu z Parrot ASTEROID Smart, połączenie między obydwoma urządzeniami będzie automatyczne pod warunkiem, że są one włączone, znajdują się w pobliżu a funkcja *Bluetooth*® jest aktywowana.

1. W menu Parametry, przycisnąć Bezprzewodowe i sieciowe > *Bluetooth*.
2. W razie potrzeby aktywować opcje *Bluetooth* i Opcje > Identyfikowalne.
3. Aktywować w telefonie wyszukiwanie urządzeń peryferyjnych *Bluetooth*, a następnie wybrać „Parrot ASTEROID Smart”.
4. Procedura parowania zależy od modelu telefonu:
   - Jeżeli telefon prosi o wpisanie kodu PIN *Bluetooth*, wpisać „0000”.
   - Jeżeli Parrot ASTEROID Tablet i dany telefon wyświetlają dwa kody, sprawdzić, czy są one identyczne, a następnie potwierdzić lub nie.
     > Ekran Parrot ASTEROID Smart pokazuje „Parowanie powiodło się”.

Uwaga: W niektórych telefonach użytkownik musi zezwolić na połączenie z Parrot ASTEROID Smart, aby umożliwić automatyczne połączenia. Więcej informacji na ten temat znajduje się w instrukcji obsługi.

POŁĄCZENIE DWÓCH TELEFONÓW

Aby aktywować tryb umożliwiający podłączenie 2 telefonów:

1. Przycisnąć Telefon.
2. Przycisnąć ☰, a następnie *Bluetooth*.
3. Przycisnąć Opcje.
4. Aktywować opcję funkcja dual.

Po włączeniu się, Parrot ASTEROID Smart próbuje nawiązać połączenie ze wszystkimi sparowanymi i obecnymi w pojeździe telefonami. Jeżeli w pojeździe znajduje się więcej niż 2 sparowane telefony, połączy się on z 2 telefonami, które zostały sparowane jako pierwsze.
W przypadku połączenia 2 telefonów z Parrot ASTEROID Smart, jeden z nich jest uważany za telefon aktywny, a drugi – za dodatkowy. Domyślnie, telefon aktywny to telefon sparowany jako pierwszy z Parrot ASTEROID Smart.
Można odbierać połączenia pochodzące z telefonu aktywnego i z telefonu dodatkowego.
Wyłącznie kontakty telefonu aktywnego są dostępne w Parrot ASTEROID Smart. Można nawiązywać połączenia wyłącznie przy użyciu telefonu aktywnego. Natomiast można w łatwy sposób przechodzić z jednego telefonu na drugi. W tym celu:

1. Przycisnąć Telefon.
2. Przycisnąć ☰, a następnie Telefon.
3. Wybrać telefon aktywny.

SYNCHRONIZACJA LISTY KONTAKTÓW TELEFONICZNYCH

Większość telefonów *Bluetooth* umożliwia automatyczną synchronizację listy kontaktów z pamięcią systemu. Po wprowadzeniu zmiany do listy kontaktów, synchronizacja uruchamia się automatycznie podczas następnego połączenia.

Ostrzeżenie: Z Parrot ASTEROID Tablet synchronizują się wyłącznie kontakty wprowadzone do pamięci telefonu. Jeżeli kontakty są zapisane w pamięci karty SIM, należy przenieść je do pamięci telefonu. Więcej informacji na ten temat znajduje się w instrukcji obsługi.

Uwaga: W niektórych telefonach należy zezwolić na dostęp do kontaktów przez Parrot ASTEROID Smart, aby umożliwić synchronizację. Więcej informacji na ten temat znajduje się w instrukcji obsługi telefonu.

Automatyczna synchronizacja jest ograniczona do 5000 kontaktów (lub numerów telefonicznych) na sparowany telefon.

Telefon

ODBIERANIE TELEFONU

Nadchodzącemu połączeniu towarzyszy sygnał dźwiękowy. Nazwa kontaktu jest ogłoszona jeżeli numer tego kontaktu został zapisany w liście kontaktów telefonu podłączonego do Parrot ASTEROID Smart.

- Aby przyjąć to połączenie, przycisnąć przycisk na pilocie lub zielony przycisk na ekranie. Następnie przycisnąć przycisk na pilocie lub czerwony przycisk na ekranie, aby zakończyć połączenie.
- Aby odrzucić połączenie, przycisnąć przycisk na pilocie lub czerwony przycisk na ekranie.

TELEFONOWANIE POPRZEZ ROZPOZNAWANIE GŁOSU

Można wykonać połączenie poprzez rozpoznawanie głosu bezpośrednio po synchronizacji listy kontaktów w telefonie. Parrot ASTEROID Smart automatycznie rozpoznaje kontakt z listy, z którym użytkownik pragnie się połączyć.

1. Przycisnąć przycisk , aby rozpocząć proces rozpoznawania głosu.
   > Parrot ASTEROID Smart pyta o nazwę kontaktu, z którym użytkownik pragnie się połączyć.
2. Wypowiedzieć nazwę kontaktu a następnie typ numeru („**PRACA**”, „**KOMÓRKA**”...) jeżeli dany kontakt posiada kilka numerów.
   > Jeżeli polecenie głosowe zostało odpowiednio zrozumiane, aktywuje się automatyczne połączenie z tym kontaktem.
   > W przeciwnym wypadku, zestaw głośnomówiący wydaje komunikat potwierdzający. Potwierdzić, wypowiadając słowo „**TAK**”, „**POŁĄCZ**” lub „**POŁĄCZYĆ**”.

Uwaga: W każdej chwili można przycisnąć przycisk na pilocie lub przycisk na ekranie, aby anulować połączenie.

POŁĄCZENIE Z KONTAKTEM Z LISTY

1. 1.Przycisnąć Telefon a następnie Kontakty.
2. Przycisnąć kontakt, aby wykonać połączenie z domyślnym numerem lub wybrać spośród różnych numerów tego kontaktu („**PRACA**”, „**KOMÓRKA**”...).

Muzyka

Uwaga: Pierwsze podłączenie peryferyjnego urządzenia audio (USB / SD / iPod) do Parrot ASTEROID Smart może wymagać kilkuminutowego ładowania, w szczególności w przypadku urządzeń peryferyjnych zawierających znaczną ilość plików muzycznych. Czas ładowania umożliwia udostępnienie tych utworów poprzez funkcję rozpoznawania głosu.

UŻYWANIE FUNKCJI ROZPOZNAWANIA GŁOSU PRZY WYBORZE MUZYKI

Funkcja rozpoznawania głosu umożliwia wybór wykonawców lub albumów przy użyciu rozpoznawania głosu. Ta funkcja jest dostępna w przypadku używania Parrot ASTEROID Smart z urządzeniem peryferyjnym typu iPod / USB / SD lub w przypadku używania muzycznej aplikacji kompatybilnej z tą funkcją.

1. Przycisnąć przycisk na pilocie lub przycisnąć Sterowanie głosem na ekranie.
2. Wypowiedzieć nazwisko wybranego wykonawcy lub nazwę albumu gdy Parrot ASTEROID Smart o to poprosi.

   > Pojawi się lista źródeł audio podłączonych do Parrot ASTEROID Smart oraz muzycznych aplikacji kompatybilnych z funkcją rozpoznawania głosu zawierających wybranego wykonawcę / album.

Uwaga: Sprawdzić nazwiska wykonawców i nazwy albumów w tagach (metadanych) plików muzycznych. Mogą różnić się one od nazw wyświetlonych w tytule danego utworu.

IPOD

1. Podłączyć iPod do kabla iPod.
2. Przycisnąć przycisk SOURCE na pilocie (lub przycisnąć słowo Muzyka na ekranie) i wybrać iPod. Można również przycisnąć Przejrzyj , aby zobaczyć zawartość iPod'a.
3. Przycisnąć wybrany utwór, aby rozpocząć jego odczyt.

Uwaga: Przycisnąć przycisk , aby zmienić niektóre ustawienia (audio, powtórzenia, losowe).

SD

Z Parrot ASTEROID Smart można używać następujące karty SD (w razie potrzeby z adaptatorem): SD, mikro SD, mini SD, SDHC, mini SDHC, mikro SDHC. Pojemność karty SD nie powinna przekraczać 32Go.
Pliki muzyczne na karcie SD mogą być w formacie MP3, AAC, WAV, OGG lub WMA.

1. Włożyć kartę SD do wejścia przewidzianego do tego celu, znajdującego się po prawej stronie ekranu (schemat G str.11).
2. Przycisnąć przycisk SOURCE na pilocie (lub przycisnąć słowo Muzyka na ekranie) i wybrać SD. Można również przycisnąć Przejrzyj, aby zobaczyć zawartość karty SD.
3. Przycisnąć wybrany utwór, aby rozpocząć jego odczyt.

Uwaga: Przycisnąć przycisk , aby zmienić niektóre ustawienia (audio, powtórzenia, losowe).

USB

Parrot ASTEROID Smart jest kompatybilny z większością kluczy USB / odtwarzaczy MP3 / zewnętrznych twardych dysków. Nie ma żadnych ograniczeń odnośnie pojemności kluczy USB. Pliki muzyczne na kluczu USB mogą być w formacie MP3, AAC, WAV, OGG lub WMA.

1. Podłączyć urządzenie peryferyjne USB do kabla USB.
2. Przycisnąć przycisk SOURCE na pilocie (lub przycisnąć słowo Muzyka na ekranie) i wybrać USB. Można również przycisnąć Przejrzyj , aby zobaczyć zawartość urządzenia USB.
3. Przycisnąć wybrany utwór, aby rozpocząć jego odczyt.

Uwaga: Przycisnąć przycisk ≡, aby zmienić niektóre ustawienia (audio, powtórzenia, losowe).

KORZYSTANIE Z URZĄDZENIA Z ODTWARZACZEM AUDIO BLUETOOTH

Uwaga: Parrot ASTEROID Smart umożliwia wykorzystanie funkcji telefonii i streamingu audio poprzez Bluetooth z 2 telefonami bez odłączania żadnego z 2 urządzeń.

Za pomocą Parrot ASTEROID Smart można słuchać plików muzycznych zapisanych w odtwarzaczu audio *Bluetooth*, jeżeli jest on kompatybilny z profilem A2DP (Advanced Audio Distribution Profile). Jeżeli odtwarzacz audio jest używany po raz pierwszy, należy najpierw sparować go z Parrot ASTEROID Smart. Jeżeli odtwarzacz audio jest już zsynchronizowany z Parrot ASTEROID Smart:

1. Przycisnąć przycisk SOURCE na pilocie (lub przycisnąć słowo Muzyka na ekranie) i wybrać Audio *Bluetooth*.
2. Uruchomić odczyt utworu na odtwarzaczu audio.

RADIO

Aby wybrać częstotliwość:

1. Przycisnąć Muzyka > Radio.
2. Następnie przesunąć kursor w lewo lub w prawo, aby wybrać częstotliwość.

Aby otrzymać listę wszystkich dostępnych stacji, przycisnąć przycisk ≡ i przycisnąć Nowe skanowanie > OK.
Aby zapamiętać daną stację, przycisnąć przycisk ≡ a następnie wybrać opcję Dodaj do ulubionych.

Aby wyświetlić ulubione stacje, przycisnąć przycisk ≡ i przycisnąć Tryb > Ulubione.

Uwaga: Liczba stacji, które można zapisać jest ograniczona.

STEROWANIE

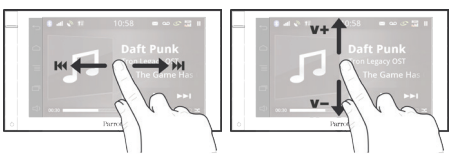

Podczas odtwarzania pliku muzycznego lub radia:

- przycisnąć ekran, aby włączyć pauzę lub wyłączyć dźwięk radia ;
- przesunąć palec ku górze, aby zwiększyć głośność ;
- przesunąć palec do dołu, aby zmniejszyć głośność.

Podczas odczytu pliku muzycznego (z wyjątkiem źródeł audio podłączonych za pomocą kabla typu jack / jack):

- przesunąć palcem w prawo, aby przejść do następnego utworu ;

- przesunąć palcem w lewo, aby przejść do następnego utworu.

Uwaga: W przypadku korzystania z Parrot ASTEROID Smart wraz z odtwarzaczem audio podłączonym za pomocą Bluetooth, wspomniane elementy sterowania są dostępne jeżeli odtwarzacz ten jest kompatybilny z profilem AVRCP (Audio/Video Remote Control Profile).

Internet

Ostrzeżenie: Podłączenie do Internetu poprzez klucz 3G / 4G jest możliwe w ramach specjalnego abonamentu oferowanego przez operatora telefonicznego. Korzystanie z tej usługi może wiązać się ze znacznymi kosztami roamingu. Sprawdzić warunki swojego abonamentu i śledzić historię połączeń u swojego operatora. Parrot uchyla się od wszelkiej odpowiedzialności związanej z powiązanymi kosztami.

PODŁĄCZENIE KLUCZA 3G / 4G

Uwaga: Lista kluczy 3G/4G kompatybilnych z Parrot ASTEROID Smart znajduje się na naszej stronie internetowej w zakładce Kompatybilność Parrot ASTEROID Smart.

1. Podłączyć klucz 3G / 4G do Parrot ASTEROID Smart za pomocą kabla USB.
   > Pojawi się okienko pop-up.
2. Wpisać kod PIN, a następnie przycisnąć POTWIERDŹ. Zaznaczyć opcje Zapamiętaj, aby nie wpisywać kodu PIN przy każdorazowym uruchomieniu Parrot ASTEROID Smart.

Uwaga: Można następnie zmienić powyższe ustawienia, wybierając Parametry > Bezprzewodowe i sieciowe > Sieci danych mobilnych. Wybrać swój klucz 3G/4G spośród urządzeń peryferyjnych, wybrać Zapomnij kod PIN a następnie Zapomnij.

3. W razie potrzeby, wybrać swój APN (Access Point Name) z proponowanej listy. Ta informacja jest dostępna w dokumentacji dostarczonej wraz z kluczem 3G/4G. Jeżeli dany APN nie znajduje się na liście, można go dodać, wybierając Parametry > Bezprzewodowe i sieciowe > Sieci danych mobilnych.
4. Wybrać swój klucz 3G/4G spośród urządzeń peryferyjnych.
5. Wybrać Punkty dostępu > Inny > Określone wstępnie punkty dostępu.
6. Odczekać aż połączenie będzie aktywne. Można również przycisnąć przycisk ↩ i nawigować po menu podczas łączenia.

UDOSTĘPNIANIE POŁĄCZENIA 3G POPRZEZ BLUETOOTH

W przypadku telefonu kompatybilnego z profilem *Bluetooth*® DUN (Dial-Up Networking) lub PAN (Personal Area Network), połączenie poprzez *Bluetooth* telefonu z Parrot ASTEROID Smart umożliwi udostępnienie telefonicznego połączenia 3G.

Uwaga: Sprawdzić na naszej stronie internetowej, w zakładce kompatybilność, czy dany telefon umożliwia udostępnianie połączenia 3G poprzez USB oraz odpowiadającą mu procedurę: www.parrot.com/uk/compatibility.

1. Zezwolić na udostępnianie połączenia w telefonie. Ta procedura różni się w zależności od modelu telefonu.
2. Podłączyć swój telefon do Parrot ASTEROID Smart poprzez *Bluetooth*.
3. W Parrot ASTEROID Smart, wybrać Parametry > Bezprzewodowe i sieciowe > Sieci danych mobilnych.
4. Wybrać swój APN (Access Point Name) z proponowanej listy, a następnie zaznaczyć opcję Wybierz.

UDOSTĘPNIANIE POŁĄCZENIA 3G POPRZEZ USB

W przypadku telefonu umożliwiającego udostępnienie połączenia 3G poprzez USB, podłączyć telefon do Parrot ASTEROID Smart za pomocą kabla USB / mikro USB (niedostarczony), aby udostępnić połączenie 3G telefonu.

Uwaga: Sprawdzić na naszej stronie internetowej, w zakładce kompatybilność, czy dany telefon umożliwia udostępnianie połączenia 3G poprzez Bluetooth oraz odpowiadającą mu procedurę: www.parrot.com/uk/compatibility.

1. Upewnić się, że klawiatura telefonu jest odblokowana, a następnie podłączyć go do do Parrot ASTEROID Smart, za pomocą kabla USB / mikro-USB. Połączenie to umożliwia również naładowanie baterii telefonu.
2. W razie potrzeby, wybrać swój APN (Access Point Name) z proponowanej listy, a następnie zaznaczyć opcję Wybierz. Można następnie zmienić powyższe ustawienia, wybierając Parametry > Bezprzewodowe i sieciowe > Sieci danych mobilnych > Mobile Access device.
   > Pojawi się okienko pop-up, oznaczające aktywację udostępniania połączenia USB.

Uwaga: Więcej informacji na ten temat znajduje się w instrukcji obsługi telefonu.

POŁĄCZENIE DO SIECI WI-FI

Jeżeli dany telefon umożliwia udostępnianie połączenia 3G poprzez Wi-Fi® lub jeżeli sieć Wi-Fi jest dostępna w pobliżu pojazdu:

1. W menu Parametry, Parrot ASTEROID Smart, przycisnąć Bezprzewodowe i sieciowe > Wi-Fi.
2. Aktywować opcję Wi-Fi.
3. Przycisnąć Parametry Wi-Fi.
   > Wyświetla się lista sieci Wi-Fi.
4. Wybrać sieć Wi-Fi.
5. W razie potrzeby wpisać hasło.

KORZYSTANIE Z APLIKACJI

Parrot ASTEROID Smart umożliwia korzystanie z różnych typów aplikacji: muzyki, lokalizacji geograficznej, wspomagania jazdy.
Dostępne aplikacje różnią się w zależności od kraju użytkowania. Niektóre aplikacje mogą wymagać specjalnego abonamentu.

Parrot ASTEROID Smart jest wielofunkcyjny: można korzystać jednocześnie z kilku aplikacji. Na przykład, można jednocześnie słuchać radia internetowego i używać aplikacji do wspomagania jazdy.
Aby uzyskać więcej informacji na temat dostępnych aplikacji, zapoznać się ze stroną internetową ASTEROID Market:
www.parrotasteroid.com.

Wideo

Ostrzeżenie: Używanie funkcji wideo Parrot ASTEROID Smart podczas jazdy jest niebezpieczne i zabronione w wielu krajach. Dlatego też, funkcja ta jest niedostępna podczas jazdy. Aby obejrzeć film na Parrot ASTEROID Smart, zatrzymać pojazd w bezpiecznym miejscu i zaciągnąć hamulec ręczny.

KAMERA COFANIA

Jeżeli dany pojazd jest wyposażony w kamerę cofania, można wykorzystać ekran Parrot ASTEROID Smart do wyświetlenia obrazu z kamery, aby ułatwić parkowanie tyłem. Więcej informacji na temat podłączenia kamery cofania do Parrot ASTEROID Smart oraz schemat instalacji znajduje się na str. 4 i w rozdziale „Instalacja kamery cofania".
Obraz z kamery cofania pojawia się automatycznie po rozpoczęciu cofania. Obraz z kamery cofania może wydać się odwrócony.

Uwaga: W każdej chwili można przycisnąć Video switch i przejść z obrazu pochodzącego z kamery cofania na obraz z iPod'a podłączonego za pomocą kabla AV / iPod.

ODCZYT WIDEO Z ZEWNĘTRZNEGO URZĄDZENIA

Parrot ASTEROID Smart może odczytać wideo pochodzące z urządzenia zewnętrznego.
Podłączyć zewnętrzne urządzenie wideo do Parrot ASTEROID Smart za pomocą kabla AV (niezałączony) (schemat str. 4).

1. Przycisnąć Aplikacje > Wejście wideo.
2. Uruchomić wideo na zewnętrznym urządzeniu.

Uwaga: W każdej chwili można przycisnąć Video switch i przejść z obrazu pochodzącego z kamery cofania na obraz z zewnętrznego urządzenia podłączonego za pomocą kabla AV / iPod.

ODCZYT PLIKÓW WIDEO Z KARTY SD

Parrot ASTEROID Smart umożliwia odtworzenie plików wideo zapisanych na karcie SD. Pliki wideo na karcie SD mogą być zapisane w formacie MP2, MP4, H263, H264, WMV i SPARK.

1. Włożyć kartę SD w przewidzianym miejscu, znajdującym się za zdejmowaną przednią częścią (schemat str.5).

2. Przycisnąć Aplikacje > Galeria.
3. Wybrać wideo, przyciskając odpowiednią ikonę.

KORZYSTANIE Z EKRANU PODŁĄCZONEGO DO WYJŚCIA WIDEO

Końcówki wyjścia wideo umożliwiają podłączenie ekranu dla pasażerów z tyłu, aby mogli oglądać oglądać filmy zapisane na karcie SD. Schemat na str. 4 przedstawia więcej informacji na temat podłączenia ekranu dla pasażerów z tyłu do Parrot ASTEROID Smart.

Ostrzeżenie: Nigdy nie instalować ekranu w miejscu, w którym kierowca mógłby widzieć filmy podczas jazdy.

W razie problemu

PRZED ROZPOCZĘCIEM INSTALACJI

Upewnić się, że komunikat „Do widzenia" pojawia się na ekranie Parrot ASTEROID Smart po wyłączeniu zapłonu pojazdu. Więcej informacji znajduje się w rozdziale Sprawdzanie instalacji.
Reinicjalizować urządzenie. W tym celu, wyjąć przednią osłonę, a następnie za pomocą długopisu lub innego ostrego przedmiotu przycisnąć przycisk Reset. Przycisnąć przycisk Reset przez 3 sekundy (schemat str.5). Można również powrócić do pierwotnych ustawień, wybierając Parametry > Zaawansowane parametry > Poufność > Przywróć wartości fabryczne.
Sprawdzić, czy Parrot ASTEROID Smart posiada najnowszą aktualizację. W tym celu wybrać Parametry > Odnośnie > Wersja. Porównać numer wersji z numerem podanym na naszej stronie internetowej w zakładce wsparcia Parrot ASTEROID Smart.

Uwaga: Można również pobrać aktualizacje Parrot ASTEROID Smart po podłączeniu go do Internetu. O dostępności aktualizacji informuje pasek powiadomień.

PROBLEM ZWIĄZANY Z FUNKCJĄ TELEFONU

Sprawdzić kompatybilność swojego telefonu z Parrot ASTEROID Smart. W tym celu odnieść się do naszej strony internetowej, do zakładki kompatybilność: www.parrot.com/uk/compatibility.
Jeżeli dany telefon jest oznaczony jako kompatybilny i jeżeli Parrot ASTEROID Smart posiada najnowszą aktualizację, należy usunąć parowanie między obydwoma urządzeniami w Parrot ASTEROID Smart i w telefonie, włączyć ponownie oba urządzenia a następnie wznowić połączenie między nimi.

PROBLEMY ZWIĄZANE Z FUNKCJĄ MUZYKI

Reinicjalizować iPod / iPhone przed ponownym połączeniem z Parrot ASTEROID Smart. W celu reinicjalizowania iPod / iPhone (ta czynność nie usunie żadnych danych):

- iPod: przycisnąć jednocześnie Menu i środkowy przycisk aż iPod uruchomi się ponownie.
- iPhone / iPod touch: przycisnąć jednocześnie przycisk On/Off i przycisk

Home aż iPhone uruchomi się ponownie. Nie dotykać ekranu gdy pojawi się komunikat „Przesuń palcem, aby zamknąć”.

Jeżeli urządzenie peryferyjne jest już podłączone do Parrot ASTEROID Smart przed włączeniem zapłonu, mogą wystąpić pewne problemy. Spróbować ponownie podłączyć urządzenie peryferyjne po wcześniejszym włączeniu zapłonu.

DODATKOWE INFORMACJE

Dodatowe informacje znajdują się na stronie wsparcia Parrot ASTEROID Smart na naszej stronie internetowej www.parrot.com.

Ogólne informacje

GWARANCJA

Niezależnie od gwarancji ustawowej, PARROT udziela 12-miesięcznej gwarancji, począwszy od pierwotnej daty nabycia przez konsumenta (z wyjątkiem części podatnych na zużycie gwarantowanych 6 miesięcy) na wszelkie wady materiałowe i produkcyjne, na podstawie dowodu kupna (data, miejsce zakupu, nr serii produktu) przedstawionego w punkcie sprzedaży lub Parrot. W okresie gwarancji, wadliwy produkt należy odesłać w oryginalnym opakowaniu do serwisu posprzedażnego punktu sprzedaży. Po przeglądzie produktu, Parrot zadecyduje o wymianie produktu lub wystawieniu bonu towarowego, wykluczając wszelkie inne odszkodowania.

MODYFIKACJE

Objaśnienia zawarte w tej instrukcji zostały podane tylko dla celów informacyjnych i mogą ulec zmianie bez powiadomienia. Należy je uznać za aktualne w momencie oddania tekstu do druku. Podczas opracowania instrukcji dołożono wszelkich starań w celu dostarczenia jak najbardziej trafnych informacji. Parrot nie ponosi odpowiedzialności za wszelkie skutki wynikające z błędów lub pominięć w instrukcji, oraz za szkody lub utratę danych wynikające bezpośrednio lub pośrednio z wykorzystania zawartych w niej informacji. Parrot zastrzega sobie prawo do nanoszenia poprawek lub wprowadzania udoskonaleń w projekcie produktu oraz w instrukcji bez obowiązku powiadomienia użytkowników. W związku ze stałym doskonaleniem i poprawianiem naszych produktów, nabyty produkt może nieznacznie różnić się od opisanego w instrukcji. Nowsza wersja instrukcji może być dostępna w formacie elektronicznym na witrynie Parrot www.parrot.com.

UTYLIZACJA

Symbol ten umieszczony na produkcie lub jego opakowaniu informuje, że urządzenia nie można wyrzucać do śmieci, lecz należy je oddać do punktu zbiórki sprzętu elektrycznego i elektronicznego. Prawidłowo utylizując urządzenie wnosicie Państwo wkład w ochronę środowiska i zdrowia współobywateli. Nieprawidłowa utylizacja stanowi zagrożenie dla środowiska i zdrowia. Dalsze informacje na temat recyklingu produktu można otrzymać w ratuszu miejskim, przedsiębiorstwie oczyszczania miasta lub wpunkcie sprzedaży urządzenia.

OŚWIADCZENIE O ZGODNOŚCI

Parrot SA, 174 quai de Jemmapes, 75010 Paris, Francja, oświadcza za swoją wyłączną odpowiedzialnością, że produkt opisany w niniejszej instrukcji obsługi jest zgodny z normami technicznymi EN300328 (v1.8.0), EN301489-1/-17 (v2.1.1), EN300220-2 (V2.3.1), EN300440, EN60950-1: 04/2006 / A11: 2009 / A1: 2010 / A2: 2011, EN 60065: 05/2002 / A1: 05/2006 / A11: 2008 / A2: 2010 zgodnie z rozporządzeniami dyrektywy Telekomunikacyjne urządzenia końcowe i urządzenia radiowe 1999/5/WE, oraz wymogami dyrektywy EMC 2004/108/WE, dyrektywy 2006/95/WE dotyczącej urządzeń o niskim napięciu oraz dyrektywy „samochodowej" 72/245/EWG zastąpionej dyrektywą 2009/19/WE.

„Made for iPod / iPhone" oznacza, iż dane akcesorium elektroniczne zostało zaprojektowane z myślą o podłączeniu go do iPod'a lub iPhone'a i posiada certyfikat producenta jako produkt zgodny z normami wydajności Apple. Apple zrzeka się wszelkiej odpowiedzialności związanej z funkcjonowaniem tych akcesoriów lub ich zgodnością z obowiązującymi prawnie normami bezpieczeństwa.

iPod, iPod Touch i iPhone są markami firmy Apple, Inc. zastrzeżonymi w Stanach Zjednoczonych i innych krajach.

Wi-Fi jest marką zastrzeżoną firmy Wi-Fi Alliance.

Wszystkie pozostałe marki handlowe i marki zastrzeżone wymienione w niniejszym dokumencie są chronione prawami autorskimi (Copyright) i są własnością danych firm.

Nazwa „Gracenote", logo Gracenote, znak graficzny Gracenote, wzmianka „Powered by Gracenote" są markami zastrzeżonymi firmy Gracenote w Stanach Zjednoczonych i/lub w innych krajach.

Hızlı kullanım kılavuzu

İçindekiler

Başlamadan önce	s.121
Kurulum	s.122
İlk kullanım	s.125
Telefon	s.127
Müzik	s.127
İnternet	s.129
Video	s.131
Bir sorun halinde	s.132
Genel bilgiler	s.133

Başlamadan önce

BU KILAVUZUN AMACI

Kağıt tüketimini azaltmak ve çevreye karşı mümkün olduğunca sorumlu ve saygılı davranma çabamız kapsamında, Parrot kullanıcı belgelerinin basılmasındansa online olarak sunulmasını tercih etmektedir. Bu nedenle bu basitleştirilmiş kılavuz, bu cihazı kolayca kullanabilmenize olanak sağlayacak başlıca bilgileri sunmaktadır. www.parrot.com web sitemizin Destek ve yükleme bölümünde daha fazla bilgi bulabilirsiniz : komple kullanım kılavuzları, Sıkça Sorulan Sorular, öğreticiler, vs..

Not: iPod ve iPhone (iPod modunda) bu kılavuzda «iPod» olarak geçmektedir.

UYARILAR

Özel dikkat gerektiren fonksiyonlar sadece araç dururken kullanılmalıdır. Kendi güvenliğiniz ve diğer yol sakinlerinin güvenliği telefon görüşmeleri, müzik ya da sürüşe yardımcı uygulamalardan önce gelir. Sorumlu olun: dikkatli sürün ve çevrenize dikkat edin. Bu uyarıyı gözardı etmeyi seçerseniz, Parrot hiçbir sorumluluk kabul etmeyecektir.
Parrot ASTEROID Smart ISO kablosunun «Parking Brake» kablosu, el freninin çekip çekilmediğinin algılanmasını sağlar. Bu dokümanda anlatılan kurulum talimatlarına uygun şekilde bağlanmış olmalıdır. Her türlü yanlış kurulum veya bağlantı birçok ülkede/devlette tehlikeli ve yasadışı görülebilir. Araç trafikteyken, sürücünün görüş alanındaki ekranda hiçbir durumda video gösterilmemelidir. Bütün web uygulamaları için de aynı şey geçerlidir.
Seyir halindeyken seyir sistemi ya da sürüş yardımıyla alakalı olmayan bir uygulama kullanmaya kalkarsanız, ekranda bir uyarı görünecektir. Parrot ASTEROID Smart ekranında video izlemek için, aracın güvenli bir yerde durur vaziyette olduğundan ve el freninin çekili olduğundan emin olun.
Parrot ASTEROID Smart sürüş sırasında dışarıdan gelen sesleri daima duyabilecek şekilde, mantıklı bir ses seviyesiyle kullanın.
Parrot ASTEROID Smart manyetik alanlara duyarlı cisimlere (kalp pili, kredi kartları, mekanik saatler, vb.) hasar verebilecek NdFeB tipi mıknatıslar bulunmaktadır.

GÜNCELLEME

Ürününüzün en son güncellemesini www.parrot.com web sitemizin Support bölümünden ücretsiz olarak indirin. Bu güncellemeler yeni özelliklerden faydalanmanızı ve ürününüzün uyumluluğunu arttırmanızı sağlayacaktır.

Not: Parrot ASTEROID Smart güncellemelerini cihaz internete bağlandığında da indirebilirsiniz. Bir güncelleme olduğunda bildirim çubuğunda gösterilecektir.

SD KART

Parrot ASTEROID Smart ile birlikte bir SD kart verilir. Doğrudan Parrot ASTEROID Smart üzerinde bulunmayan müziklerin ve bazı uygulamaların kaydedilmesini sağlar. Talebe bağlı müzik ve seyir sistemi uygulamalarının kullanılması için SD kartın Parrot ASTEROID Smart takılması zorunludur.

Montaj

Not: Bu montaj işlemi için, bir profesyoneli, özellikle anlaşmalı montaj ağımızdakilerden birini aramanızı öneririz.

GÜVENLIK TALIMATLARI

Bağlantıları yapmadan önce motoru kapatın.
Parrot ASTEROID Smart kesinlikle ani duruş halinde sürücü ya da yolcunun yaralanma riski bulunan bir yere monte etmeyin.
Parrot ASTEROID Smart kesinlikle sürüşü engelleyebileceği bir yere monte etmeyin.
Önceden arkasında ne bulunduğunu kontrol etmeden kesinlikle bir bölme ya da torpidoyu delmeyin. Kesinlikle elektronik bir parça ya da bir kabloya zarar vermediğinizden emin olun. Vida kullanıyorsanız, elektrik besleme kablosuna temas etmediğinden emin olun. Parrot ASTEROID Smart sadece 12 V akülü bir araçta çalışmak üzere tasarlanmıştır. Aracınızda 24 V akü bulunuyorsa (ör: kamyon) voltaj düşürücü kullanmak gerekir. Kabloların sıcak yerlerden (ısıtma çıkışları, vb.), hareketli kısımlardan (vites kolu, vb.) uzağa yerleştirildiğinden ve direksiyon mili ya da vites kolu etrafına dolanma riski olmadığından emin olun. Parrot ASTEROID Smart montajından sonra, araç ekipmanlarının düzgün çalıştığından emin olun. Parrot ASTEROID Smart ya da bileşenlerinden birini araç hava yastıklarının patlayabileceği bir yere monte etmeyin.Parrot ASTEROID Smart nemli ya da yüksek sıcaklıklara maruz kalan bir yere monte etmeyin.Parrot ASTEROID Smart arkasında ısı dağılımına izin verecek yeterli bir alan bırakın.

BAŞLAMADAN ÖNCE

Aracınızın orijinal radyosunu çıkartın. Bu işlem çıkartma anahtarları gerektirebilir.
Ses soketleri Parrot ASTEROID Smart beslemesi ve araç bağlantısı arasındaki soketlerin bağlantısını iki soketi karşılaştırarak kontrol edin. Bu bağlantı mümkün değilse, Parrot ASTEROID Smart aracınızın özel bağlantısına uyarlanması için bir ISO adaptörünün kullanılması gerekebilir. Adaptör kablo gerekip gerekmediğini öğrenmek için Parrot ASTEROID Smart destek sayfasındaki Araç uyumluluğu bölümüne bakın.
Parrot ASTEROID Smart anten soketini aracınızın soketiyle karşılaştırın. Bir anten adaptörü kullanılması gerekiyorsa, daha fazla bilgi için bir otomobil profesyoneliyle irtibata geçin.

Not: Anteninizde yükseltici varsa, Parrot ASTEROID Smartız ile birlikte verilen ISO kablosuyla besleme verme imkanınız vardır.

MESNETLERLE MONTAJ

1. Parrot ASTEROID Smart mesnedini çıkartmak için 4 vidayı çıkartın.
2. Montaj ayağını takın ve bunu araç içine sabitleyin. Bunun için, dilleri 90° katlayarak dışarıya doğru ayırın (s.7 şema A).
3. Parrot ASTEROID Smart yerleştirin ve 4 vidayı sıkın (s.7 şema B).
4. Plastik çerçeveyi klipsleyin (s.8 şema C)

YAN VIDALARLA MONTAJ

1. Parrot ASTEROID Smart mesnedini çıkartmak için 4 vidayı çıkartın.
2. 2 yan desteği çıkartın (s.8 şema D).
3. Parrot ASTEROID Smart vida delikleri araçtaki vida delikleriyle hizalanacak şekilde yerleştirin.
4. Aracınızın modeline göre gerektiği kadar vida kullanın. Sadece birlikte verilen vidaları kullanın.

GPS MODÜLÜNÜN MONTAJI

GPS modülünü düz bir yüzeye, araç içinde engelsiz bir yere sabitleyin.
Atermik ön camlar ve antenin içine gömüldüğü camlar GPS sinyali alımını bozabilir ve seyir sistemi uygulamalarına bağlı bilgilerin güvenilirliğini azaltabilir.

Modülün GPS anteni «Parrot ASTEROID GPS» yazan tarafta ve yıldız biçimindeki logonun bulunduğu yerdedir. Bu logo daima gökyüzüne doğru bakmalıdır.
Aracınızda atermik ön cam bulunuyorsa, GPS modülünü ön camda atermik olmayan bölgenin üzerine sabitleyin. Yıldız şeklindeki logonun bulunduğu taraf ön cama yapıştırılmalıdır (s.9 şema F).

Not: Ön camın atermik olmayan bölgesi aracınızın modeline göre değişir. Genellikle dikiz aynası seviyesinde bulunur.

Aracınızda atermik ön cam yoksa, GPS modülünü torpido üzerine sabitleyin. Yıldız şeklindeki logonun bulunduğu taraf görünür olmalıdır (s.9 şema E).
Mesnedin düzgünce sabitlenmesini sağlamak için:

- birlikte verilen çift taraflı yapışkanı kullanın;
- mesnedi yapıştırmadan önce montaj yüzeyini temizleyin;
- mesnedi sabitledikten sonra, dokunmadan yaklaşık 2 saat bekleyin.

EL FRENI KABLOSUNUN BAĞLANMASI

El freni kablosu, el freni çekildiği zaman Parrot ASTEROID Smart video fonksiyonu veya bazı uygulamaların kullanılmasını sağlar. Bu kablo aracınızın el freni sinyal kablosuna bağlanmadığında, video fonksiyonu kullanılamayacaktır.

1. Verilen el freni kablosu uzatmasını Parrot ASTEROID Smart yeşil kablosuna bağlayın.
2. Aracınızın el freni sinyal kablosunun yerini bulun ve test edin. Bu kablo el freninizi gösterge tablosundaki el freni ikaz lambasına bağlar.
3. Parrot ASTEROID Smart el freni kablosu uzatmasını (yeşil) güvenilir yere yerleştirin ve uygun bir yöntem kullanarak aracınızın el freni sinyal kablosuna bağlayın.

Uyarı: El freni kablosunun yanlış bağlanması ya da kullanılması birçok Ülkede tehlikeli ve

yasadışıdır.

GERI VITES KEMARASININ MONTAJI

Parrot ASTEROID Smart bir geri vites kamerasıyla (birlikte verilmez) birlikte kullanıyorsanız, Parrot ASTEROID Smart ISO kablosundaki turuncu kablo aracın ileri ya da geri hareket ettiğinin algılanmasını sağlar. Bu kablonun gerilim olan kabloya bağlanması, geri vitese taktığınızda, geri vites kamerası sinyalinin görüntülenmesini sağlar.
Ayrıca geri vites kamerasının video kablosunu Parrot ASTEROID Smart arkasında bulunan Video CAM soketlerine bağlayın.

MIKROFONUN MONTAJI

Kabloyu kapak contası arkasındaki kanala kaydırmanızı öneririz.
Kablo pedalların üzerinden geçiyorsa, düzgünce sabitlendiklerinden emin olun.

Uyarı: Mikrofon kablosunu ısıtma, havalandırma, klima sistemlerinden ya da yan hava yastıklarının önünden geçirmeyin.

Mikrofonun mümkün olduğunca kullanıcının başına yakın bir yere yerleştirildiğinden emin olun. İdeal mesafe 60 cm'dir. Mikrofonu tercihen iç dikiz aynasının yanına yerleştirin.
Mikrofonu kullanıcının ağzına doğru yönlendirin.

ISO KABLOSUNUN BAĞLANMASI

Aracınızın besleme ve ses kablolarını Parrot ASTEROID Smart soketlerine bağlayın.

Not: Kabloların radyoya sabitlenmesini sağlamak için kablo sıkıcıları kullanın. Kablo sıkıcılardan birini radyonun arkasında, sol üstte bu amaç için öngörülen yere takın (bkz. s.4 şeması).

Montajınızı kontrol edin. Bunun için, Parrot ASTEROID Smart takıldıktan sonra, aracınızın kontağını açın, sonra kapatın: ekranda «Görüşmek üzere» mesajı görünmelidir. Aksi halde, kırmızı ve sarı kabloları ters çevirmeniz gerekir. Aslında, besleme kablosunun sarı teli sürekli 12V, kırmızı teli kontak sonrası 12V ve siyah teli şaseye bağlı olmalıdır. Bu işlem basitçe Parrot kablolarında iki ucun ters çevrilmesiyle yapılır.

USB KABLOLARININ TAKILMASI

USB kablolarını Parrot ASTEROID Smart bağlayın. Kullanmayı düşünmüyorsanız dahi, Parrot ASTEROID Smart tüm kablolarını bağlamanızı öneririz. İlgili soketleri torpido gözünden çıkartın. Bunun için, torpidonuzun içerisinde bir delik açılması gerekebilir. Mümkün olduğunca, birçok metre uzunluğundaki USB uzatmalarını kullanmaktan kaçının.
Üzerine iPod uzatmasını bağlayacağınız USB kablosu (1.2 m - 2A) mutlaka bu amaç için öngörülmüş beyaz USB portuna bağlanmalıdır. Bunun üzerinde «iPod» göstergesini göreceksiniz.
En iyi sinyal alma kalitesini garantilemek için, 3G anahtarını doğrudan Parrot ASTEROID Smart üzerine takmayın: torpido üzerine (ya da diğer her türlü yere) takmak için bir USB kablo kullanın.

HIRSIZLIĞA KARŞI KORUMA

Hırsızlıktan caydırmak için Parrot ASTEROID Smart çıkartılabilir ön yüzü ayrılabilir. Bu ön yüz çıkartıldığında Parrot ASTEROID Smart çalışamaz.
Çıkartılabilir ön yüzü dikkatle muamele edin. Takarken ya da çıkartırken zorlamayın. Bunu güvenli, güneş ışığından, yüksek sıcaklıklardan ve nemden uzak bir yerde muhafaza edin.
Ön yüzü çıkartmak için, ön yüzün üst bölümünü aşağıya doğru kaydırın, ardından yavaşça dışarıya doğru çekin (s.10 şema G).
Ön yüzü yerine takmak için, önce mıknatıslı kenarını yerleştirin, daha sonra bir klik sesi duyuncaya kadar üst bölümü bastırın.

İlk kullanım

AÇILIŞ EKRANI

Parrot ASTEROID Smart açıldığında, açılış ekranına ulaşırsınız. Gezinme tuşları ekranın sol tarafında bulunur.

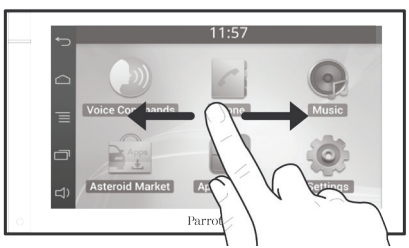

Parmağınızı ekranda sol doğru kaydırın. Uygulamalarınız ya da favori fonksiyonlarınıza kısaltmalar eklemek için daha fazla alan bulacaksınız.
İlgili fonksiyonuna erişme için bir simgenin üzerine dokunun. Örneğin Uygulamalar simgesine dokunun. Parrot ASTEROID Smart üzerinde uygulamalar listesine erişirsiniz. Bu uygulamaların listesine göz atmak için parmağınızı ekranın üzerinde kaydırın.

Önceki menüye dönmek için ⮌ üzerine basın. Doğrudan açılış ekranına önmek için ⌂ üzerine basın.

Kullanılmakta olan uygulamayla ilgili menüye erişmek için ☰ üzerine basın. Bağlı menü özellikle uygulamanın ilave fonksiyonlarına erişmeyi ya da bazı ayarların değiştirilmesini sağlar.

Kullanılan ya da kullanılmakta olan son uygulamaları görüntülemek için ▭ tuşuna basın.

Ses seviyesini değiştirmek için 🔊 tuşuna basın. Ardından imleci sağa ya da sola doğru kaydırın.

AÇILIŞ EKRANININ KIŞISELLEŞTIRILMESI

Açılış ekranında bir uygulama/fonksiyon için kısayol eklemek için:

1. Uygulamalar üzerine tıklayın.
2. İlginizi çeken uygulama simgesine 2 saniye boyunca basın.
3. Simgeyi istediğiniz yere doğru sürükleyin.

Bir kısayolu silmek için:

1. Çıkartmak istediğiniz simge üzerine 2 saniye basılı tutun.
2. Simgeyi yukarıya doğru, Sil göstergesine doğru sürükleyin. Simge kırmızı olduğunda, parmağınızı çekebilirsiniz.

PARAMETRELERIN DEĞIŞTIRILMESI

Parrot ASTEROID Smart parametrelerini değiştirmek için, Uygulamalar, ardından Parametreler üzerine tıklayın. Aynı zamanda ☰, ardından Parametreler üzerine tıklayabilirsiniz.

BLUETOOTH ÜZERINDEN BIR TELEFONUN BAĞLANMASI

Not: Telefonunuzun Parrot ASTEROID Tablet ile uyumlu olup olmadığını öğrenmek ve ilgili eşleştirme prosedürünü görmek için web sitemizdeki uyumluluk sayfasına bakın: www.parrot.com/uk/compatibility.

Parrot ASTEROID Smart ile bir telefonu ilk kez kullanıyorsanız, önce iki cihazı eşleştirmeniz gerekir. Telefonunuz bir kere Parrot ASTEROID Smart ile eşleştikten sonra, *Bluetooth*® fonksiyonu etkinken 2 cihaz birbirine yakından açıldığında, 2 cihaz arasında otomatik olarak bağlantı kurulacaktır.

1. Parametreler menüsünde, Kablosuz ve ağ > *Bluetooth* üzerine basın.

2. Gerekirse, *Bluetooth* ve Seçenekler > Tanımlanabilir seçeneklerini etkinleştirin.
3. Telefonunuzdan *Bluetooth* çevrebirimlerini aratın, ardından «Parrot ASTEROID Smart»i seçin.
4. Eşleştirme prosedürü telefonunuzun modeline göre değişir:
    - Telefon sizden *Bluetooth* PIN kodunu girmenizi isterse, «0000» girin.
    - Parrot ASTEROID Smart ve telefonunuz iki kod gösterirse, kodların aynı olduğundan emin olun, ardından onaylayın ya da iptal edin.
      > Parrot ASTEROID Smart ekranında «Eşleştirme başarılı» görünür.

Not: Bazı telefonlarda, otomatik bağlantıya izin vermek için, Parrot ASTEROID Smart bağlantısına izin vermeniz gerekir. Daha fazla bilgi için telefonunuzun kullanım kılavuzuna bakın.

İKI TELEFONUN BAĞLANMASI

2 telefonun bağlanmasına izin veren modu etkinleştirmek için:

1. Telefon üzerine basın.
2. ☰, ardından *Bluetooth* üzerine basın.
3. Seçenekler üzerine basın.
4. Çok noktalı telefon seçeneğini etkinleştirin.

Parrot ASTEROID Smart açıldığında, eşleştirildiği ve araç içinde bulunan tüm telefonlarla bağlantı kurmaya çalışır. Araçta 2'den fazla eşleştirilen telefon varsa, en eski eşleştirmeye sahip 2 telefonla bağlantı kurar.
Parrot ASTEROID Smart 2 telefon bağlandığında, biri aktif telefon, diğeri ikinci telefon olarak değerlendirilir. Varsayılan şekilde, aktif telefon Parrot ASTEROID Tablet ile eşleştirilen en eski telefona karşılık gelir.
Aktif telefon ve ikinci telefondan gelen çağrıları karşılayabilirsiniz.
Parrot ASTEROID Smart üzerinde sadece aktif telefonun rehberi kullanılabilir. Sadece aktif telefondan çağrı yapabilirsiniz. Bununla birlikte bağlı bulunan bir telefondan diğerine kolaylıkla geçebilirsiniz. Bunun için:

1. Telefon üzerine basın.
2. ☰, ardından Telefon üzerine basın.
3. Aktif telefonu seçin.

TELEFON REHBERININ SENKRONIZE EDILMESI

Bluetooth telefonların birçoğu ile, rhber otomatik olarak sistem belleği ile senkronize edilir. Rehberinizi her değiştirdiğinizde, bir sonraki bağlantıda senkronizasyon işlemi otomatik olarak yeniden başlayacaktır.

Uyarı: Sadece telefon hafızasında bulunan kişiler Parrot ASTEROID Smart ile senkronize edilirler. Kişiler SIM kartta kayıtlıysa, bunlaı telefon hafızasına aktarın. Daha fazla bilgi için telefonunuzun kullanım kılavuzuna bakın.

Not: Bazı telefonlarda, senkronizasyona izin vermek için Parrot ASTEROID Smart kişilerinize erişimine izin vermeniz gerekir. Daha fazla bilgi için telefonunuzun kullanım kılavuzuna bakın.

Otomatik senkronizasyon işlemi eşleştirilen telefon başına 5000 kişiyle (ya da telefon numarası) sınırlıdır.

Telefon

BIR ÇAĞRIYI KARŞILAMAK

Gelen çağrı bir zil sesiyle belirtilir. Kişinin numarası Parrot ASTEROID Smart bağlı telefon rehberinde kayıtlıysa kişinin adı görüntülenir.

- Bu çağrıyı kabul etmek için, uzaktan kumandanın tuşuna ya da ekranda görülen yeşil tuşa basın. Ardından çağrıyı sonlandırmak için uzaktan kumandanın tuşuna ya da ekrandaki kırmızı tuşa basın.
- Bu çağrıyı reddetmek için, uzaktan kumandanın tuşuna ya da ekranda görülen kırmızı tuşa basın.

SES TANIMA ILE ÇAĞRI YAPMAK

Telefonunuzun rehberiyle senkronizasyondan sonra doğrudan ses tanıma ile bir çağrı başlatabilirsiniz. Parrot ASTEROID Smart aramak istediğiniz kişiyi rehberden otomatik olarak tanıyacaktır.

1. Ses tanıma işlemini başlatmak için tuşuna basın.
   > Parrot ASTEROID Smart aramak istediğiniz kişinin ismmini sorar.
2. Kişinin birden fazla numarası varsa, numara tipinden sonra («**OFİS**», «**CEP**»...) kişinin adını söyleyin.
   > Sesli komut doğru anlaşılmışsa bu kişi otomatik olarak aranır.
   > Aksi halde, eller serbest sistemi bir onay mesajı yayınlar. «**EVET**», «**ARA**» ya da «**ARAMA**» diyerek onaylayın.

Not: Arama prosedürünü her an iptal etmek için, uzaktan kumandanın tuşuna ya da ekrandaki tuşuna basın.

REHBERDEKI BIR KIŞININ ARANMASI

1. Telefon, ardından Kişiler üzerine basın.
2. Numarı aramayı başlatmak için kişi üzerine basın ya d farklı kişi numaraları arasından seçim yapın («**OFİS**», «**CEP**», vb.).

Müzik

Not: Ses çevrebiriminizin (USB / SD / iPod) Parrot ASTEROID Smart ilk bağlantısı sırasında, özellikle çok miktarda müzik dosyası içeren çevrebirimleri olması halinde, uzun süre yükleme gerekebilir. Bu yükleme süresi, bu prçaların ses tanıma ile erişilebilir olmasını sağlar.

MÜZIK SES TANIMA ÖZELLIĞININ KULLANILMASI

Müik ses tanıma özelliği, ses tanıma ile dinlemek istediğiniz sanatçı ya da albümlerin seçilmesine izin verir. Bu fonksiyon Parrot ASTEROID Smart iPod / USB / SD tipi bir çevrebirimle birlikte kullanıyorsanız ya da bu fonksiyonla uyumlu bir müzik uygulaması kullanıyorsanız kullanılabilir.

1. Uzaktan kumandanın tuşuna ya da ekrandaki Sesli komutlar tuşuna basın.
2. Parrot ASTEROID size sorduğunda, dinlemek istediğiniz sanatçı ya da albümün ismini söyleyin.
   > Parrot ASTEROID Smart bağlı ses kaynaklarının listesi ve seçtiğiniz sanatçı/albümü içeren ses tanıma foksiyonuyla uyumlu müzik uygulamaları görülür.

Not: Müzik dosyalarınızın etiketlerindeki

(meta verileri) sanatçı ve albüm isimlerini kontrol edin. Bunlar parçanızın başlığında görünenlerden farklı olabilirler.

IPOD

1. iPod'unuzu iPod kablosuna bağlayın.
2. Uzaktan kumandanın SOURCE tuşuna basın (ya da ekrandaki Müzik tuşuna basın) ve iPod'u seçin. iPod'unuzun içeriğinde gezinmek için Gözat üzerine de basabilirsiniz.
3. Okumayı başlatmak için parçanın üzerine basın.

Not: Bazı ayarları değiştirmek için ☰ tuşuna basın (ses, tekrarlama, rastgele çalma).

SD

Parrot ASTEROID Smart ile birlikte, aşağıdaki SD kartları kullanabilirsiniz (gerekirse adaptörle birlikte): SD, micro SD, mini SD, SDHC, mini SDHC, micro SDHC. SD kart kapasitesi 32 GB üzerinde olmamalıdır.
SD kartınızdaki müzik dosyaları MP3, AAC, WAV, OGG ya da WMA formatında olabilir.

1. SD kartı ekranın sağındaki öngörülen yere yerleştirin (s.11 şema G).
2. Uzaktan kumandanın SOURCE tuşuna basın (ya da ekrandaki Müzik tuşuna basın) ve SD'yi seçin. SD kartınızın içeriğinde gezinmek için Gözat üzerine de basabilirsiniz.
3. Okumayı başlatmak için parçanın üzerine basın.

Not: Bazı ayarları değiştirmek için ☰ tuşuna basın (ses, tekrarlama, rastgele çalma).

USB

Parrot ASTEROID Smart USB belleklerin / MP3 çalarların / harici sabit disklerin çoğunluğu ile uyumludur. USB belleklerin kapasitesiyle ilgili hiçbir kısıtlama yoktur. USB belleğinizdeki müzik dosyaları MP3, AAC, WAV, OGG ya da WMA formatında olabilir.

1. USB çevrebiriminizi USB kablosuna bağlayın.
2. Uzaktan kumandanın SOURCE tuşuna basın (ya da ekrandaki Müzik tuşuna basın) ve USB'yi seçin. USB çevrebiriminizin içeriğinde gezinmek için Gözat üzerine de basabilirsiniz.
3. Okumayı başlatmak için parçanın üzerine basın.

Not: Bazı ayarları değiştirmek için ☰ tuşuna basın (ses, tekrarlama, rastgele çalma).

BIR BLUETOOTH SES OKUYUCUSU ILE KULLANIM

Not: Parrot ASTEROID Smart 2 farklı telefonla, 2 cihazdan birinin bağlantısını kesmeden, Bluetooth üzerinden telefon ve ses akışı fonksiyonunu kullanmanıza izin verir.

A2DP (Gelişmiş Ses Dağıtım Profili) desteği varsa, bir *Bluetooth* ses okuyucusunda saklanan müzik dosyalarını dinlemek için Parrot ASTEROID Smart kullanabilirsiniz. Ses okuyucusunu ilk kez kullanıyorsanız, önce bunu Parrot ASTEROID Smart ile eşleştirmeniz gerekir. Ses okuyucusu önceden Parrot ASTEROID Smart ile eşleştirilmişse:

1. Uzaktan kumandanın SOURCE tuşuna basın (ya da ekrandaki Müzik tuşuna basın) ve *Bluetooth* Ses'i seçin.
2. Ses okuyucunuzdan parçayı başlatın.

RADYO

Bir frekans seçmek için:

1. Müzik > Radyo üzerine basın.
2. Bir frekans seçmek için imleci sağa ya da sola doğru kaydırın.

Mevcut istasyonların listesini almak için, tuşuna basın ≡ ve Yeni tarama > TAMAM üzerine basın.
Bir istasyonu hafızaya almak için, tuşuna basın ≡, ardından Favorilere ekle seçeneğini seçin.
Hafızaya alınan istasyonlara erişmek için, tuşuna basın ≡ ve Mod > Favoriler üzerine basın.

Not: Kaydedebileceğiniz istasyon sayısı sınırlıdır.

KUMANDALAR

Bir müzik dosyası ya da radyo çalarken:

- parçayı durdurmak ya da radyonun kesini kısmak için ekrana basın;
- sesi arttırmak için parmağınızı yukarıya doğru kaydırın;
- sesi azaltmak için parmağınızı aşağıya doğru kaydırın.

Bir müzik dosyası çalarken (jack/jack kablosuyla bağlı ses kaynakları haricinde):

- sonraki parçaya geçmek için parmağınızı sağa doğru kaydırın;
- önceki parçaya geçmek için parmağınızı sola doğru kaydırın.

Not: Parrot ASTEROID Smart'ı Bluetooth üzerinden bağlı bir ses okuyucu ile kullanıyorsanız, bu kumandalar sadece AVRCP (Audio/Video Remote Control Profile) profili destekleniyorsa kullanılabilir.

İnternet

Uyarı: Bir 3G / 4G anahtarla internet bağlantısı bir telefon operatörüne abone olmayı gerektirir. Bu hizmetin kullanılması yüksek dolaşım ücretlerinin uygulanmasına neden olabilir. Operatörünüzden abonelik şartlarınızı ve tüketim takibinizi kontrol edin. Parrot ilişkili masraflarla ilgili hiçbir sorumluluğu kabul etmez.

BIR 3G / 4G ANAHTARLA BAĞLANTI

Not: Parrot ASTEROID Smart ile uyumlu 3G / 4G anahtarların listesini görmek için web sitemizdeki Parrot ASTEROID Smart uyumluluk bölümüne bakın.

1. USB kablosuyla bir 3G / 4G anahtarı Parrot ASTEROID Smart bağlayın.
   > Bir pencere açılır.
2. PIN kodunuzu girin, ardından ONAYLA üzerine basın. Parrot ASTEROID Smart her başlattığınızda PIN kodunun tekrar sorulmamasını tercih ediyorsanız, Hafızaya al seçeneğini işaretleyin.

Not: Ardından Parametreler > Kablosuz ve ağlar > Mobil veri ağları'nı seçerek bu ayarı değiştirebilirsiniz. Bağlantı çevrebirimleri

arasından, 3G / 4G anahtarınızı seçin, PIN kodunu unut seçeneğin, ardından Unut'u seçin.

3. Gerekirse, önerilen listelenen APN'nizi (Erişim Noktası Adı) seçin. Bu bilgi 3G / 4G anahtarınızla birlikte verilen dokümanlarda mevcuttur. APN'niz listede yoksa, Parameteler > Kablosuz ve ağlar > Mobil veri ağları'nı seçerek bunu ekleyebilirsiniz.
4. Bağlantı çevrebirimlerinden, 3G / 4G anahtarınızı seçin.
5. Erişim noktaları > Diğer > Önceden tanımlanmış erişim noktaları'nı seçin.
6. Bağlantı kuruluncaya kadar bekleyin. Bağlantı kurulurken tuşuna basabilir ve menülerde gezinebilirsiniz.

BLUETOOTH ÜZERINDEN 3G BAĞLANTISININ PAYLAŞILMASI

Bluetooth® DUN (Çevirmeli ağ) ya da PAN (Kişisel Bölge Ağı) profilini destekleyen bir telefonunuz varsa, telefonunuzun *Bluetooth* üzerinden Parrot ASTEROID Smart bağlanması, telefonunuzun 3G bağlantısını paylaştırmanıza izin verecektir.

Not: Telefonunuzun Bluetooth üzerinden 3G bağlantısının paylaşım izni olup olmadığını kontrol etmek için web sitemizdeki uyumluluk sayfasına bakın ve ilgili prosedüre başvurun: www.parrot.com/uk/compatibility.

1. Telefonunuzdan bağlantı paylaşımına izin verin. Bu prosedür telefonunuzun modeline göre değişir.
2. Telefonunuzu *Bluetooth* üzerinden Parrot ASTEROID Smart bağlayın.
3. Parrot ASTEROID Smart üzerinden, Parametreler > Kablosuz & ağlar > Mobil veri ağları'nı seçin.
4. Önerilen listeden APN'nizi (Erişim Noktası Adı) seçilen ve Seç seçeneğini işaretleyin.

USB ÜZERINDEN 3G BAĞLANTISININ PAYLAŞILMASI

USB üzerinden 3G bağlantısı paylaşımını destekleyen bir telefonunuz varsa, telefonunuzun bir USB / mikro USB kablosuyla (birlikte verilmez) Parrot ASTEROID Smart bağlanması telefonun 3G bağlantısını paylaştırmanıza izin verecektir.

Not: Telefonunuzun USB üzerinden 3G bağlantısının paylaşım izni olup olmadığını kontrol etmek için web sitemizdeki uyumluluk sayfasına bakın ve ilgili prosedüre başvurun: www.parrot.com/uk/compatibility.

1. Telefonunuzun tuş kilidinin açık olduğundan emin olun, ardından USB / mikro USB kablosunu kullanarak Parrot ASTEROID Smart bağlayın. Bu bağlantı aynı zamanda telefonunuzun bataryasının şarj edilmesini de sağlar.
2. Gerekirse, önerilen listeden APN'nizi (Erişim Noktası Adı) seçilen ve Seç seçeneğini işaretleyin. Ardından Parametreler > Kablosuz ve ağlar > Mobil veri ağları > Mobile Access device seçerek bu ayarı değiştirebilirsiniz.
   > USB bağlantısı paylaşımını etkinleştirme penceresi açılır.

Not: Daha fazla bilgi için telefonunuzun kullanım kılavuzuna bakın.

BIR WI-FI AĞINA BAĞLANMA

Telefonunuz Wi-Fi® üzerinden 3G bağlantısının paylaştırılmasına izin veriyorsa veya aracınızın yakınlarında bir Wi-Fi ağı varsa:

1. Parrot ASTEROID Smart Parametreler menüsünden, Kablosuz ve ağ > Wi-Fi üzerine basın.
2. Wi-Fi seçeneğini etkinleştirin.
3. Wi-Fi parametreleri üzerine basın.
   > Wi-Fi ağlarının listesi görünür.
4. Wi-Fi ağını seçin.
5. Gerekirse şifreyi girin.

UYGULAMALARIN KULLANILMASI

Parrot ASTEROID Smart ile birçok uygulama tipini kullanma imkanınız vardır: müzik, coğrafi konum belirleme, sürüş yardımı.
Kullanılabilen uygulamalar kullanım ülkesine göre değişiklik gösterir. Bazı uygulamalar abonelik gerektirebilir.
Parrot ASTEROID Smart çoklu görevlidir: birçok uygulama aynı zamanda kullanılabilir. Örneğin bir Web radyosunu dinleyebilir ve aynı zamanda sürüş yardımı uygulamasını kullanabilirsiniz.
Varolan uygulamaların kullanımı hakkında daha fazla bilgi için, ASTEROID Market web sitesine bakın: www.parrotasteroid.com.

Video

Uyarı: Parrot ASTEROID Smart video fonksiyonu seyir halinde kullanılırsa tehlikelidir ve birçok Ülkede yasadışıdır. Dolayısıyla araç hareket halindeyken bu fonksiyona ulaşılamaz. Parrot ASTEROID Smart üzerinde video izlemek için, aracınızı güvenli bir yere park edin ve el frenini çekin.

GERI VITES KAMERASI

Aracınızda geri vites kamerası varsa, geri viteste park etmeyi kolaylaştırmak için bu kameranın video akışı görüntülemek için Parrot ASTEROID Smart'ın ekranını kullanabilir. Parrot ASTEROID Smart'a geri vites kamerası bağlanmasıyla ilgili daha fazla bilgi için s.4 'teki montaj şeması ve «Geri vites kamerası montajı» bölümüne bakın.
Geri viteste giderken geri vites kamerası görüntüsü otomatik olarak görünür. Geri vites kamerasından gelen görüntü ters çevrilmiş görünebilir.

Not: Her an, geri vites kamerasından gelen video ile AV / iPod kablosu ile bağlanan iPod'dan gelen video arasında geçiş yapmak için Video düğmesine basın.

HARICI BIR KAYNAKTAN VIDEO OYNATMA

Parrot ASTEROID Smart üzerine harici bir kaynaktan gelen videoyu gösterebilirsiniz.
Bir AV kablosu (birlikte verilmez) kullanarak video kaynağınızı Parrot ASTEROID Smart'a bağlayın (s.4 şeması).

1. Uygulamalar > Video girişi üzerine basın.
2. Kaynağınızdan video oynatmayı başlatın.

Not: Her an, geri vites kamerasından gelen video ile AV / iPod kablosu ile bağlanan harici kaynaktan gelen video arasında geçiş yapmak için Video düğmesine basın.

SD KARTTAN VIDEO DOSYALARININ OYNATILMASI

Parrot ASTEROID Smart üzerinde SD karta kaydedilmiş video dosyalarını oynatabilirsiniz. SD kartınızda bulunan dosyalar MP2, MP4, H263, H264, WMV ve SPARK formatında olabilir.

1. SD kartı çıkartılabilir ön yüzün arkasında, bu amaç için öngörülmüş yere takın (s.5 şeması).
2. Uygulamalar > Galeri üzerine basın.

3. İlgili simgeye basarak videoyu seçin.

VIDEO ÇIKIŞINA BAĞLANMIŞ BIR EKRANIN KULLANIMI

Video çıkışının uçları SD kartınızda kayıtlı videoları görebilmeleri için arka yolcular için bir ekran bağlanmasını sağlar. Arka yolcular için Parrot ASTEROID Smart'a ekran bağlantısı hakkında daha fazla bilgi almak için s.4'teki montaj şemasına bakın.

Uyarı: Ekranı kesinlikle sürücünün seyir halinde videoları görebileceği bir yere monte etmeyin.

Sorun halinde

BAŞLAMADAN ÖNCE

Aracın kontağını kapattığınız zaman, Parrot ASTEROID Smart'ın ekranında «Görüşmek üzere» mesajının göründüğünden emin olun. Daha fazla bilgi için Montaj kontrolü bölümüne bakın.
Cihazı yeniden başlatın. Bunun için, ön yüzü çıkartın, ardından Reset tuşuna basmak için bir kalem ya da başka bir cisim kullanın. 3 saniye boyunca Reset düğmesine basın (s.5 şeması). Ayrıca, Parametreler > Gelişmiş parametreler > Gizlilik > Fabrika değerlerini yükleme'yi seçerek başlangıç parametrelerin igeri yükleyebilirsiniz.
Parrot ASTEROID Smart'ın en son güncellemesine sahip olduğunuzdan emin olun. Bunun için, Parametreler > Hakkında > Versiyon'u seçin. Bu versiyon numarasını Parrot ASTEROID Smart destek sayfasında bulunan numarayla karşılaştırın.

Not: Parrot ASTEROID Smart güncellemelerini cihaz internete bağlandığında da indirebilirsiniz. Bir güncelleme olduğunda bildirim çubuğunda gösterilecektir.

TELEFON FOKSIYONUNA BAĞLI PROBLEM

Telefonunuzun Parrot ASTEROID Smart ile uyumluluğunu kontrol edin. Bunun için, web sitemizdeki uyumluluk sayfasına bakın: www.parrot.com/uk/compatibility.
Telefonunuz uyumlu olarak belirtilmiş ve Parrot ASTEROID Smart en son güncellemeye sahipse, Parrot ASTEROID Tablet ve telefonunuzdan 2 cihaz arasındaki eşleşmeyi silin, 2 cihazı yeniden başlatın ve 2 cihaz arasındaki bağlantıyı yeniden kurun.

MÜZIK FOKSIYONUNA BAĞLI PROBLEM

Parrot ASTEROID Smart bağlamadan önce iPod / iPhone cihazınızı yeniden başlatın. Bir iPod / iPhone cihazı yeniden başlatmak için (bu prosedür hiçbir veriyi silmeyecektir):

- iPod: iPod yeniden başlayıncaya kadar Menü ve ortadaki düğmeye aynı anda basın.
- iPhone / iPod touch: iPhone yeniden başlayıncaya kadar On/Off ve Home düğmesine aynı anda basın. «Kapatmak için kaydırın» mesajı göründüğünde ekrana dokunmayın.

Kontağı açtığınızda çevrebirimler Parrot ASTEROID Smart bağlıysa bazı sorunlar ortaya

çıkabilir. Kontağı açtıktan sonra çevrebirimi bağlayarak tekrar deneyin.

DAHA FAZLA BILGI IÇIN

www.parrot.com web sitemizdeki Parrot ASTEROID destek sayfasına bakın.

Genel bilgiler

GARANTI

Garanti Belgesi
Belge no: 112700
Belge Veriliş Tarihi: 16.05.2012 – Geçerlilik: 16.05.2014
Bu garanti belgesinin kullanılmasına 4077 sayılı yasa ve bu yasaya dayanılarak düzenlenen TRKGM tebliği uyarınca T.C. Gümrük ve Ticaret Bakanlığı Tüketicinin Korunması ve Piyasa Gözetimi Genel Müdürlüğü tarafından izin verilmiştir.

Garanti Şartları
1-) Garanti süresi, malın teslim tarihinden itibaren başlar ve 2 yıldır.
2-) Malın bütün parçaları dahil olmak üzere tamamı Firmamızın garanti kapsamındadır.
3-) Malın garanti süresi içerisinde arızalanması durumunda, tamirde geçen süre garanti süresine eklenir. Malın tamir süresi 20 iş gününü geçemez. Bu süre, mala ilişkin arızanın servis istasyonuna, servis istasyonunun olmaması durumunda, malın satıcısı, bayii, acentası, temsilciliği, ithalatçısı veya imalatçısı-üreticisinden birine bildirim tarihinden itibaren başlar. Tüketicinin arıza bildirimini; telefon, faks, e-posta, iadeli taahhütlü mektup veya benzeri bir yolla yapması mümkündür. Ancak, uyuşmazlık halinde ispat yükümlülüğü tüketiciye aittir. Malın arızasının 10 iş günü içerisinde giderilmemesi halinde, imalatçı-üretici veya ithalatçı; malın tamiri tamamlanıncaya kadar, benzer özelliklere sahip başka bir malı tüketicinin kullanımına tahsis etmek zorundadır.
4-) Malın garanti süresi içerisinde gerek malzeme ve işçilik, gerekse montaj hatalarından dolayı arızalanması halinde, işçilik masrafı, değiştirilen parça bedeli ya da başka herhangi bir ad altında hiçbir ücret talep etmeksizin tamiri yapılacaktır.
Bu garanti montaj gerektiren ürünlerde Mobicom'un yetkili kıldığı servis elemanları dışındaki şahıslar tarafından bakım, onarım veya başka bir nedenle müdahale edilmemiş olması şartıyla geçerlidir. Bu şartlara uyulmadığı takdirde ortaya çıkabilecek herhangi bir hasardan Mobicom sorumlu değildir.
5-) Tüketicinin onarım hakkını kullanmasına rağmen malın;
-Tüketiciye teslim edildiği tarihten itibaren, belirlenen garanti süresi içinde kalmak kaydıyla, bir yıl içerisinde; en az dört defa veya imalatçı-üretici ve/veya ithalatçı tarafından belirlenen garanti süresi içerisinde altıdan fazla arızalanmasının yanı sıra, bu arızaların maldan yararlanamamayı sürekli kılması,
-Tamiri için gereken azami süresinin aşılması,
-Firmanın servis istasyonunun, servis istasyonunun mevcut olmaması halinde sırayla satıcısı, bayii, acentesi temsilciliği ithalatçısı veya imalatçı-üreticisinden birisinin düzenleyeceği raporla arızanın tamirini mümkün bulunmadığının belirlenmesi, durumlarında tüketici malın ücretsiz değiştirilmesini, bedel iadesi veya ayıp oranda bedel indirimi talep edebilir.
6-) Malın kullanma kılavuzunda yer alan hususlara aykırı kullanılmasından kaynaklanan

arızalar garanti kapsamı dışındadır.
7-) Garanti Belgesi ile ilgili olarak çıkabilecek sorunlar için Gümrük ve Ticaret Bakanlığı Tüketicinin Korunması ve Piyasa Gözetimi Genel Müdürlüğü'ne başvurabilir.

DEĞIŞIKLIKLER

Bu kılavuzdaki açıklamalar ve tanımlamalar yalnızca bilgilendirmek amacıyla verilmiştir ve önceden haber verilmeksizin değiştirilebilir. Baskıya girildiği sırada doğru olduklarına inanılır. Size doğru bilgiler sağlamak amacının bir parçası olarak, bu kılavuzun yazılmasında en büyük özen gösterilmiştir.

UYGUNLUK BEYANI

Parrot SA, 174 quai de Jemmapes, 75010 Paris, France, sadece kendi sorumluluğu altında, bu kullanıcı kılavuzunda tanıtılan ürünün EN300328 (v1.8.0), EN301489-1/-17 (v2.1.1), EN300220-2 (V2.3.1), EN300440, EN60950-1: 04/2006 / A11: 2009 / A1: 2010 / A2: 2011, EN 60065: 05/2002 / A1: 05/2006 / A11: 2008 / A2: 2010 normlarına uygun olduğunu, R&TTE 1999/5/EC yönergesine uygun olduğunu, EMC 2004/108/CE yönergesine uygun olduğunu, düşük gerilimli cihazlarla ilgili 2006/95/CE yönergesine ve 2009/19/CE yönergesinde bahsi geçen Automobile 72/245/CEE yönergesine uygun olduğunu beyan eder.

«Made for iPod / iPhone» ibaresi, elektronik aksesuarın iPod ya da iPhone bağlantısı için özel olarak tasarlandığını ve Apple performans normlarını karşıladığı hususunda tasarımcı tarafından onaylandığını gösterir. Apple bu aksesuarların çalışması ya da kanuni düzenleme ve güvenlik normlarına uygunlukları konusunda hiçbir sorumluluk kabul etmez.

iPod, iPod Touch ve iPhone ABD ve diğer ülkelerde Apple, Inc.'nin tescilli markalarıdır.

Wi-Fi, Wi-Fi Alliance'nin tescilli markasıdır.

İşbu dokümanda adı geçen diğer tüm ticari markalar ve tescilli markalar Telif haklarıyla korunmaktadır ve ilgili sahiplerinin mülkiyetindedir.

«Gracenote» ismi, Gracenote logosu, Gracenote grafiği, «Powered by Gracenote» ifadesi ABD ve/veya diğer ülkelerde Gracenote'nin tescilli markası ya da markalarıdır.

Краткое руководство по эксплуатации

Содержание

Сначала	стр.135
Установка	стр.136
Первое включение	стр.139
Телефон	стр.141
Музыка	стр.142
Интернет	стр.144
Видео	стр.145
В случае проблем	стр.146
Общая информация	стр.147

Сначала

ИНФОРМАЦИЯ О РУКОВОДСТВЕ

В целях снижения потребления бумаги и в рамках нашей программы ответственного и бережного отношения к окружающей среде, компания Parrot публикует документацию для пользователей в открытом доступе в Интернете, а не в печатном виде. В настоящем кратком руководстве даны основные инструкции по использованию аппарата. Более подробную информацию можно получить и скачать с сайта www.parrot.com в разделе “Поддержка”: полное руководство, ответы на часто задаваемые вопросы, обучающие программы…

Примечание: устройства iPod и iPhone (в режиме iPod) в данном руководстве будут названы iPod.

ПРЕДУПРЕЖДЕНИЯ

Функции, требующие длительного внимания, должны использоваться только при остановленном автомобиле. Ваша безопасность, а также безопасность других участников дорожного движения преобладает над телефонными вызовами, музыкой, или приложениями помощи при вождении. Будьте ответственны: водите автомобиль осторожно и внимательно относитесь к вашему окружению. Parrot снимает с себя ответственность, если вы игнорируете данное предупреждение.

Провод «Parking Brake» кабеля ISO Parrot ASTEROID Smart позволяет определить, включен стояночный тормоз или нет. Он должен подсоединяться в соответствии с инструкциями по установке, описанными в настоящем документе. Любая неправильная установка ли подсоединение может представлять опасность и является незаконной во многих государствах/странах.

Дисплей в поле зрения водителя ни в коем случае не должен показывать видео при движении автомобиля. Также это касается и любого веб-приложения.

Если вы попробуете использовать приложение, не предназначенное для навигации или помощи при вождении, когда вы ведете автомобиль, на дисплее появится предупреждение. Чтобы просматривать видео на дисплее Parrot ASTEROID Tablet, убедитесь, что автомобиль стоит в безопасном месте, и что стояночный тормоз включен.

Пользуйтесь Parrot ASTEROID Smart с разумным уровнем громкости, таким образом, чтобы иметь возможность в любой момент услышать внешние шумы во время вождения.

Parrot ASTEROID Smart снабжена магнитами типа NdFeB, которые могут повредить предметы, чувствительные к магнитным полям (электронный стимулятор сердца, кредитные карты, механические часы...).

ОБНОВЛЕНИЕ

Загрузите бесплатно последнее обновление вашего изделия на нашем веб-сайте www.parrot.com, раздел Support. Эти обновления позволят вам воспользоваться новыми функциональными возможностями, а также улучшить совместимость вашего изделия.
Примечание: Вы также можете загрузить обновления вашей Parrot ASTEROID Smart, когда она подключена к Интернету. Наличие обновления показывается вам на линейке уведомления.

КАРТА SD

Карта SD поставляется вместе с Parrot ASTEROID Smart. Она позволяет записывать музыку и некоторые приложения, которые не находятся непосредственно на Parrot ASTEROID Smart. Для использования музыкальных приложений по требованию и навигационных приложений, необходимо вставить в Parrot ASTEROID Smart карту SD.

Установка

Примечание: Для установки, мы рекомендуем вам обратиться к профессионалу, в частности, в одну из наших сетей сертифицированных установщиков.

ПРАВИЛА ТЕХНИКИ БЕЗОПАСНОСТИ

Выключите двигатель, прежде чем выполнять подключения.
Никогда не устанавливайте Parrot ASTEROID Smart в месте, где он может поранить водителя или пассажира в случае резкой остановки.
Никогда не устанавливайте Parrot ASTEROID Smart в месте, где он мог бы помешать вождению.
Никогда не просверливайте перегородку приборной доски, предварительно не проверив, что за ней находится. Примите меры, чтобы не повредить какой-либо электрический компонент или кабель.
Если вы используете винты, убедитесь, что они не вступают в контакт с электрической проводкой питания.
Parrot ASTEROID Smart разработан только для работы на автомобиле с аккумуляторной батареей 12 В. Если ваш автомобиль (например: грузовик) оснащен аккумуляторной батареей 24 В, необходимо использовать понижающий трансформатор.
Убедитесь, что кабели установлены вдали от горячих мест (выводы отопления...), подвижных деталей (рычаг переключения передач...), и что они не могут накрутиться на рулевую колонку или на рычаг переключения передач.
Проверьте правильную установку оборудования автомобиля после установки Parrot ASTEROID Smart.
Не устанавливайте Parrot ASTEROID Smart или один из его комплектующих в месте, где могут развернуться подушки безопасности.
Не устанавливайте Parrot ASTEROID Smart во влажном или подверженном воздействию высоких температур месте.
Оставьте сзади Parrot ASTEROID Smart место, достаточное, чтобы обеспечить рассеивание тепла.

СНАЧАЛА

Снимите штатную автомагнитолу с автомобиля. Эта операция может потребовать ключи - съемники.
Убедитесь в возможности соединения между аудиоразъемами, питанием Parrot ASTEROID Smart и электрическим соединениями вашего автомобиля, сравнив оба разъема. Если соединение невозможно, необходимо использование переходника ISO, чтобы адаптировать Parrot ASTEROID Smart к конкретным электрическим соединениям вашего автомобиля. Обратитесь к разделу Совместимость автомобилей на странице поддержки Parrot ASTEROID Smart, чтобы проверить необходимость кабеля - адаптера.
Сравните антенный разъем Parrot ASTEROID Smart и разъем вашего

автомобиля. Если необходим антенный адаптер, за более подробной информацией, обратитесь к профессионалу по автомобильной технике.

Примечание: Если ваша антенна снабжена усилителем, у вас есть возможность запитать ее через кабель ISO, поставляемый с вашим Parrot ASTEROID Smart.

УСТАНОВКА С КРОНШТЕЙНАМИ

1. Отверните 4 винта, чтобы снять кронштейн с Parrot ASTEROID Smart.
2. Вставьте монтажный кронштейн и закрепите его в салоне. Для этого, отожмите язычки наружу, согнув их под 90° (схема A на стр. 7).
3. Установите Parrot ASTEROID Smart и закрепите 4 винта (схема B на стр. 7).
4. Защелкните пластмассовую рамку (схема C на стр. 8).

УСТАНОВКА С БОКОВЫМИ ВИНТАМИ

1. Отверните 4 винта, чтобы снять кронштейн с Parrot ASTEROID Smart.
2. Снимите 2 боковых кронштейна (схема D на стр. 8).
3. Установите Parrot ASTEROID Smart таким образом, чтобы отверстия от винтов совпадали с отверстиями в автомобиле.
4. Вверните необходимое количество винтов, в зависимости от модели вашего автомобиля. Используйте только поставляемые винты.

УСТАНОВКА АППАРАТНОГО КЛЮЧА GPS

Закрепите аппаратный ключ GPS на плоской поверхности, в зоне без препятствий внутри салона.
Атермические лобовые стекла и стекла со встроенной антенной могут создавать помехи для приема сигналов GPS и снижать надежность информации, связанной с навигационными приложениями.

Антенна GPS аппаратного ключа находится на стороне, на которой написано «Parrot ASTEROID GPS», и где находится логотип в виде звезды. Этот логотип должен быть всегда направлен вверх.

Если ваш автомобиль оснащен атермическим лобовым стеклом, установите аппаратный ключ GPS на лобовом стекле, на уровне не атермической зоны. Сторона, на которой находится логотип в виде звезды должна быть приклеена к лобовому стеклу (схема F на стр. 9).

Примечание: Не атермическая зона лобового стекла зависит от модели вашего автомобиля. Обычно она находится на уровне зеркала заднего вида.

Если ваш автомобиль не оснащен атермическим лобовым стеклом, закрепите аппаратный ключ GPS на приборной панели. Сторона, на которой находится логотип в виде звезды должна быть видна (схема E на стр. 9).
Чтобы обеспечить правильное крепление кронштейна:

- используйте поставляемую двустороннюю клейкую ленту;
- очистите монтажную поверхность, прежде чем приклеивать кронштейн;
- после крепления кронштейна, выждите примерно 2 часа, не трогая его.

ПОДСОЕДИНЕНИЕ КАБЕЛЯ СТОЯНОЧНОГО ТОРМОЗА.

Кабель стояночного тормоза позволяет использовать функцию видео или некоторые приложения Parrot ASTEROID Smart, когда стояночный тормоз затянут. Если кабель не подсоединен к сигнальному кабелю стояночного тормоза вашего автомобиля, функция видео будет не доступна.

1. Подсоедините поставляемый удлинитель кабель стояночного тормоза к зеленому кабелю Parrot ASTEROID Smart.
2. Найдите и протестируйте сигнальный кабель стояночного тормоза в вашем автомобиле. Этот кабель соединяет

стояночный тормоз с сигнальной лампочкой стояночного тормоза на приборной панели.

3. Установите удлинитель кабеля стояночного тормоза Parrot ASTEROID Smart (зеленый) в безопасное место подсоедините его к сигнальному кабелю стояночного тормоза соответствующим образом.

Предупреждение: Неправильная установка или подсоединение кабеля стояночного тормоза представляет опасность и является незаконной во многих государствах.

УСТАНОВКА КАМЕРЫ ЗАДНЕГО ХОДА

Если вы используете Parrot ASTEROID Smart с камерой заднего хода (не поставляется), оранжевый провод кабеля ISO Parrot ASTEROID Smart позволяет определить, едет ваш автомобиль вперед или назад. Подсоедините этот кабель к тому, чье напряжение обеспечивает включение задних огней, чтобы включить видеосигнал камеры, когда вы двигаетесь задним ходом. Подсоедините также видеокабель камеры заднего хода к разъемам Video CAM, расположенных сзади Parrot ASTEROID Smart.

УСТАНОВКА МИКРОФОНА

Мы рекомендуем вам уложить кабель в желобок за прокладкой двери.

Если кабель проходит над педалями, убедитесь в том, что он хорошо закреплен.

Предупреждение: Не прокладывайте кабель микрофона в системах отопления, вентиляции, кондиционирования или перед боковыми подушками безопасности.

Убедитесь, что микрофон установлен как можно ближе к голове пользователя. Идеальное расстояние составляет 60 см. Предпочтительней устанавливать микрофон около зеркала заднего вида.
Направьте микрофон в сторону рта пользователя.

ПОДСОЕДИНЕНИЕ КАБЕЛЯ ISO

Подсоедините аудиоразъемы и разъемы питания вашего автомобиля к разъемам Parrot ASTEROID Smart.

Примечание: Используйте поставляемые кабельные зажимы, чтобы обеспечить крепление кабелей к автомагнитоле. Вставьте один из кабельных зажимов в предусмотренное для этого место, слева вверху задней панели автомагнитолы.

Проверьте вашу установку. Для этого, включите, а затем выключите зажигание вашего автомобиля после установки Parrot ASTEROID Smart: на дисплее должно появиться сообщение «До свидания». В противном случае, вы должны поменять местами красный и желтый провод. Действительно, желтый провод кабеля питания должен быть подсоединен к 12 В постоянного тока, красный провод к 12 В после замка зажигания, а черный к массе. Эта операция осуществляется простой сменой местами наконечников, расположенных на кабельной проводке Parrot.

УСТАНОВКА КАБЕЛЕЙ USB

Подсоедините кабели USB к Parrot ASTEROID Smart. Мы рекомендуем вам подсоединить все кабели Parrot ASTEROID Smart, даже если вы не обязательно рассчитываете их использовать. Выведите соответствующие разъемы через отделение для мелких вещей или перчаточный ящик. Для этого, может понадобиться просверлить отверстие в приборной панели. По мере возможности, избегайте использовать удлинители USB длиной в несколько метров. Кабель USB (1,2 м - 2A), к которому вы подсоединяете удлинитель iPod, обязательно должен быть подсоединен к предусмотренному для этого белому порту USB. Над ним вы найдете пометку «iPod «.
Чтобы гарантировать оптимальное качество приема, не подсоединяйте вашу карту 3G непосредственно к Parrot ASTEROID Smart: воспользуйтесь кабель USB, чтобы установить ее на приборной панели (или в любой другой свободной зоне).

ЗАЩИТА ОТ КРАЖИ

Съемная передняя панель может сниматься с Parrot ASTEROID Smart, чтобы не провоцировать похитителей. Parrot ASTEROID Smart не может работать, если эта панель снята.
Обращайтесь со съемной панелью бережно. Не прилагайте слишком большие усилия при ее установке или снятии. Храните ее в надежном месте, в защищенном от солнечного света, высоких температур и влажности месте.
Чтобы снять переднюю панель, сдвиньте вниз верхнюю часть передней панели, затем мягко потяните ее наружу. (схема G на стр. 10).
Чтобы установить панель на место, установите сначала ее нижнюю намагниченную сторону, затем нажмите на верхнюю часть до щелчка.

Первое включение

ГЛАВНОЕ ОКНО

При включении Parrot ASTEROID Smart, вы попадаете в главное окно. Кнопки навигации находятся с правой стороны дисплея.

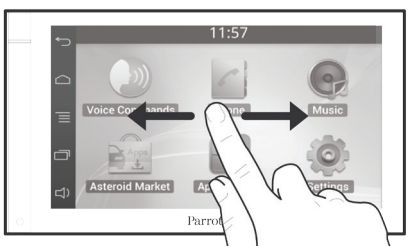

Проведите пальцем по дисплею налево. Вам откроется больше места, чтобы добавить ссылки на ваши приложения или избранные функции.
Коснитесь иконки, чтобы получить доступ к соответствующей функции. Например, коснитесь иконки Приложения. Вы получаете доступ к списку приложений, имеющихся на вашей Parrot ASTEROID Tablet. Проведите пальцем по дисплею, чтобы просмотреть список этих приложений.

Чтобы вернуться к предыдущему меню, нажмите на . Чтобы вернуться непосредственно к главному экрану, нажмите на .

Нажмите на , чтобы получить доступ к контекстному меню, соответствующему используемому в настоящее время приложению. Контекстное меню позволяет вам, в частности, иметь доступ к дополнительным функциям приложения, или изменять некоторые настройки.

Нажмите на кнопку , чтобы вывести на экран последние используемые или текущие приложения.

Нажмите на кнопку , чтобы изменить громкость. Передвиньте затем курсор влево или вправо.

ПЕРСОНАЛИЗАЦИЯ ГЛАВНОГО ЭКРАНА

Чтобы добавить ссылку на приложение/функцию на главном экране:

1. Нажмите на Приложения.
2. Нажмите в течение 2 секунд на иконку интересующего вас приложения.
3. Перетащите иконку в нужное место.

Чтобы удалить ссылку:

1. Нажмите в течение 2 секунд на иконку, которую вы хотите удалить.
2. Перетащите ее вверх, к пометке Удалить. Когда иконка станет красной, вы можете убрать палец.

ИЗМЕНЕНИЕ ПАРАМЕТРОВ

Чтобы изменить параметры Parrot ASTEROID Smart, нажмите на Приложения, затем на Параметры. Вы также можете нажать на ☰, затем на Параметры.

ПОДСОЕДИНЕНИЕ ТЕЛЕФОНА ЧЕРЕЗ BLUETOOTH

Примечание: Проверьте совместимость вашего телефона с Parrot ASTEROID Smart на странице совместимости нашего веб- сайта, и ознакомьтесь с соответствующей процедурой сопряжения: www.parrot.com/uk/compatibility.

Если вы впервые используете ваш телефон совместно с Parrot ASTEROID Smart, вы должны сначала провести сопряжение двух устройств. После сопряжения вашего телефона с Parrot ASTEROID Smart, соединение между двумя устройствами устанавливается автоматически, когда оба устройства включаются поблизости друг от друга, с включенной функцией *Bluetooth*®.

1. В меню Параметры, нажмите Беспроводная связь и сеть > *Bluetooth*.
2. При необходимости, активируйте функции *Bluetooth* и Опции > Идентифицируется.
3. Со своего телефона, запустите поиск периферийных устройств *Bluetooth*, затем выберите «Parrot ASTEROID Smart».
4. Процедура сопряжения зависит от модели вашего телефона:
   - Если телефон просит вас ввести Пин код *Bluetooth*, введите «0000».
   - Если ASTEROID Smart и ваш телефон показывают два кода, убедитесь, что эти коды одинаковы, затем подтвердите или отмените.
     > Дисплей Parrot ASTEROID Smart показывает сообщение «Сопряжение удалось».

Примечание: На некоторых телефонах, вы должны будете разрешить соединение с Parrot ASTEROID Smart, чтобы обеспечить автоматическое соединение. Для получения более подробной информации, смотрите руководство пользователя вашего телефона.

ПОДСОЕДИНЕНИЕ ДВУХ ТЕЛЕФОНОВ

Чтобы активировать режим, позволяющий подключить 2 телефона:

1. Нажмите на Телефон.
2. Нажмите на ☰, затем на *Bluetooth*.
3. Нажмите на Опции.
4. Включите опцию двойной режим.

Когда Parrot ASTEROID Smart включается, она пытается установить соединение со всеми сопряженными и находящимися в автомобиле телефонами. Если в автомобиле имеется больше 2 телефонов, он устанавливает соединение с 2 телефонами, сопряжение которых более давнее.
Когда 2 телефона подсоединены к Parrot ASTEROID Smart, один из них считается рассматривается как активный, а другой, как вторичный. По умолчанию, активный телефон соответствует телефону, сопряжение которого с Parrot ASTEROID Smart более давнее.
У вас есть возможность принимать вызовы, поступающие и с активного, и со вторичного телефона.
На Parrot ASTEROID Smart доступна только телефонная книга активного телефона. Вы сможете делать вызовы только с активного телефона. Тем не менее, вы можете легко переключиться с одного подсоединенного телефона на другой. Для этого:

1. Нажмите на Телефон.
2. Нажмите на ☰, затем на Телефон.
3. Вы берите активный телефон.

СИНХРОНИЗАЦИЯ ТЕЛЕФОННОЙ КНИГИ ТЕЛЕФОНА

На большинстве телефонов *Bluetooth*, телефонная книга автоматически синхронизируется с памятью системы. Каждый раз, когда вы изменяете елефонную книгу, синхронизация запускается автоматически при следующем соединении.

Предупреждение: С Parrot ASTEROID Smart синхронизируются только контакты, записанные в памяти телефона. Если ваши контакты записаны в памяти SIM-карты, переведите их в память телефона. Для получения более подробной информации, смотрите руководство пользователя вашего телефона.

Примечание: На некоторых телефонах, вы должны будете разрешить доступ Parrot ASTEROID Smart, чтобы обеспечить первую синхронизацию. Для получения более подробной информации, смотрите руководство пользователя вашего телефона.

Автоматическая синхронизация граничивается 5000 контактов (или телефонных номеров) на каждый сопряженный телефон.

Телефон

ПРИНЯТИЕ ВЫЗОВА

О входящем вызове сообщает звонок. Имя контакта объявляется, если его номер записан в телефонной книге телефона, подсоединенного к Parrot ASTEROID Smart.

- Чтобы принять этот вызов, нажмите на кнопку пульта дистанционного управления или на зеленую кнопку, которая появляется на дисплее. Нажмите затем на кнопку пульта дистанционного управления или на красную кнопку, чтобы завершить вызов.
- Чтобы отклонить этот вызов, нажмите на кнопку пульта дистанционного управления или на красную кнопку, которая появляется на дисплее.

ВЫЗОВ ЧЕРЕЗ ГОЛОСОВОЕ РАСПОЗНАВАНИЕ

Вы можете инициировать вызов через голосовое распознавание непосредственно сразу после синхронизации телефонной книги вашего телефона. Parrot ASTEROID Smart автоматически распознает контакт из вашей телефонной книги, которого вы хотите вызвать.

1. Нажмите на кнопку , чтобы инициировать процесс голосового распознавания.
   > Parrot ASTEROID Smart запрашивает у вас имя контакта, который вы хотите вызвать.
2. Произнесите имя контакта, затем тип номера («**ОФИС**», «**МОБИЛЬНЫЙ**»...), если у контакта несколько номеров.
   > Вызов контакта инициируется автоматически, если голосовая команда была правильно понята.
   > В противном случает, система «свободные руки» транслирует сообщение подтверждения. Подтвердите, произнеся «**ДА**», «**ВЫЗОВ**» или «**ВЫЗВАТЬ**».

Примечание: В любой момент, нажмите на кнопку пульта дистанционного управления или на кнопку на дисплее, чтобы отменить процедуру вызова.

ВЫЗОВ КОНТАКТА ИЗ ТЕЛЕФОННОЙ КНИГИ

1. Нажмите на Телефон, затем Контакты.
2. Нажмите на контакт, чтобы начать вызов номера по умолчанию или выбрать из различных номеров контакта («**ОФИС**», «**МОБИЛЬНЫЙ**»...).

Музыка

Примечание: При 1-ом подсоединении вашего периферийного аудиоустройства (USB/SD/iPod) к Parrot ASTEROID Smart может понадобиться несколько минут загрузки, особенно в случае периферийных устройств, содержащих значительное количество музыкальных файлов. Это время загрузки позволяет сделать эти отрывки доступными для голосового распознавания.

ИСПОЛЬЗОВАНИЕ ГОЛОСОВОГО МУЗЫКАЛЬНОГО РАСПОЗНАВАНИЯ

Функция голосового музыкального распознавания позволяет вам выбирать при его помощи исполнителей или альбомы, которые вы желаете прослушать. Эта функция доступна, если вы используете Parrot ASTEROID Smart с периферийным устройством типа iPod/USB/SD, или музыкальное приложение, совместимое с данной функцией.

1. Нажмите на кнопку на пульте дистанционного управления или нажмите на Голосовые команды на дисплее.
2. Назовите имя исполнителя или название альбома, который вы желаете прослушать, когда Parrot ASTEROID Smart предложит вам это сделать.
   > Появляется список аудиоисточников, подсоединенных к Parrot ASTEROID Tablet, а также музыкальных приложений, совместимых с функцией голосового музыкального распознавания, содержащих исполнителя/альбом, который вы выбрали.

Примечание: Проверяйте имена исполнителей и названия альбомов во всех тегах (метаданных) ваших файлов. Они могут отличаться от показываемых в заголовке вашего отрывка.

IPOD

1. Подсоедините ваш iPod к кабелю iPod.
2. Нажмите на кнопку SOURCE пульта дистанционного управления (или нажмите на Музыка на дисплее) и выберите iPod. Вы можете также нажать на Просмотр, чтобы передвигаться по содержимому вашего iPod.
3. Нажмите на отрывок, чтобы запустить его воспроизведение.

Примечание: Нажмите на кнопку , чтобы изменить некоторые настройки (аудио, повтор, случайная выборка).

SD

Совместно с Parrot ASTEROID Smart, вы можете использовать следующие карты SD (при необходимости, с адаптером): SD, микро SD, мини SD, SDHC, мини SDHC, микро SDHC. Емкость карты SD не должна превышать 32 ГБ.
Музыкальные файлы на вашей карте SD могут быть в формате MP3, AAC, WAV, OGG или WMA.

1. Вставьте карту SD в предусмотренное для это место, расположенное на правой стороне дисплея (схема G на стр. 11).
2. Нажмите на кнопку SOURCE пульта дистанционного управления (или нажмите на Музыка на дисплее) и выберите SD. Вы можете также нажать на Просмотр, чтобы передвигаться по содержимому вашего SD.
3. Нажмите на отрывок, чтобы запустить его воспроизведение.

Примечание: Нажмите на кнопку , чтобы изменить некоторые настройки (аудио, повтор, случайная выборка).

USB

Parrot ASTEROID Smart совместима с большинством флэш-карт USB/плееров MP3/внешних жестких дисков. Никаких ограничений по емкости флэш-карт USB не существует. Музыкальные файлы на вашей флэш-карте USB могут быть в формате MP3, AAC, WAV, OGG или WMA.

1. Подсоедините ваш USB к кабелю USB.
2. Нажмите на кнопку SOURCE пульта дистанционного управления (или нажмите на Музыка на дисплее) и выберите USB. Вы можете также нажать на Просмотр, чтобы передвигаться по содержимому вашего устройства USB.
3. Нажмите на отрывок, чтобы запустить его воспроизведение.

Примечание: Нажмите на кнопку ☰, чтобы изменить некоторые настройки (аудио, повтор, случайная выборка).

ИСПОЛЬЗОВАНИЕ АУДИОПЛЕЕРА BLUETOOTH

Примечание: Parrot ASTEROID Smart позволяет вам использовать функцию телефонии и воспроизведения аудио через Bluetooth с 2 различными телефонами, без необходимости отсоединения одного из 2 устройств.

Вы можете использовать Parrot ASTEROID Smart, чтобы прослушивать музыкальные файлы, хранящиеся на аудиоплеере *Bluetooth*, если он поддерживает профиль A2DP (расширенный профиль распространения аудио). Если вы используете аудиоплеер 1-й раз, вы должны сначала произвести его сопряжение с Parrot ASTEROID Smart. Если аудиоплеер уже сопряжен с Parrot ASTEROID Smart:

1. Нажмите на кнопку SOURCE пульта дистанционного управления (или нажмите на Музыка на дисплее) и выберите Аудио *Bluetooth*.
2. Запустите на вашем аудиоплеере воспроизведение отрывка.

РАДИО

Чтобы выбрать частоту:

1. Нажмите на Музыка > Радио.
2. Передвиньте курсор влево или вправо, чтобы выбрать частоту.

Чтобы получить перечень всех имеющихся станций, нажмите на кнопку ☰ и затем на Новое сканирование > OK.
Чтобы запомнить станцию, нажмите на кнопку ☰, затем выберите опцию Добавить в избранное.
Чтобы получить доступ к введенным в память станциям, нажмите на кнопку ☰ и затем на Режим > Избранное.

Примечание: Количество станций, которое вы можете ввести в память, ограничено.

КОМАНДЫ УПРАВЛЕНИЯ

Во время воспроизведения музыкального файла или радио:

- нажмите на экран что установить отрывок на паузу или выключить звук радио;
- проведите пальцем вверх, чтобы увеличить громкость;
- проведите пальцем вниз, чтобы уменьшить громкость;

Во время воспроизведения музыкального файла (за исключением аудиоисточников, подсоединенных через кабеля разъем/разъем.

- проведите пальцем вправо, чтобы перейти к следующему отрывку.
- проведите пальцем влево, чтобы перейти к предыдущему отрывку.

Примечание: Если вы используете Parrot ASTEROID Smart с аудиоплеером, подсоединенным через Bluetooth, эти команды доступны только если последний поддерживает профиль AVRCP (профиль дистанционного управления аудио/видео).

Интернет

Предупреждение: Подсоединение к Интернету через карту 3G/4G требует требования на абонентское обслуживание у телефонного оператора. Использование этой услуги может повлечь за собой значительные расходы по роумингу. Проверьте условия вашего абонентского обслуживания и потребление трафика у вашего телефонного оператора. Parrot не несет никакой ответственности за сопутствующие расходы.

СОЕДИНЕНИЕ ПРИ ПОМОЩИ КАРТЫ 3G/4G

Примечание: Обратитесь к разделу совместимости Parrot ASTEROID Smart на нашем веб-сайте, чтобы просмотреть список карт 3G/4G, совместимых с Parrot ASTEROID Smart.

1. Подсоедините карту 3G/4G к Parrot ASTEROID Smart через кабель USB.
   > Появляется всплывающее меню.
2. Введите ваш Пин-код, затем нажмите на ПОДТВЕРДИТЬ. Отметьте опцию Запомнить, если вы хотите, чтобы ПИН-код не требовался при каждом перезапуске Parrot ASTEROID Smart.

Примечание: Впоследствии вы можете изменить эту настройку, выбрав Параметры > Беспроводная связь и сети > Мобильные сети данных. Из соединяемых периферийных устройств, выберите вашу карту 3G/4G, отметьте забыть ПИН-код, затем Забыть.

3. При необходимости, выберите ваш APN (название точки доступа) в предлагаемом списке. Эта информация имеется в документации, предоставляемой с вашей картой 3G/4G. Если вашего APN нет в списке, вы можете добавить его, выбрав Параметры > Беспроводная связь и сети > Мобильные сети данных.
4. Из соединяемых периферийных устройств, выберите вашу карту 3G/4G.
5. Выберите Точки доступа > Другое > Заданные точки доступа.
6. Дождитесь установления соединения. Вы также можете нажать на кнопку ⮌ и передвигаться по меню, пока не будет установлено соединение.

СОВМЕСТНОЕ ИСПОЛЬЗОВАНИЕ СОЕДИНЕНИЯ 3G ЧЕРЕЗ BLUETOOTH

Если вы располагаете телефоном, поддерживающим профиль *Bluetooth*® DUN (коммутируемый удаленный доступ) или PAN (персональная сеть), подсоединение вашего телефона к Parrot ASTEROID Smart через *Bluetooth* позволит вам совместно использовать соединение 3G телефона.

Примечание: Обратитесь к странице совместимости на нашем веб-сайте, чтобы проверить, обеспечивает ли ваш телефон совместное использование соединение 3G через Bluetooth, и просмотрите соответствующую процедуру: www.parrot.com/uk/compatibility.

1. Разрешите совместное использование соединения на вашем телефоне. Данная процедура различается в зависимости от модели вашего телефона.
2. Подсоедините ваш телефон к Parrot ASTEROID Smart через *Bluetooth*.
3. Выберите на ASTEROID Smart Параметры > беспроводная связь и сети > Мобильные сети данных.
4. Выберите ваш APN (название точки доступа) в предлагаемом списке, затем отметьте опцию Выбрать.

СОВМЕСТНОЕ ИСПОЛЬЗОВАНИЕ СОЕДИНЕНИЯ 3G ЧЕРЕЗ USB

Если вы располагаете телефоном, поддерживающим совместное использование соединения 3G через USB, подсоединение вашего телефона к Parrot ASTEROID Smart при помощи кабеля USB/микро USB (не поставляется) позволит вам совместно пользоваться соединением 3G телефона.

Примечание: Обратитесь к странице совместимости на нашем веб-сайте, чтобы проверить, обеспечивает ли ваш телефон совместное использование соединение 3G через USB, и просмотрите соответствующую процедуру: www.parrot.com/uk/compatibility.

1. Убедитесь, что клавиатура вашего телефона разблокирована, затем подключитесь к Parrot ASTEROID Smart, используя кабель USB/ микро USB. Это соединение позволяет также подзаряжать аккумулятор вашего телефона.
2. При необходимости, выберите ваш APN (название точки доступа) в предлагаемом списке, затем отметьте опцию Выбрать. Впоследствии вы можете изменить эту настройку, выбрав Параметры > Беспроводная связь и сети > Mobile Access device.
   > Появляется всплывающее меню, обозначающее активацию совместного использования соединения USB.

Примечание: Для получения более подробной информации, смотрите руководство пользователя вашего телефона.

СОЕДИНЕНИЕ С СЕТЬЮ WI-FI

Если ваш телефон позволяет совместно использовать его соединение 3G через Wi-Fi®, или если рядом с вашим автомобилем имеется сеть Wi-Fi:

1. В меню Параметры Parrot ASTEROID Smart, нажмите Беспроводная связь и сеть > Wi-Fi.
2. Активируйте опцию Wi-Fi.
3. Нажмите на Параметры Wi-Fi.
   > Появляется список сетей Wi-Fi.
4. Выберите сеть Wi-Fi.
5. При необходимости, введите пароль.

ИСПОЛЬЗОВАНИЕ ПРИЛОЖЕНИЙ

У вас есть возможность использовать на Parrot ASTEROID Smart несколько типов приложений: музыка, геолокализация, помощь при вождении.
Имеющиеся приложения различаются в зависимости от страны применения. Некоторые приложения могут требовать подписки на абонентское обслуживание.
Parrot ASTEROID Smart является многофункциональным: одновременно может использоваться несколько приложений. Например, вы можете одновременно слушать веб-радио и использовать приложение помощи при вождении.
Для получения более подробной информации об использовании имеющихся приложений, смотрите веб-страницу ASTEROID Market: www.parrotasteroid.com.

Видео

Предупреждение: Функция видео Parrot ASTEROID Smart опасна и незаконна во многих государствах, если она используется во время вождения. Поэтому. эта функция недоступна, когда автомобиль находится в движении. Чтобы просмотреть видео на Parrot ASTEROID Smart, остановите ваш автомобиль в безопасном месте и затяните стояночный тормоз.

ЗАМЕРА ЗАДНЕГО ХОДА

Если ваш автомобиль оснащен камерой заднего хода, вы можете использовать дисплей Parrot ASTEROID Smart, чтобы визуализировать видеопоток этой камеры, чтобы облегчить парковку задним ходом. Для получения более подробной информации о подсоединении камеры заднего хода к Parrot ASTEROID Smart, смотрите схему установки на стр. 4 и раздел «Установка камеры заднего хода».
Видеопоток камеры заднего хода появляется автоматически, когда вы двигаетесь задним ходом. Изображение, поступающее от камеры заднего хода может казаться перевернутым.

Примечание: В любой момент, нажмите на Video switch, чтобы переключиться между видео, поступающим от камеры заднего хода, и видео, поступающим от iPod, подключенного через кабель AV/iPod.

ВОСПРОИЗВЕДЕНИЕ ВИДЕО ОТ ВНЕШНЕГО ИСТОЧНИКА

Вы можете воспроизводить на Parrot ASTEROID Smart видео, поступающее от внешнего видеоисточника.
Подсоедините ваш видеоисточник к Parrot ASTEROID Smart при помощи кабеля AV (не поставляется) (схема на стр. 4).

1. Нажмите на Приложения > Видео ввод.
2. Запустите воспроизведение на вашем источнике.

Примечание: В любой момент, нажмите на Video switch, чтобы переключиться между видео, поступающим от камеры заднего хода, и видео, поступающим от внешнего источника, подключенного через кабель AV/iPod.

ВОСПРОИЗВЕДЕНИЕ ВИДЕОФАЙЛОВ С КАРТЫ SD

Вы можете воспроизводить на Parrot ASTEROID Smart видеофайлы, записанные на карте SD. Видеофайлы на вашей карте SD могут быть в формате MP2, MP4, H263, H264, WMV и SPARK.

1. Вставьте карту SD в предусмотренное для это место, расположенное сзади съемной передней панели (схема на стр. 5).
2. Нажмите на Приложения > Галерея.
3. Выберите видео, нажав на соответствующую иконку.

ИСПОЛЬЗОВАНИЕ ДИСПЛЕЯ, ПОДКЛЮЧЕННОГО К ВИДЕОВЫВОДУ

Клеммы видеовывода позволяют подключать дисплей для задних пассажиров, чтобы они воспроизводить видео, записанные на вашей карте SD. Для получения более подробной информации о подсоединении дисплея для задних пассажиров к Parrot ASTEROID Smart, смотрите схему установки на стр. 4.

Предупреждение: Никогда не устанавливайте дисплей в месте, где водитель мог бы смотреть видео во время вождения.

В случае проблем

СНАЧАЛА

Убедитесь, что когда вы выключаете замок зажигания автомобиля, на дисплее Parrot ASTEROID Smart появляется сообщение «До свидания». Для получения более подробной информации смотрите раздел Проверка установки.
Реинициализируйте устройство. Для этого, снимите переднюю панель, затем используйте авторучку или другой заостренный предмет, чтобы нажать на кнопку Reset. Нажмите на кнопку Reset в течение 3 секунд (схема на стр. 5). Вы также можете восстановить первоначальные параметры, выбрав Параметры > Пользовательские параметры > Конфиденциальность > Восстановить заводские значения.
Убедитесь, что на Parrot ASTEROID Smart стоит последнее обновление. Для этого, выберите Параметры > Информация > Версия. Сравните данный номер версии с номером, указанным на странице поддержки Parrot ASTEROID Smart.

Примечание: Вы также можете загрузить обновления вашей Parrot ASTEROID Smart, когда она подключена к Интернету. Наличие обновления показывается вам на линейке уведомления.

ПРОБЛЕМА, СВЯЗАННАЯ С ФУНКЦИЕЙ ТЕЛЕФОНИИ

Проверьте совместимость вашего телефона с Parrot ASTEROID Smart. Для этого, обратитесь к странице совместимости на нашем веб-сайте: www.parrot.com/uk/compatibility.
Если ваш телефон указан как совместимый, и ваша Parrot ASTEROID Smart уже снабжена последним обновлением, удалите сопряжение между 2 устройствами на Parrot ASTEROID Smart и на вашем телефоне, перезапустите оба устройства, и затем вновь установите соединение между 2 устройствами.

ПРОБЛЕМА, СВЯЗАННАЯ С ФУНКЦИЕЙ МУЗЫКИ

Реинициализируйте ваш iPod/iPhone, прежде чем вновь подсоединять его к Parrot ASTEROID Smart. Чтобы реинициализировать iPod/iPhone (данная процедура никакие данные не стирает):

- iPod: одновременно нажимайте на Меню и на центральную кнопку, пока iPod не перезапустится.
- iPhone/iPod touch: одновременно нажимайте на кнопку On/Off. и на кнопку Home, пока iPhone не перезапустится. Не прикасайтесь к дисплею, когда появляется сообщение «Проведите пальцем, чтобы выключить».

Могут возникнуть некоторые проблемы, если периферийное устройство уже подсоединено к Parrot ASTEROID Smart, когда вы включаете зажигание. Попробуйте еще раз, подсоединив периферийное устройство после включения зажигания.

ДЛЯ ПОЛУЧЕНИЯ ДОПОЛНИТЕЛЬНОЙ ИНФОРМАЦИИ

Посетите страницу поддержки Parrot ASTEROID Smart на нашем веб - сайте: www.parrot.com.

Общая информация

ГАРАНТИЯ

Без ущерба для установленной законом гарантии, PARROT гарантирует контрактным образом в течение 12 месяцев с момента первоначальной покупки, произведенной потребителем (кроме деталей износа, гарантированных на 6 месяцев), что изделие не имеет дефектов материалов и производства, по представлению реселлеру или Parrot доказательства покупки (дата, место покупки, серийный № изделия) . В течение срока контрактной гарантии, неисправное изделие должны быть возвращено в своей заводской упаковке в отдел послепродажного обслуживания реселлера. После осмотра изделия, Parrot, по своему выбору, произведет замену или выдачу гарантийного чека за исключением любой другой компенсации.
Гарантия не распространяется на обновление программного обеспечения, входящего в комплект изделий компании Parrot с сотовыми телефонами с функцией *Bluetooth*®, с точки зрения его совместимости, на восстановление данных, внешние повреждения изделия в результате его нормального использования, на любые случайные повреждения, повреждения в результате неправильного или несанкционированного использования изделия или изделия, изготовленного не компанией Parrot. Компания Parrot не

несет ответственности за сохранность, утрату или повреждение данных во время транспортировки или ремонта.
Любое изделие, дефектов которого не было обнаружено, будет возвращено отправителю и все расходы на обработку, проверку и транспортировку будут оплачиваться отправителем.

МОДИФИКАЦИИ

Содержащиеся в данном руководстве пояснения и спецификации приведены только для информации и могут быть изменены без предварительного ведомления. Они признаны правильными на момент выпуска. Данное руководство было составлено с особой тщательностью, чтобы предоставить вам точную информацию. Тем не менее, Parrot не несет ответственности за какие-либо последствия в результате ошибок или опущений в руководстве, а также за какой-либо непосредственный или косвенный ущерб или случайную потерю данных вследствие использования содержащейся в руководстве информации. Parrot оставляет за собой право модифицировать конструкцию изделия или вносить изменения в руководство пользователя без каких-либо ограничений и без уведомления пользователя. Поскольку мы стремимся к постоянному усовершенствованию нашей продукции, приобретенное вами изделие может незначительно отличаться от модели, описанной в данном руководстве. В таком случае, вы можете получить последнюю версию руководства в электронном формате на веб-сайте компании Parrot www.parrot.com

ДЕКЛАРАЦИЯ СООТВЕТСТВИЯ

Parrot SA, 174 quai de Jemmapes, 75010 Paris, France, заявляет под свою единоличную ответственность, что изделие, описанное в настоящем руководстве пользователя соответствует техническим стандартам EN300328 (v1.8.0), EN301489-1/-17 (v2.1.1), EN300220-2 (V2.3.1), EN300440, EN60950-1: 04/2006/A11: 2009/A1: 2010/A2: 2011, EN 60065: 05/2002/A1: 05/2006/A11: 2008/A2: 2010 согласно положениям R&TTE 1999/5/EC, а также требованиям директивы EMC 2004/108/CE, директивы 2006/95/CE, касающейся низковольтных приборов, а также директивы по автомобильной технике 72/245/CEE, измененной директивой 2009/19/CE.

«Made for iPod / iPhone» означает, что электронный аксессуар был специально разработан для соединения, соответственно, с iPod или iPhone и сертифицирован разработчиком как соответствующий стандартам рабочих характеристик Apple. Apple не несет никакой ответственности в плане работы данных аксессуаров или их соответствия нормативным стандартам и стандартам безопасности.

iPod, iPod Touch и iPhone являются марками Apple, Inc. зарегистрированными с США и других странах.

Wi-Fi является зарегистрированной маркой Wi-Fi Alliance.

Все авторские права на остальные торговые и зарегистрированные марки, указанные в настоящем документе, защищены и являются собственностью их соответствующих владельцев.

Название «Gracenote», логотип Gracenote, графика Gracenote, надпись «Powered by Gracenote» являются марками или зарегистрированным марками Gracenote в США и/или в других странах.

Garanti Belgesi Veren Firma	
Ünvan :	Mobicom Bilişim Teknolojileri İth. İhr. San. ve Tic. Ltd. Şti.
Adres :	Pazar Sokak No:6 34349 Gayrettepe Beşiktaş, İstanbul
Telefon ve Faks	0212 282 67 77 - 07
Web adresi	www.mobicom.com.tr
E-posta:	teknik@mobicom.com.tr
Firma yetkilisinin	İmzası ve kaşesi

Malin	
Cinsi	Hoparlör
Markası	Parrot
Modeli	
Seri No	
Teslim tarihi ve yeri	
Azami tamir süresi	20 iş günü
Garanti süresi	2 yıl

Satıcı firmanın	
Satıcı firmanın	
Ünvan :	
Adres :	
Telefon	
Faks	
Web adresi	
E-posta:	
Fatura tarihi ve numarası	
Tarih – İmza – Kaşe	

Technical support

If you have any questions regarding your Parrot product, contact our hotline by phone or using our technical contact form available on our website (support section).

China :	[+86] 755 8203 3307
Europe :	[+33] 1 48 03 60 69 (Spoken languages : French, English & Spanish)
France :	01 48 03 60 69
Germany :	0900 1727768
Hong Kong	[+852] 2736 1169
Italy :	[+39] 02 59 90 15 97
Spain :	[+34] 902 404 202
UK :	[+44] (0)844 472 2360
USA :	[+1] (877) 9 Parrot (toll free)

Our hotline is at your disposal from Monday to Friday. Refer to our website for more information about the service hours.

Parrot®

PI031636AA